dacomex

D32-100B-2

Bras d'écran articulé en aluminium

D32-100B-2 Support à poser - 2 écrans

Ce support allie valeur et polyvalence en une seule solution. Son bras en aluminium lui confère un style élégant et raffiné qui s'intègre parfaitement à votre décoration intérieure ou professionnelle. L'articulation flexible et la plaque VESA inclinable permettent de régler la hauteur et l'angle de l'écran, pour une expérience visuelle optimale. Ce support DACOMEX est idéal pour pratiquement toutes les applications grâce à sa rotation facile entre les orientations portrait et paysage. Optimisez l'espace de votre bureau tout en offrant une expérience visuelle optimale.

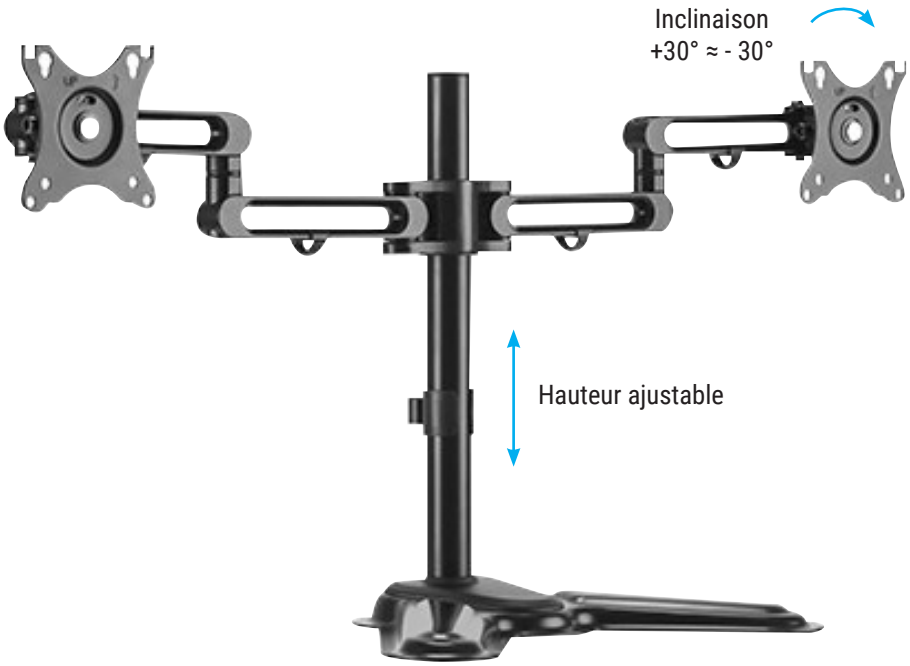

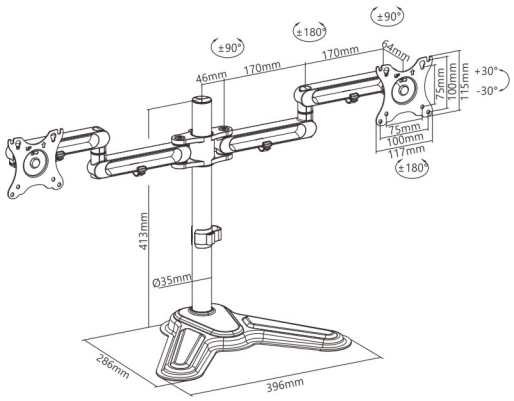

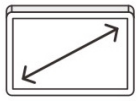

Diagonale des écrans
17-32"

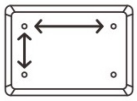

VESA
75 x 75, 100 x 100

Poids max
8 kg - 17.6 lbs
(par écran)

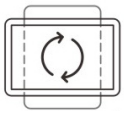

Rotation
+/-180°

Inclinaison
+/-30°

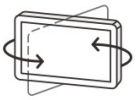

Pivot
+/-90°

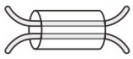

Passage de câble

Mouvement polyvalent
Réglage des moniteurs pour une expérience isuelle optimale

Emplacement VESA en trou de serrure pour une fixation et un retrait rapides

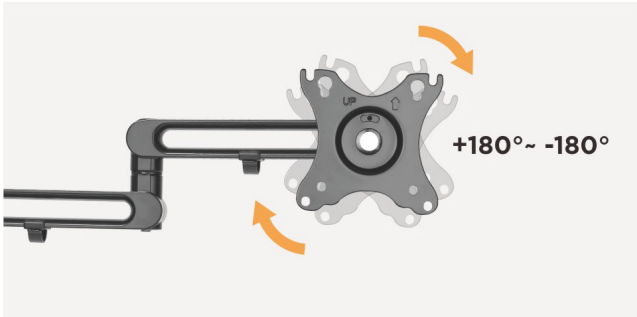

Orientation portrait ou paysage
Une solution adaptée à chaque application

Gestion des câbles
Créez un look soigné