dacomex

Support de bureau pour écrans 17”-35”

Support de bureau pour écrans 17”-35”

Des accents élégants ajoutent de la vivacité pour atteindre un équilibre entre la fonctionnalité et l’esthétique.

Support à pincer / percer
1 écran 17-35’’

- VESA : 75 x 75, 100 x 100 mm
- Poids max supporté : de 2 à 11 kg
- Inclinaison : +80° /-90°
- Pivot : +/- 90°
- Rotation : 360°
- Ports USB : 1 x Type-A, 1 x Type-C™

Réf. D35-100CG-W

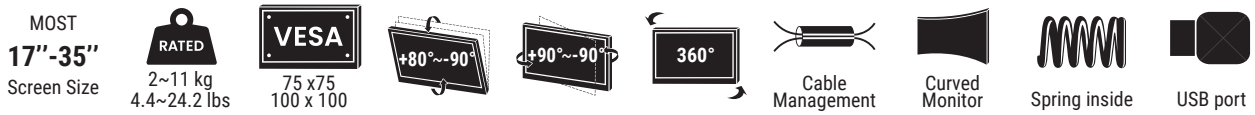

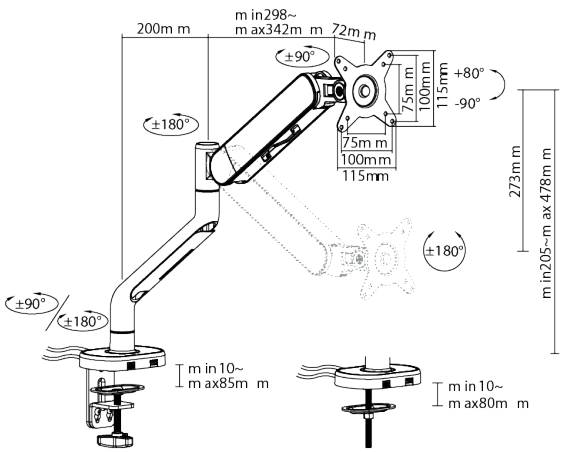

Plaque VESA à dégagement rapide permet une installation et un retrait faciles

Mécanisme de tension du ressort réglable assure un équilibre parfait du poids des moniteurs

Joint à dégagement rapide pour un assemblage facile et un emballage compact

Base intelligente avec ports USB-A et USB-C™ pour le transfert de données et le chargement des appareils

Arrêt de rotation empêche le bras de heurter les murs ou les cloisons