Carregador USB de 1 módulo 2.1A 5V~ alumínio Simon 82

REF. **8201097-063**

INFORMAÇÃO BÁSICA

ACABAMENTO
Alumínio

COMPATIBILIDADE
Placas e teclas Simon 82

CLASSE ETIM
EC002949

INFORMAÇÃO TÉCNICA

SECÇÃO DE CABO PERMITIDA (MM)
3,3 mm

FUNÇÃO INDICADORA
Não

MANUTENÇÃO
Limpar com um pano suave e seco. Não utilizar panos e/ou detergentes abrasivos que contenham cloro.

INTENSIDADE USB (A)
2,1 A

TENSÃO USB (V~)
5 V~

INSTALAÇÃO E MANUTENÇÃO

DESCASCAMENTO NECESSÁRIO DO CABO (MM)
11

DIREÇÃO DE INSTALAÇÃO
Horizontal, Vertical

TIPO DE CONEXÃO DO TERMINAL - FUNÇÃO 1
Por parafuso

INFORMAÇÃO LOGÍSTICA

CÓDIGO EAN UNITÁRIO
8421053198889

ALTURA EMBALAGEM UNITÁRIA
23.00

LARGURA DA EMBALAGEM UNITÁRIA
43.50

COMPRIMENTO EMBALAGEM UNITÁRIA
54.80

UNIDADE DE MEDIDA EMBALAGEM UNITÁRIA
MMT

VOLUME EMBALAGEM UNITÁRIA
0.06

UNIDADE DE VOLUME EMBALAGEM UNITÁRIA
DMQ

PESO BRUTO EMBALAGEM UNITÁRIA
0.04

PESO LÍQUIDO DO PRODUTO
0.04

UNIDADE DE PESO EMBALAGEM UNITÁRIA
KGM

EAN EMBALAGEM
8421053198889

UNID. CONTIDAS EMBALAGEM
1

ALTURA EMBALAGEM
55.00

LARGURA DA EMBALAGEM
65.00

COMPRIMENTO EMBALAGEM
65.00

UNIDADE DE MEDIDA EMBALAGEM
MMT

VOLUME EMBALAGEM
232375.00

UNIDADE DE VOLUME EMBALAGEM
MMQ

PESO BRUTO EMBALAGEM
0.05

PESO LÍQUIDO EMBALAGEM
0.04

UNIDADE DE PESO EMBALAGEM
KGM

VISTA FRONTAL E ISOMÉTRICA DEL PRODUCTO

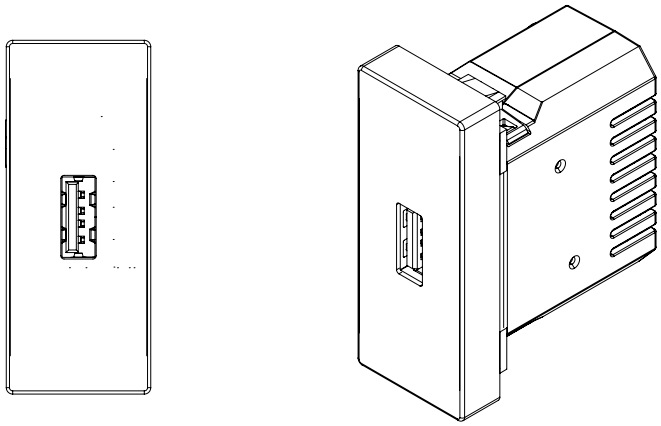

DIAGRAMA DE MONTAJE

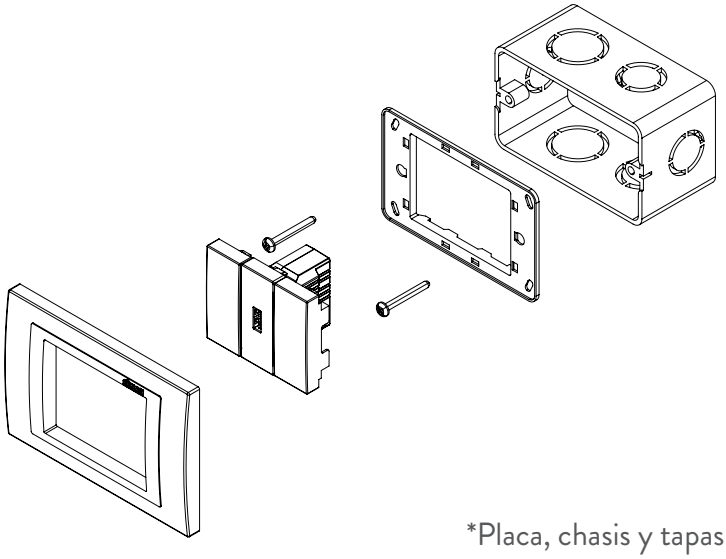

*Placa, chasis y tapas ciegas NO incluidos
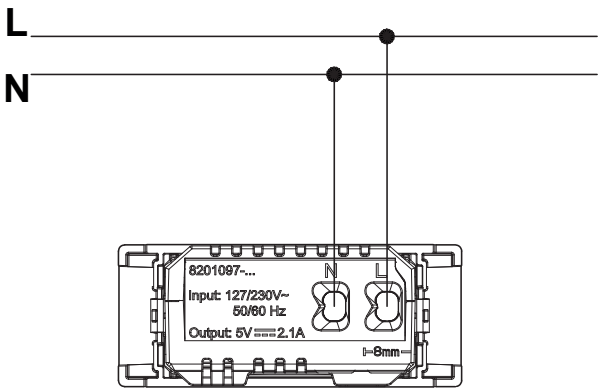
DIAGRAMA DE CONEXIÓN