Mecanismo saída de cabos com flange de fixação branco Simon 27 Play

REF. **27801-35**

simon

INFORMAÇÃO BÁSICA

DESCRIÇÃO

Mecanismos para a saída de cabos com flange de fixação com acabamento em cor branco pertencente à série Simon 27 Play. Uma série que te permite desfrutar decorando partindo de um conceito revolucionário que permite tomar a iniciativa na hora de redecorar espaços próprios.

Quanto a instalação refere-se é mais simples ainda graças à compatibilidade com a série Simon 77 podes beneficiar da instalação num clique, em dois simples passos que são: inserir, apertar e pronto. O tipo de ligação de bornes é mediante parafuso e o mecanismo fornecido sem bornes de conexão. Adequado para superfície e encastrar.

A fabrico do elemento é de qualidade suprema já que está realizado mediante componentes metálicos com isolamento sem halogéneos e embelezador termoplástico. Desfruta da melhor qualidade / preço do mercado levando-se a qualidade excecional dos produtos da gama Simon.

ACABAMENTO

Branco

MATERIAL

COMPATIBILIDADE

Espelhos Simon 27 Play, Simon 27 Neos, Simon 27 Scudo, Simon 27, Simon 27 Centralizações e Simon 44 Aqua

CONTEÚDO DA EMBALAGEM

Mecanismo saída de cabos

CLASSE ETIM

EC000011

OBSERVAÇÕES

Mecanismo fornecido sem bornes de ligação.

INFORMAÇÃO TÉCNICA

DISPONÍVEL NO MERCADO

CE

NÚMERO DE ELEMENTOS POSSÍVEIS

1 elemento

FUNÇÃO INDICADORA

Não

CLASSIFICAÇÃO IP

IP20

MANUTENÇÃO

FAIXA DE TEMPERATURA DE OPERAÇÃO (ºC)

5 - 40 ºC

VERSÃO

Individual

INSTALAÇÃO E MANUTENÇÃO

DIREÇÃO DE INSTALAÇÃO

Horizontal, Vertical

TIPO DE INSTALAÇÃO

Apto para superfície e para encastrar

REGULAMENTAÇÃO

REGULAMENTOS

Não se aplica

simon

INFORMAÇÃO LOGÍSTICA

CÓDIGO EAN UNITÁRIO
8421053253410

ALTURA EMBALAGEM UNITÁRIA
42.80

LARGURA DA EMBALAGEM UNITÁRIA
45.80

COMPRIMENTO EMBALAGEM UNITÁRIA
45.80

UNIDADE DE MEDIDA EMBALAGEM UNITÁRIA
MMT

VOLUME EMBALAGEM UNITÁRIA
0.09

UNIDADE DE VOLUME EMBALAGEM UNITÁRIA
DMQ

PESO BRUTO EMBALAGEM UNITÁRIA
0.04

PESO LÍQUIDO DO PRODUTO
0.04

UNIDADE DE PESO EMBALAGEM UNITÁRIA
KGM

EAN EMBALAGEM
8421053011843

UNID. CONTIDAS EMBALAGEM
10

ALTURA EMBALAGEM
53.00

LARGURA DA EMBALAGEM
160.00

COMPRIMENTO EMBALAGEM
220.00

UNIDADE DE MEDIDA EMBALAGEM
MMT

VOLUME EMBALAGEM
1.87

UNIDADE DE VOLUME EMBALAGEM
DMQ

PESO BRUTO EMBALAGEM
0.34

PESO LÍQUIDO EMBALAGEM
0.35

UNIDADE DE PESO EMBALAGEM
KGM

VISTA FRONTAL E ISOMÉTRICA DEL PRODUCTO

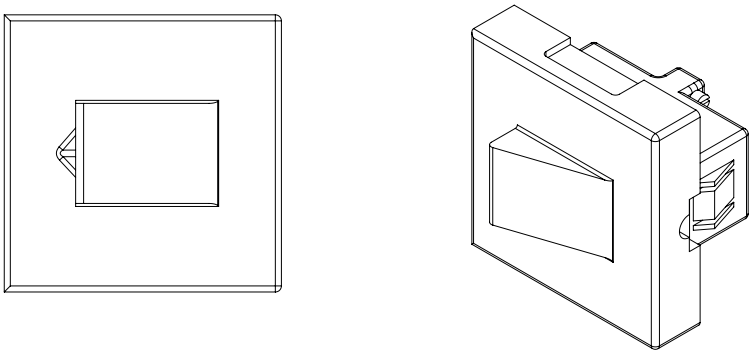

DIAGRAMA DE MONTAJE

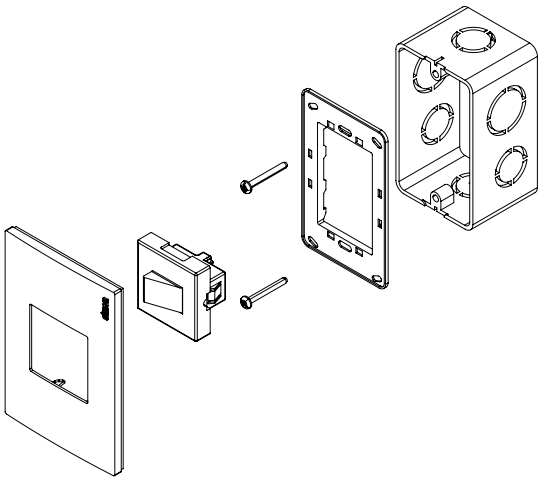

*Placa y chasis NO incluidos