Torreta metálica de 3 alturas y 1 cara para 6 elementos acero inox Simon 500 Cima

REF. **52510213-036**



INFORMACIÓN BÁSICA

DESCRIPCIÓN

La Empresa Simon, a través de su gama Cima 500, aporta soluciones integrales para grandes espacios, o sitios donde el cableado debe necesariamente ir por el suelo. Para ello ha creado esta línea Cima 500 de torretas metálicas, que son los envolventes necesarios para todas las instalaciones que se requieran. Son envolventes de suelo para instalaciones en superficie sobre suelo técnico o pavimento para mecanismos eléctricos y de voz, datos y multimedia (VDM) destinados al sector terciario. Como en todas sus gamas, prima la sencillez y la rapidez y facilidad de la instalación. Simon evoluciona hacia el mínimo uso de herramientas. Además, se suministra con todos los accesorios y pequeño material necesario para su instalación inmediata. Máxima robustez: la estructura metálica en acero inoxidable y aluminio anodizado, junto con los embellecedores de plástico, aportan el equilibrio entre resistencia mecánica y estética. Permite anclaje directo al suelo sin necesidad de utilización de zócalos. Elementos Simon fijados a suelo. Se trata de una Torreta metálica de 3 alturas y 1 cara para 6 elementos acero inoxidable. Gama Simon 500 Cima. Dimensiones 235,5 x 221 x 68 mm. Acabado metálico de Acero inoxidable. Para extraer la instalación hacen falta herramientas.

ACABADO

Metal

MATERIAL

Acero inox

COMPATIBILIDAD

Mecanismos Simon 500 CIMA y Simon 27 Play/Simon K45 (mediante adaptador)

CONTENIDO DEL EMBALAJE

Torreta metálica, tabique separador metálico, cable toma tierra, tacos de fijación, tornillería y manual de instalación

CLASE ETIM

EC001941

OBSERVACIONES

Los bastidores incluyen piezas enlazables que forman bloques, permitiendo separar la parte eléctrica de la parte de voz y datos para facilitar el mantenimiento

INFORMACIÓN TÉCNICA

MERCADO DISPONIBLE
CE

PROTECCIÓN CONTRA EL ACCESO DIRECTO DE CONTACTOS
No

PROTECCIÓN CONTRA LA ENTRADA DE POLVO Y OBJETOS PEQUEÑOS
Si, gracias a la inclusión de espuma protectora

DISPONIBLE EN
1 y 2 caras

TEMP MÁX DURANTE TRABAJOS DE CONSTRUCCIÓN (°C)
+60° C

INMUNIDAD ELECTROMAGNÉTICA PARA CABLEADO VDM
Asegurada mediante la instalación del tabique metálico en los alojamientos habilitados en la caja para tal fin.

CLASIFICACIÓN IK
08

CLASIFICACIÓN IP
IP4X

DISPONIBILIDAD DE KIT
Sí

MANTENIMIENTO
Limpiar con un paño suave y seco. No utilizar paños y/o limpiadores abrasivos que contengan cloro.

RANGO DE TEMPERATURA DURANTE LA INSTALACIÓN (°C)
-5 a +120° C

NÚMERO DE MÓDULOS
6

VERSIÓN
1 cara

INSTALACIÓN Y MANTENIMIENTO

EXTRACCIÓN DE COMPONENTES
Únicamente con herramienta

TIPO DE FIJACIÓN
Mediante tornillería suministrada

EXTRACCIÓN DEL MARCO
Únicamente con herramienta

DIRECCIÓN DE INSTALACIÓN
Vertical

TIPO DE INSTALACIÓN
Apto para instalar en cualquier tipo de suelo, ya sea técnico o en pavimento

TORNILLOS NECESARIOS PARA FIJAR AL SUELO
4

NORMATIVA

REGULACIONES
Directive 2014/35/UE LVD + EN 50085-2-4:2009

INFORMACIÓN LOGÍSTICA

CÓDIGO EAN UNITARIO
8421053099308

ALTURA EMBALAJE UNITARIO
0.00

ANCHO EMBALAJE UNITARIO
0.00

LONGITUD EMBALAJE UNITARIO
0.00

VOLUMEN EMBALAJE UNITARIO
0.00

PESO BRUTO EMBALAJE UNITARIO
1.61

PESO NETO DEL PRODUCTO
1.61

UNIDAD DE PESO EMBALAJE UNITARIO
KGM

EAN EMBALAJE
8421053099308

UDS. CONTENIDAS EMBALAJE
1

ALTURA EMBALAJE
67.00

ANCHO EMBALAJE
168.00

LONGITUD EMBALAJE
272.00

UNIDAD DE MEDIDA EMBALAJE
MMT

VOLUMEN EMBALAJE
3.06

UNIDAD DE VOLUMEN EMBALAJE
DMQ

PESO BRUTO EMBALAJE
0.00

PESO NETO EMBALAJE
1.61

UNIDAD DE PESO EMBALAJE
KGM

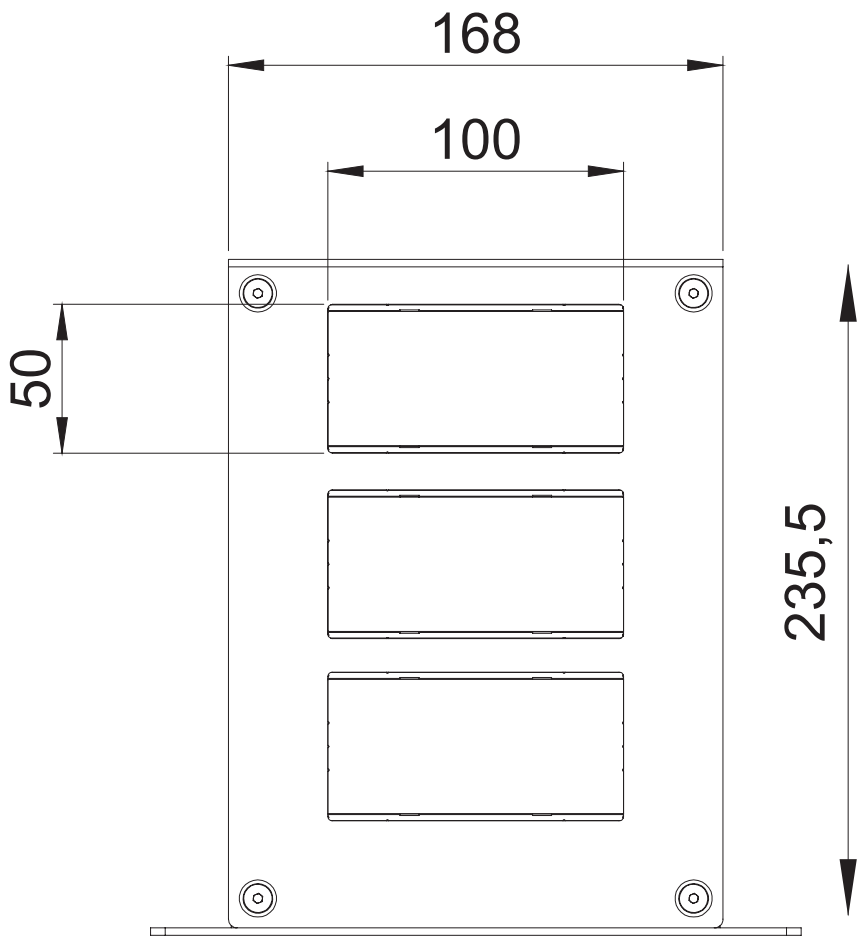
168
100
50
235,5

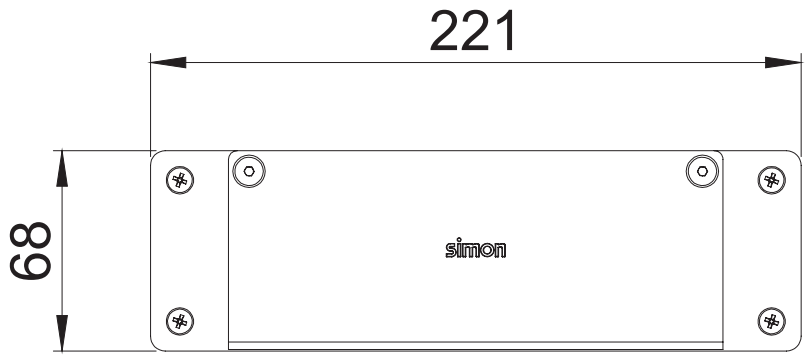
221
68
simon