Prise de signal modulaire R-TV+SAT finale Simon 75

RÉF. **75468-69**

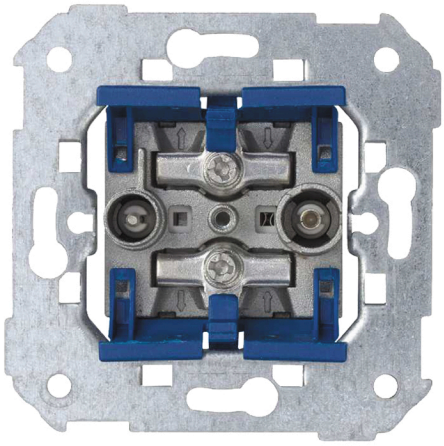

INFORMATION DE BASE

DESCRIPTION

Prise de signal modulaire R-TV+SAT finale Simon 75, conçue comme point final de ligne pour la distribution de signal de radio, télévision terrestre TDT et satellite dans des installations individuelles. Une solution modulaire qui garantit la qualité de transmission et la compatibilité avec les systèmes actuels de réception. Basée sur des connecteurs IEC de 9,5 mm Ø, elle intègre un système de connexion par vis qui permet une connexion rapide, sécurisée et professionnelle. Accepte un câble coaxial de 6 à 8 mm avec un dénudage de 8 mm pour une installation précise et stable. Fabriquée avec des composants métalliques et un isolant thermoplastique sans halogènes, conforme à la norme EN 50083-2:2013, elle offre sécurité, durabilité et un rendement fiable dans la série Simon 75 et les cadres compatibles.

MATÉRIAU

Métal,Plastique

COMPATIBILITÉ

Marcos Simon 27 Play, Simon 27 Scudo, Simon 27, Simon 31, Simon 44 Aqua, Simon 75, Simon 82 Détail, Simon 82 Nature, Simon 82 Concept et Simon 82.

CLASSE ETIM

EC000439

INFORMATION TECHNIQUE

NOMBRE DE CONNECTEURS
2

TYPE DE CONNECTEUR
IEC

NOMBRE DE CONTACTS
1

FORMAT
R/TV,SAT

CLASSIFICATION IP
IP20

CONNECTABLE
Non

DIMENSION D'ENCASTREMENT (MM)
35

NOMBRE DE FILS
1

INSTALLATION ET MAINTENANCE

DÉNUDAGE DE CÂBLE NÉCESSAIRE (MM)
8

GRIFFE
Simon 27

RETRAIT DU COUVERCLE
Avec outil seulement

SENS D'INSTALLATION
Horizontal, Vertical

TYPE DE CONNEXION DE BORNE - FONCTION 1
À vis

RÉGLEMENTATION

RÉGLEMENTATIONS
Dir. 2014/30/UE EMC|Dir. 2011/65/UE RoHS + post. mod.|EN 50083-2:2012|EN 50083-2:2012 A1:2015|EN IEC 63000:2018

simon

INFORMATION LOGISTIQUE

CODE EAN UNITAIRE
8421053256206

HAUTEUR EMBALLAGE UNITAIRE
0.00

LARGEUR EMBALLAGE UNITAIRE
0.00

LONGUEUR EMBALLAGE UNITAIRE
0.00

UNITÉ DE MESURE EMBALLAGE UNITAIRE
MMT

VOLUME EMBALLAGE UNITAIRE
0.00

UNITÉ DE VOLUME EMBALLAGE UNITAIRE
MMQ

POIDS BRUT EMBALLAGE UNITAIRE
0.11

POIDS NET DU PRODUIT
0.11

UNITÉ DE POIDS EMBALLAGE UNITAIRE
KGM

EAN EMBALLAGE
8421053060407

UNIT. CONTENUES EMBALLAGE
10

HAUTEUR EMBALLAGE
82.00

LARGEUR EMBALLAGE
165.00

LONGUEUR EMBALLAGE
223.00

UNITÉ DE MESURE EMBALLAGE
MMT

VOLUME EMBALLAGE
3017190.00

UNITÉ DE VOLUME EMBALLAGE
MMQ

POIDS BRUT EMBALLAGE
0.00

POIDS NET EMBALLAGE
1.14

UNITÉ DE POIDS EMBALLAGE
KGM

INTERMEDIA

75487-39
75467-69

FINAL

75488-39
75468-69

UNICA

7500470-039
75486-39
75466-69

En Serie/Cascada

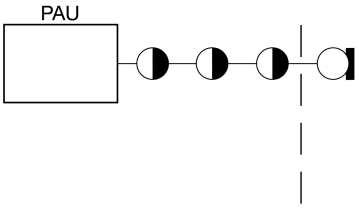

En Estrella

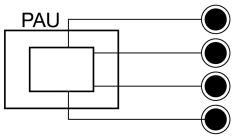

1

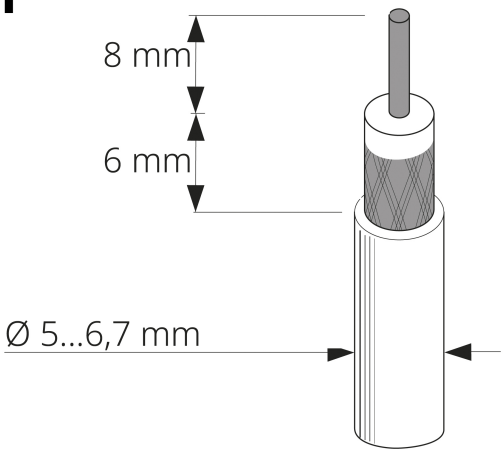

2

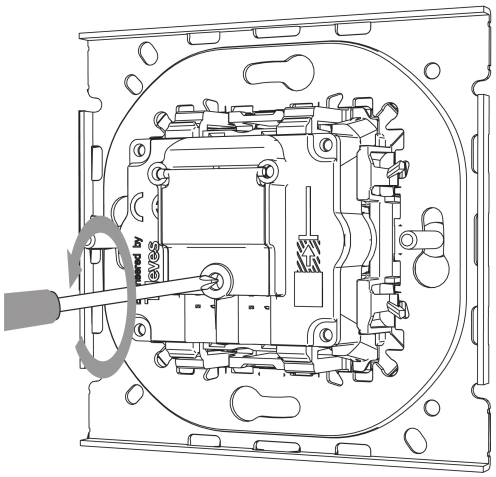

3

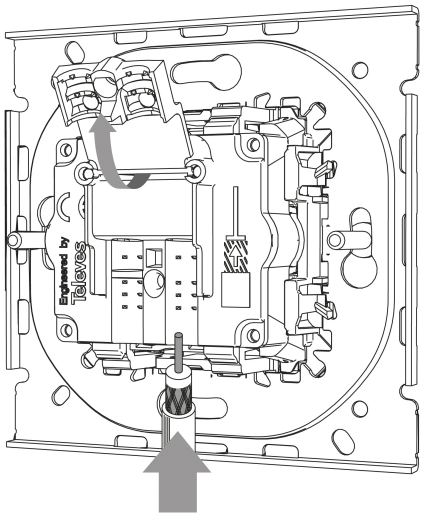

4

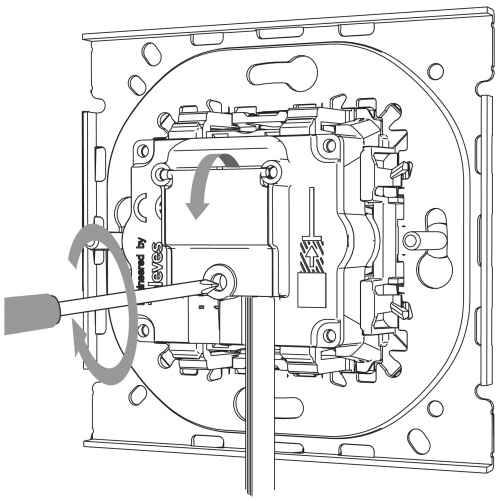

Para información más detallada consultar la hoja de instrucciones
For more detailed information check the instruction sheet

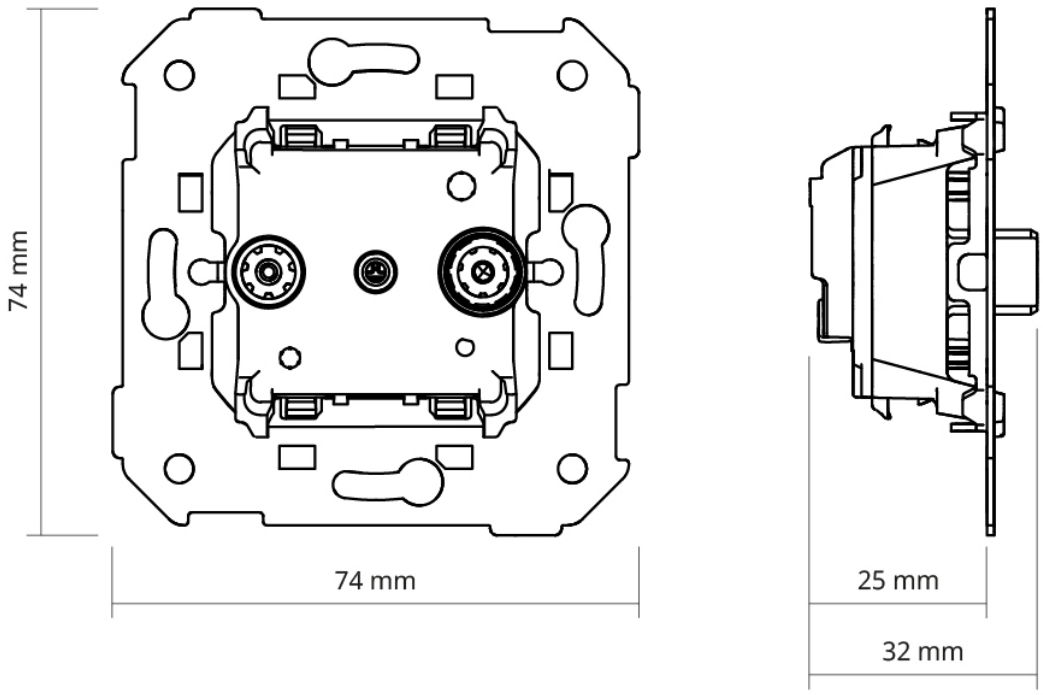
74 mm
74 mm
25 mm
32 mm