Caixa de chão quadrada de profundidade reduzida para 8 elementos em pavimento ou chão técnico cinza Simon 500 Cima

REF. **52050204-035**

INFORMAÇÃO BÁSICA

DESCRIÇÃO

Caixa de chão quadrada e de profundidade reduzida para 8 elementos da coleção Simon 500 Cima. Para completar esta instalação, uma vez configurada deve combinar-se com uma cuba de plástico de referência G401 e, se querer, com tampa embelezadora de enchimento, de referência 52053204-035 (isto em caso de não se instalar o mesmo revestimento do chão). Ideal tanto para chão técnico como chão de pavimento, sempre que se sigam as instruções anteriores. Este produto conta com todas as garantias de qualquer produto da marca e desta coleção, já que é fabricado em componentes metálicos da máxima qualidade e fiabilidade, que permitem a máxima proteção em caso de incêndio (baixa toxicidade e atua para que as chamas não se propaguem). As suas dimensões são de 329 x 252 x 69 milímetros e para sua limpeza recomendamos simplesmente usar um pano suave e seco (evitar detergentes abrasivos que possam danificar a caixa).

ACABAMENTO

Cinza

MATERIAL

Plástico

COMPATIBILIDADE

Mecanismos Simon 500 CIMA e Simon 27 Play/Simon K45 (através de adaptador específico)

CONTEÚDO DA EMBALAGEM

Caixa de chão e manual de instalação

CLASSE ETIM

EC000024

OBSERVAÇÕES

Para completar a instalação do produto em chão de pavimento, uma vez configurado, combinar com uma cuba de plástico (ref.ª G401). Opcionalmente é possível combinar com a tampa embelezadora de enchimento (ref.ª 52053204-035) caso não seja instalado o mesmo revestimento do chão.

INFORMAÇÃO TÉCNICA

DISPONÍVEL NO MERCADO
CE

PROTEÇÃO CONTRA ACESSO DIRETO DE CONTATOS
Não

PROTEÇÃO CONTRA ENTRADA DE POEIRA E PEQUENOS OBJETOS
Sim, graças à inclusão das saídas de cabos em plástico dúctil

DISPONÍVEL EM
4, 6 e 8 elementos

NÚMERO DE FUROS PARA FIXAÇÃO DE BRAÇADEIRAS
8

RIGIDEZ DIELÉTRICA
Sem perfuração nem contorno com 2000 V a 50 Hz durante 1 minuto

TEMPERATURA MÁXIMA DURANTE TRABALHOS DE CONSTRUÇÃO (ºC)
+90 °C

RESISTÊNCIA AO CALOR (ºC)
+125 °C (segundo norma IEC 60695-10-2)

CLASSIFICAÇÃO IK
08

RESISTÊNCIA DE ISOLAMENTO (V-MΩ)
>5 MOhms a 500 V

CLASSIFICAÇÃO IP
IP4X

DISPONIBILIDADE DE KIT
Sim

MANUTENÇÃO
Limpar com um pano suave e seco. Não utilizar panos e/ou detergentes abrasivos que contenham cloro.

FAIXA DE TEMPERATURA DURANTE INSTALAÇÃO (ºC)
-5 a +60 °C

NÚMERO DE MÓDULOS
8 módulos

NÚMERO DE FUROS PRÉ-PERFURADOS 55 X 20 MM
8

RAL
7011

DIMENSÃO DO ENCAIXE (MM)
250 x 327 mm

NÚMERO DE ENTRADAS LATERAIS
8

VERSÃO
8 elementos

INSTALAÇÃO E MANUTENÇÃO

FAIXA DE OPERAÇÃO DA GARRA (MM)

Entre 11 e 48 mm

REMOÇÃO DE COMPONENTES

Unicamente com ferramenta

NÚMERO DE POSIÇÕES DE ABERTURA DA TAMPA

2

EXTINÇÃO (ºC)

+850 °C / 30 segundos (GWFI segundo norma IEC 60695-2-11)

TIPO DE FIXAÇÃO

Através de fixação de garras na cuba de pavimento ou no abáculo do chão técnico (fornecidas na caixa de chão)

PODE SER INSTALADO EM BANDEJA

Plástica

DIREÇÃO DE INSTALAÇÃO

Horizontal, Vertical

TIPO DE INSTALAÇÃO

A sua conceção para chão de profundidade reduzida permite a sua instalação em qualquer tipo de chão, quer seja chão técnico ou pavimento, combinando este último tipo de instalação com a cuba ref.ª G401

REGULAMENTAÇÃO

REGULAMENTOS

Directive 2014/35/UE LVD + EN 60670-23:2008

simon

INFORMAÇÃO LOGÍSTICA

CÓDIGO EAN UNITÁRIO
8421053093207

ALTURA EMBALAGEM UNITÁRIA
0.00

LARGURA DA EMBALAGEM UNITÁRIA
0.00

COMPRIMENTO EMBALAGEM UNITÁRIA
0.00

VOLUME EMBALAGEM UNITÁRIA
0.00

PESO BRUTO EMBALAGEM UNITÁRIA
2.38

PESO LÍQUIDO DO PRODUTO
2.38

UNIDADE DE PESO EMBALAGEM UNITÁRIA
KGM

EAN EMBALAGEM
8421053093207

UNID. CONTIDAS EMBALAGEM
1

ALTURA EMBALAGEM
80.00

LARGURA DA EMBALAGEM
280.00

COMPRIMENTO EMBALAGEM
356.00

UNIDADE DE MEDIDA EMBALAGEM
MMT

VOLUME EMBALAGEM
7974400.00

UNIDADE DE VOLUME EMBALAGEM
MMQ

PESO BRUTO EMBALAGEM
0.00

PESO LÍQUIDO EMBALAGEM
2.38

UNIDADE DE PESO EMBALAGEM
KGM

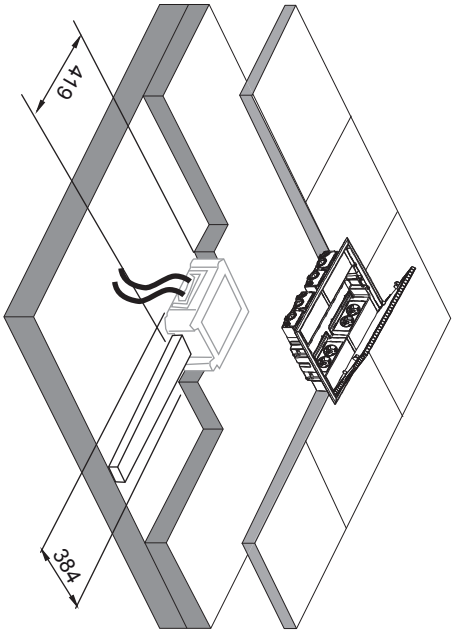
419
384

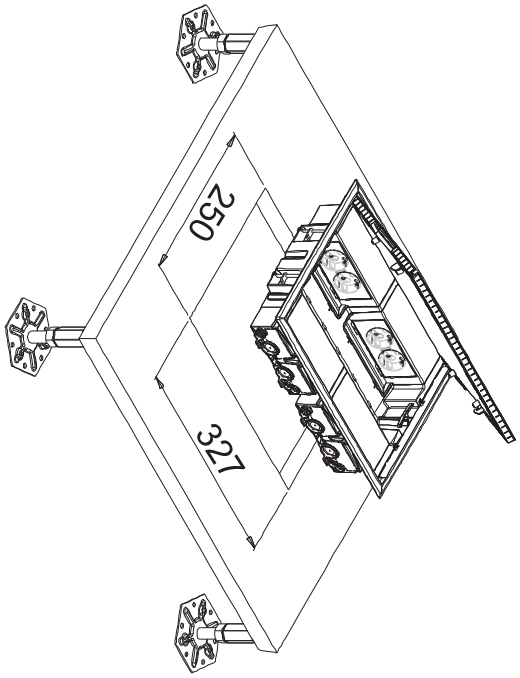
250
327

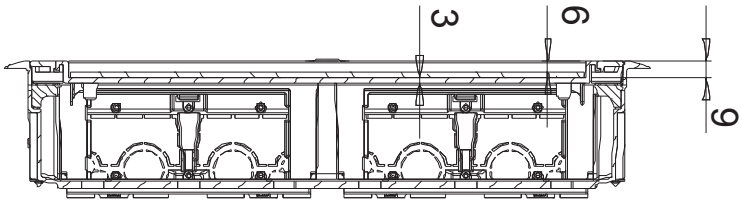
3
6
9

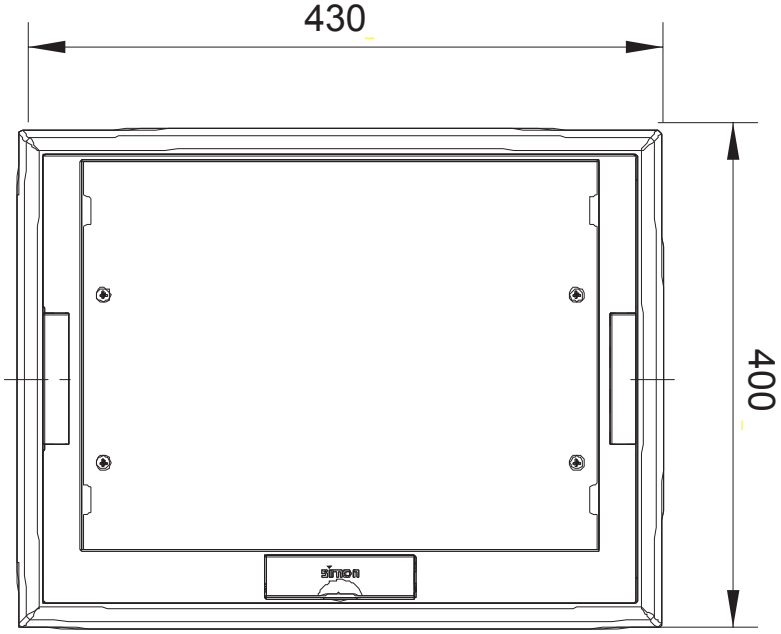
430
400