simon

Couvercle avec hublot pour interrupteur de carte sable mat Simon 360

RÉF. **36000078-099**

simon

simon

INFORMATION DE BASE

DESCRIPTION

Couvercle avec hublot pour interrupteur à carte en finition sable de la série Simon 360. La finition mate, en plus d'être tendance et de s'intégrer dans n'importe quel environnement, évite les reflets de lumière et diminue l'entretien en réduisant les taches et les empreintes. Toucher doux et de qualité qui apporte une sensation de produit sophistiqué dans toutes les couleurs de la série. L'urée est le matériau principal et possède une haute résistance et durabilité, garantissant une longue durée de vie. Couvercle conçu pour son installation dans des mécanismes Simon 75.

FINITION

Sable

COMPATIBILITÉ

Mécanismes Simon 75

MATÉRIAU

Acier,,

CLASSE ETIM

EC000011

REMARQUES

Disponible en 3 finitions mates s360. Disponible avec cadre de la même couleur que l'intérieur sélectionné pour créer un ensemble monochrome ou possibilité d'ensemble bicolore. Pour le nettoyage, il est conseillé d'utiliser un chiffon légèrement humidifié avec de l'eau savonneuse, en évitant d'utiliser des chiffons ou des nettoyants abrasifs contenant du chlore, afin de ne pas endommager la surface du produit.

INFORMATION TECHNIQUE

FONCTION INDICATEUR

Oui

CLASSIFICATION IP

IP20

MAINTENANCE

Nettoyez avec un chiffon doux et sec. N'utilisez pas de chiffons abrasifs et/ou de nettoyants contenant du chlore.

RAL

7044

INSTALLATION ET MAINTENANCE

RETRAIT DU COUVERCLE

Avec outil seulement

simon

INFORMATION LOGISTIQUE

CODE EAN UNITAIRE
8421053440865

HAUTEUR EMBALLAGE UNITAIRE
0.00

LARGEUR EMBALLAGE UNITAIRE
0.00

LONGUEUR EMBALLAGE UNITAIRE
0.00

UNITÉ DE MESURE EMBALLAGE UNITAIRE
MMT

VOLUME EMBALLAGE UNITAIRE
0.00

UNITÉ DE VOLUME EMBALLAGE UNITAIRE
MMQ

POIDS BRUT EMBALLAGE UNITAIRE
0.03

POIDS NET DU PRODUIT
0.02

UNITÉ DE POIDS EMBALLAGE UNITAIRE
KGM

EAN EMBALLAGE
8421053440872

UNIT. CONTENUES EMBALLAGE
5

HAUTEUR EMBALLAGE
85.00

LARGEUR EMBALLAGE
80.00

LONGUEUR EMBALLAGE
120.00

UNITÉ DE MESURE EMBALLAGE
MMT

VOLUME EMBALLAGE
816000.00

UNITÉ DE VOLUME EMBALLAGE
MMQ

POIDS BRUT EMBALLAGE
0.13

POIDS NET EMBALLAGE
0.10

UNITÉ DE POIDS EMBALLAGE
KGM

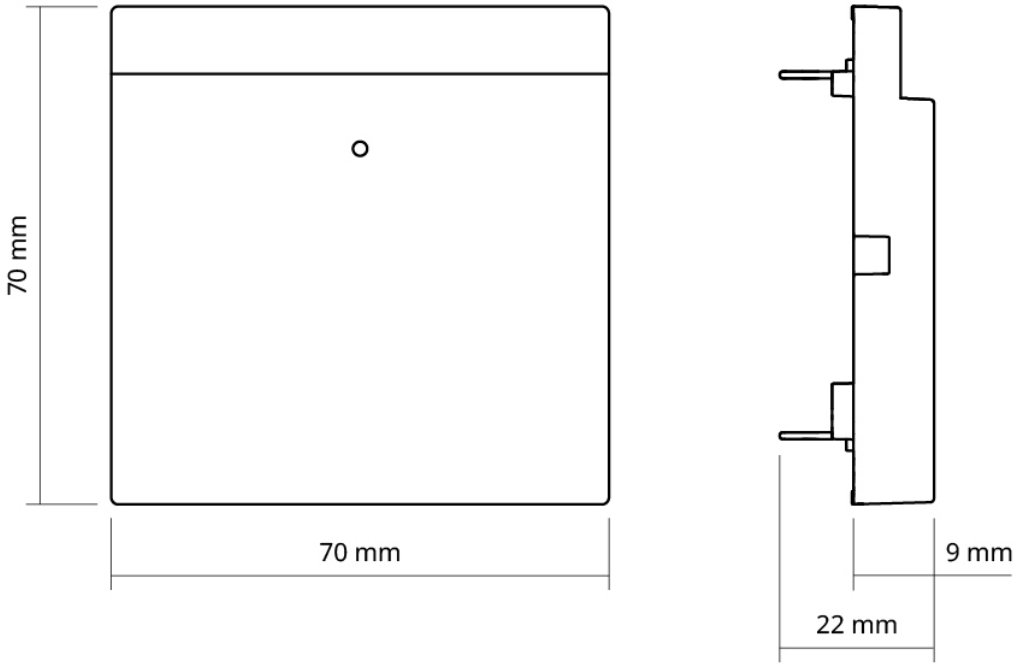
70 mm
70 mm
9 mm
22 mm