Motor pulsador unipolar campana 10A 127V~ sin tecla Simon 82

REF. **75150-69**

simon

INFORMACIÓN BÁSICA

DESCRIPCIÓN

El motor pulsador unipolar campana 10A 127V~ sin tecla pertenece a la serie Simon 82 y ha sido fabricado siguiendo los más altos estándares de calidad y seguridad. Es unipolar y funciona con una capacidad de 10A y 127V, ideal para estimular las conexiones e iluminar los entornos con intensidad.

El tipo de embornamiento es de tornillo, para garantizar la precisión al momento de su instalación en los distintos ambientes en los que será utilizado. Debido a que la serie Simon se caracteriza por su versatilidad, es apto para superficies y empotrar. El funcionamiento es pulsante y la versión individual.

Los materiales con los que está constituido son una aleación de metales, cobre zinc, plomo y latón. Son componentes de gran calidad, resistentes a los agentes externos y muy fáciles de manipular.

La sección de cable admitida es de 3.3mm y el pelado de 11mm.

ACABADO

Madera

CONTENIDO DEL EMBALAJE

Mecanismo e instrucciones

COMPATIBILIDAD

Placas y teclas Simon 82

CLASE ETIM

EC000029

OBSERVACIONES

Posibilidad de implementar función señalizadora mediante soporte lámpara neón y tecla con visor

INFORMACIÓN TÉCNICA

MERCADO DISPONIBLE

México y Latinoamérica

SECCIÓN DE CABLE ADMITIDA (MM)

3,3 mm

NÚMERO DE ELEMENTOS POSIBLES

1 elemento

FUNCIÓN INDICADORA

No

INTENSIDAD (A)

10 A

MANTENIMIENTO

Limpiar con un paño suave y seco. No utilizar paños y/o limpiadores abrasivos que contengan cloro.

TIPO DE MECANISMO

Push

RANGO DE TEMPERATURA DE ALMACENAMIENTO (ºC)

50 ºC

VERSIÓN

Individual

INSTALACIÓN Y MANTENIMIENTO

GARRA
Simon 27

INSTALABLE EN CAJA DE EMPOTRAR
Universal

DIRECCIÓN DE INSTALACIÓN
Horizontal, Vertical

TIPO DE INSTALACIÓN
Apto para superficie y empotrar

NORMATIVA

REGULACIONES
NMX-J-005-ANCE-2005 + NMX-J-508-ANCE-2010

simon

INFORMACIÓN LOGÍSTICA

CÓDIGO EAN UNITARIO
8421053255803

ALTURA EMBALAJE UNITARIO
0.00

ANCHO EMBALAJE UNITARIO
0.00

LONGITUD EMBALAJE UNITARIO
0.00

UNIDAD DE MEDIDA EMBALAJE UNITARIO
MMT

VOLUMEN EMBALAJE UNITARIO
730080.00

UNIDAD DE VOLUMEN EMBALAJE UNITARIO
MMQ

PESO BRUTO EMBALAJE UNITARIO
0.02

PESO NETO DEL PRODUCTO
0.02

UNIDAD DE PESO EMBALAJE UNITARIO
KGM

EAN EMBALAJE
8421053060858

UDS. CONTENIDAS EMBALAJE
10

ALTURA EMBALAJE
54.00

ANCHO EMBALAJE
104.00

LONGITUD EMBALAJE
130.00

UNIDAD DE MEDIDA EMBALAJE
MMT

VOLUMEN EMBALAJE
864864.00

UNIDAD DE VOLUMEN EMBALAJE
MMQ

PESO BRUTO EMBALAJE
0.20

PESO NETO EMBALAJE
0.20

UNIDAD DE PESO EMBALAJE
KGM

VISTA FRONTAL E ISOMÉTRICA DEL PRODUCTO

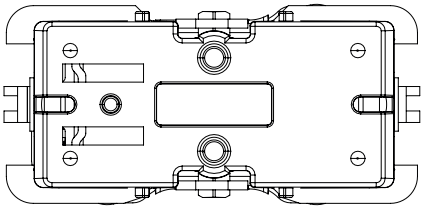

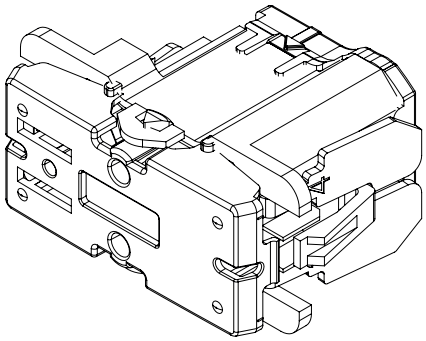

DIAGRAMA DE MONTAJE

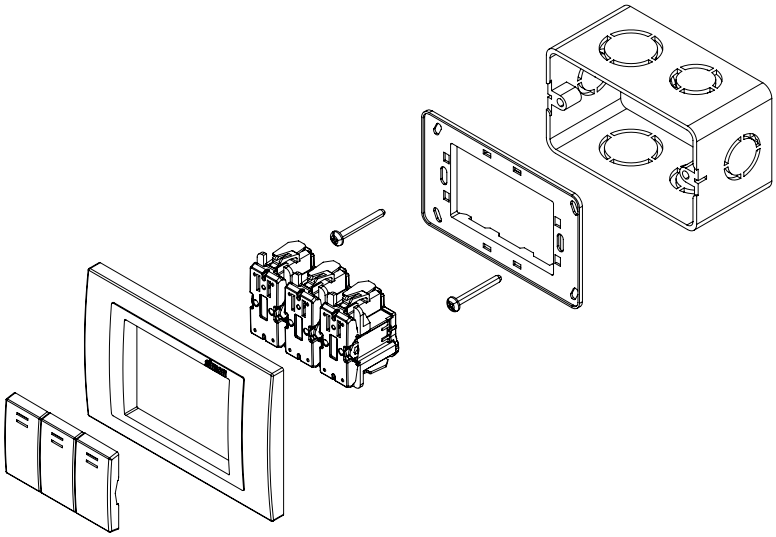

*Placa y chasis NO incluidos

DIAGRAMA DE CONEXIÓN

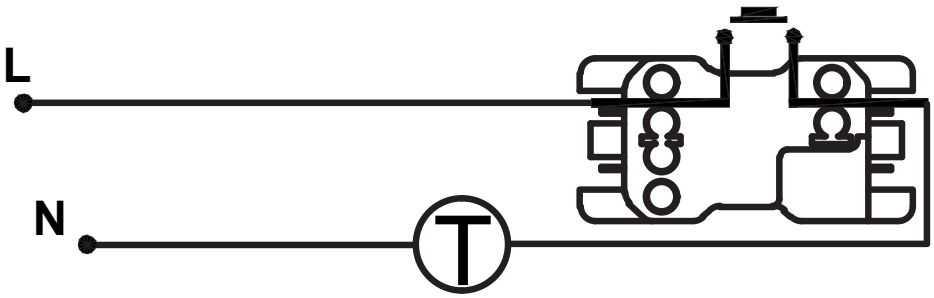

MECANISMOS SIMON 31, 75, 77, 82 Y 88

Mecanismos básicos / Basic switches

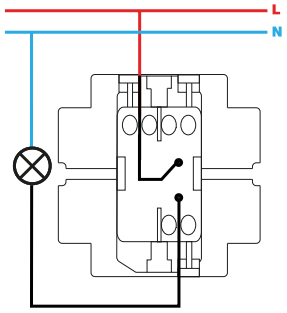

Interruptor unipolar / Single-pole switch
XXXX101-XXX

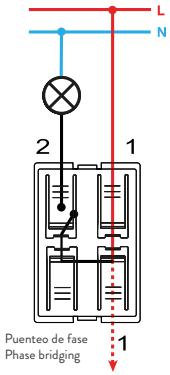

Interruptor unipolar / Single-pole switch
7700101-039

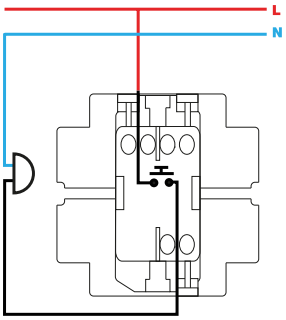

Pulsador / Push button switch
XXXX150-XXX

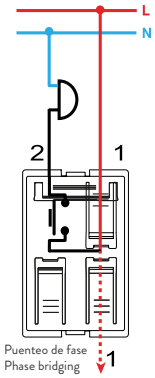

Pulsador / Push button switch
7700150-039

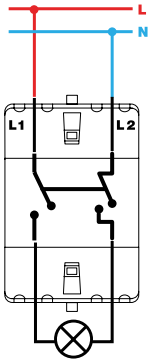

Interruptor bipolar / Double pole switch
XXXX133-XXX

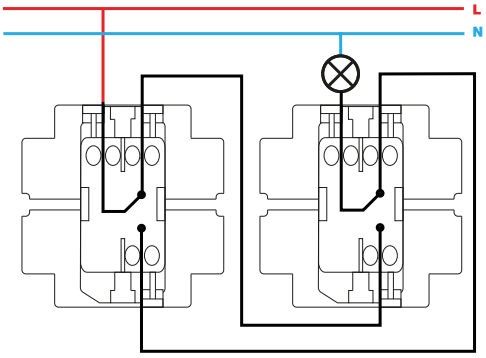

Conmutador / 2-way switch
XXXX201-XXX

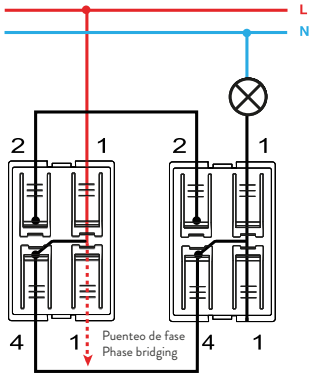

Conmutador / 2-way switch
7700201-039

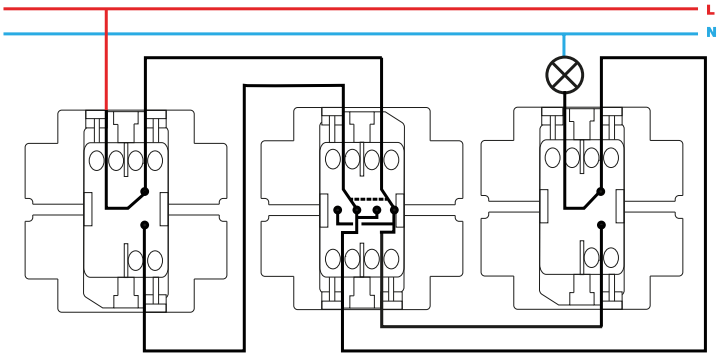

Conmutador cruce / Intermediate switch
XXXX251-XXX

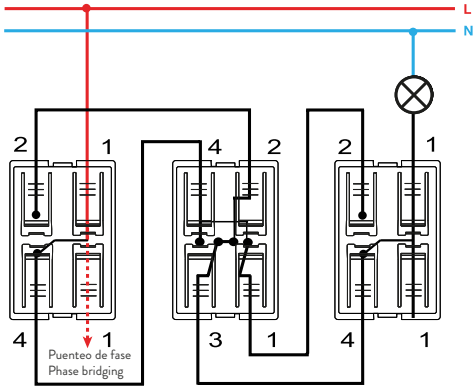

Conmutador cruce / Intermediate switch
7700251-039

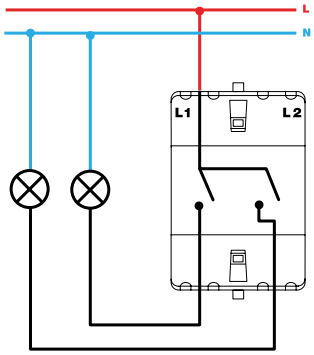

Grupo 2 interruptores / 2 switches group
XXXX398-XXX

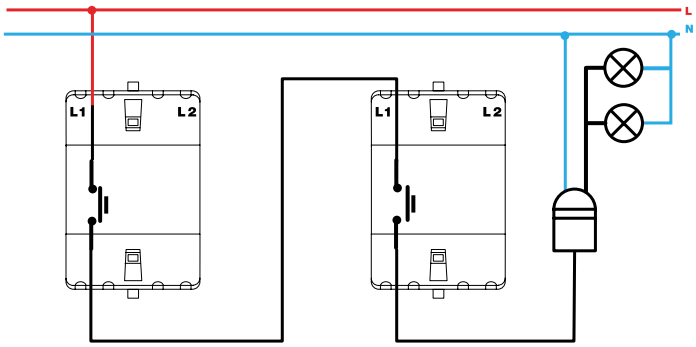

Pulsador desconexión / Push button desconexion switch
XXXX152-XXX

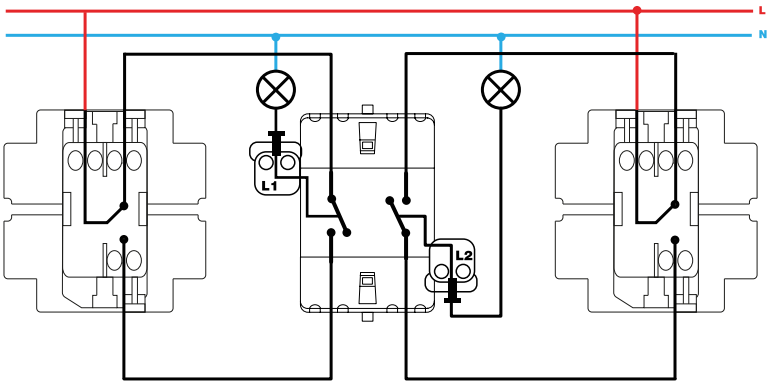

Grupo dos conmutadores / 2-way switches group
XXXX397-XXX

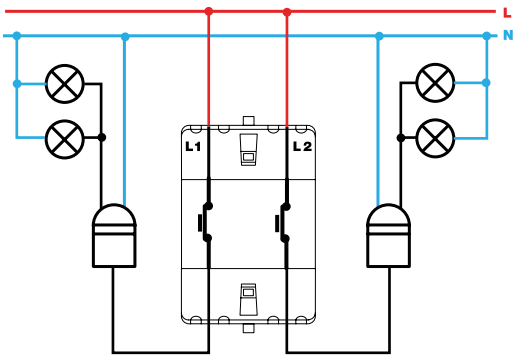

Grupo de pulsadores desconexión / Push button switch desconexion group XXXX395-XXX

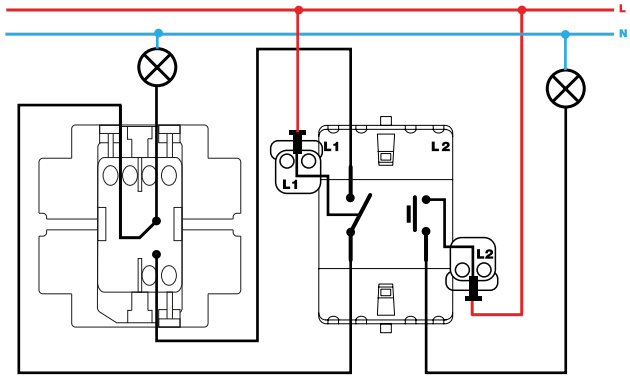

Grupo conmutador y pulsador / 2-way and push button switch group
XXXX301-XXX

Mecanismos con piloto / Pilot switches

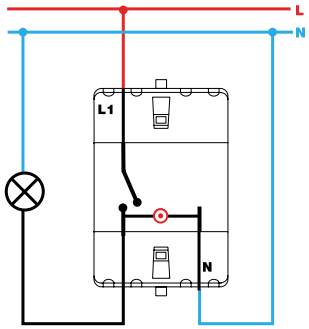

Interruptor unipolar / Single-pole switch
XXXX102-XXX

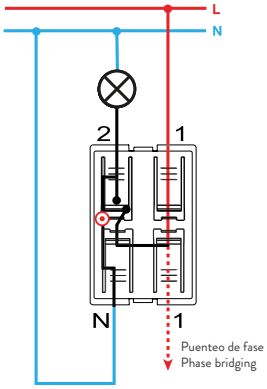

Interruptor con piloto / Push button pilot switch
7700112-039

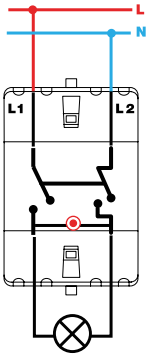

Interruptor bipolar / Double pole switch
XXXX134-XXX

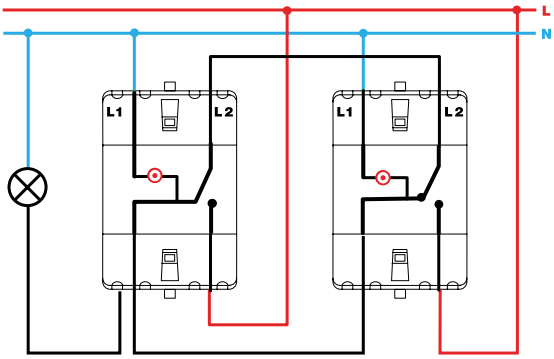

Conmutador / 2-way switch
XXXX202-XXX

Mecanismos con luminoso / Switches with light

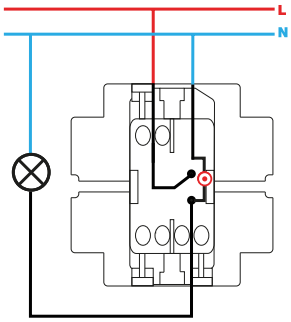

Interruptor unipolar con luminoso / Single-pole switch with light
XXXX104-XXX

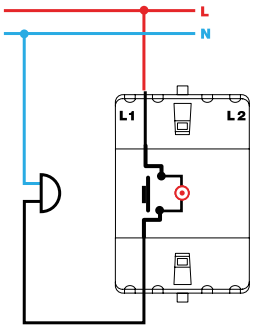

Pulsador con luminoso / Push button switch with light
XXXX160-XXX

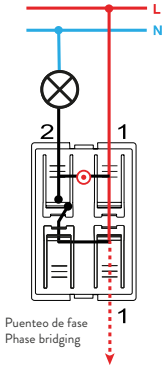

Pulsador con luminoso / Push button switch with light
7700160-039

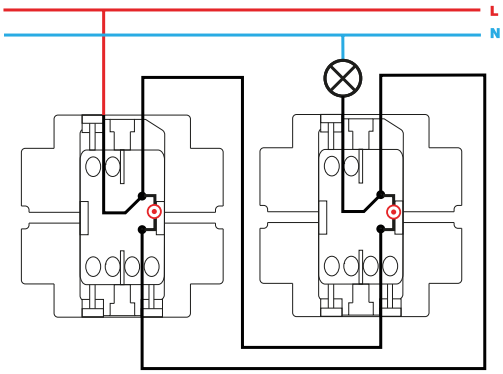

Conmutador con luminoso / 2-way switch with light
XXXX204-XXX

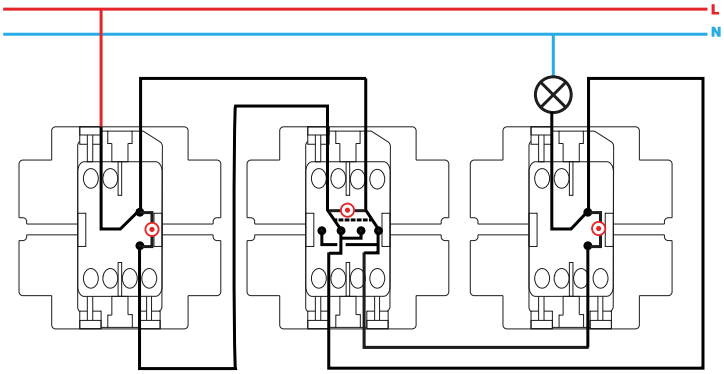

Conmutador cruce con luminoso / Intermediate switch with light
XXXX254-XXX