Prise de signal R-TV+Sat intermédiaire aluminium Simon 270

RÉF. **20000487-093**

INFORMATION DE BASE

DESCRIPTION

Prise de signal R-TV+SAT intermédiaire de la série Simon 270, conçue pour les installations en cascade entre la prise unique et la prise terminale. Connecteur de sortie FM/TV mâle et SAT femelle, avec blindage IEC et impédance de 75 Ω. Fabriquée en thermoplastique, elle mesure 45 x 45 mm. Bande passante de 47 à 862 MHz en R-TV et de 950 à 2150 MHz en SAT, avec une atténuation de dérivation supérieure à 25 dB. Adaptée au montage encastré dans un boîtier universel, en position horizontale. Indice de protection IP20. Plage de température de fonctionnement : 5 à 45 °C. Plage de température de stockage : -25 à 50 °C. Nettoyer avec un chiffon doux légèrement humidifié à l'eau savonneuse, en évitant les nettoyants abrasifs ou chlorés. Jusqu'à 9 finitions disponibles : 090 Blanc Brillant ; 190 Blanc Mat ; 091 Cuivre ; 093 Aluminium ; 094 Champagne ; 095 Or ; 096 Titane ; 097 Bronze ; 098 Noir Mat.

FINITION

Aluminium mat

COMPATIBILITÉ

Cadres Simon 270

CLASSE ETIM

EC000439

MATÉRIAU

CONTENU DE L'EMBALLAGE

Prise R-TV + SAT, enjoliveur et mode d'emploi

simon

INFORMATION TECHNIQUE

MARCHÉ DISPONIBLE
CE

COMPATIBLE 12V AC/DC
Non

COMPATIBLE 230V AC/DC
Non

SECTION DE CÂBLE ADMISE (MM)
De 1,5 á 2,5 mm

TYPE DE CONNECTEUR
R/TV+SAT

NOMBRE D'ÉLÉMENTS POSSIBLES
1 élément

FORMAT
R/TV,SAT

CLASSIFICATION IP
IP20

MAINTENANCE
Nettoyez avec un chiffon doux et sec. N'utilisez pas de chiffons abrasifs et/ou de nettoyants contenant du chlore.

PLAGE DE TEMPÉRATURE DE FONCTIONNEMENT (ºC)
5 - 45 ºC

RAL
9006

PLAGE DE TEMPÉRATURE DE STOCKAGE (ºC)
-25 - 50 ºC

PERTE D'INSERTION TV (MHZ)
3,5 dB

PERTE D'INSERTION SAT (MHZ)
5 dB

PERTE DE DÉRIVATION TV (MHZ)
7,5 dB

PERTE DE DÉRIVATION SAT (MHZ)
9 dB

ATTÉNUATION DE DÉRIVATION (DB)
>25 dB

INSTALLATION ET MAINTENANCE

DÉNUDAGE DE CÂBLE NÉCESSAIRE (MM)
8

INSTALLABLE DANS BOÎTE D'ENCASTREMENT
Universal

SENS D'INSTALLATION
Horizontal, Vertical

TYPE D'INSTALLATION
À encastrer

TYPE DE CONNEXION DE BORNE - FONCTION 1
À vis

RÉGLEMENTATION

RÉGLEMENTATIONS
Dir. 2014/30/UE EMC | Dir. 2011/65/UE RoHS + post. mod. | EN 50083-2:2012 + A1:2015 | EN IEC 63000:2018

simon

INFORMATION LOGISTIQUE

CODE EAN UNITAIRE
8421053266182

HAUTEUR EMBALLAGE UNITAIRE
0.00

LARGEUR EMBALLAGE UNITAIRE
0.00

LONGUEUR EMBALLAGE UNITAIRE
0.00

UNITÉ DE MESURE EMBALLAGE UNITAIRE
MMT

VOLUME EMBALLAGE UNITAIRE
0.00

UNITÉ DE VOLUME EMBALLAGE UNITAIRE
MMQ

POIDS BRUT EMBALLAGE UNITAIRE
0.09

POIDS NET DU PRODUIT
0.09

UNITÉ DE POIDS EMBALLAGE UNITAIRE
KGM

EAN EMBALLAGE
8421053264904

UNIT. CONTENUES EMBALLAGE
5

HAUTEUR EMBALLAGE
55.50

LARGEUR EMBALLAGE
58.00

LONGUEUR EMBALLAGE
280.00

UNITÉ DE MESURE EMBALLAGE
MMT

VOLUME EMBALLAGE
901320.00

UNITÉ DE VOLUME EMBALLAGE
MMQ

POIDS BRUT EMBALLAGE
0.00

POIDS NET EMBALLAGE
0.44

UNITÉ DE POIDS EMBALLAGE
KGM

INTERMEDIA
20000487-09

FINAL
20000488-09x

UNICA
20000486-09x

En Serie/Cascada

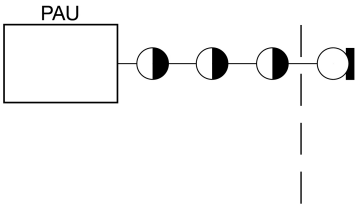

En Estrella

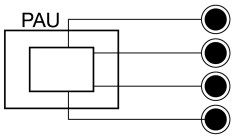

1

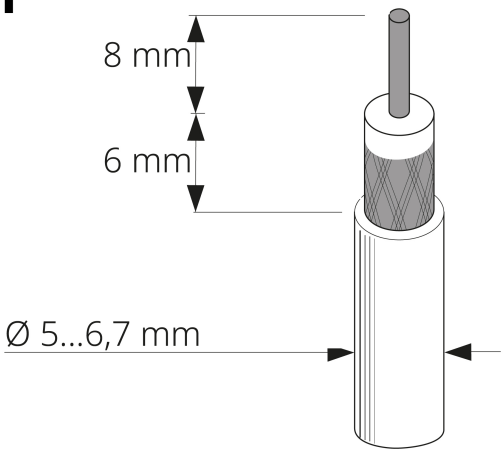

2

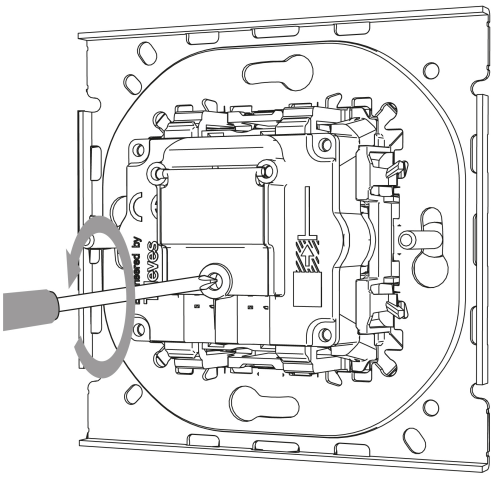

3

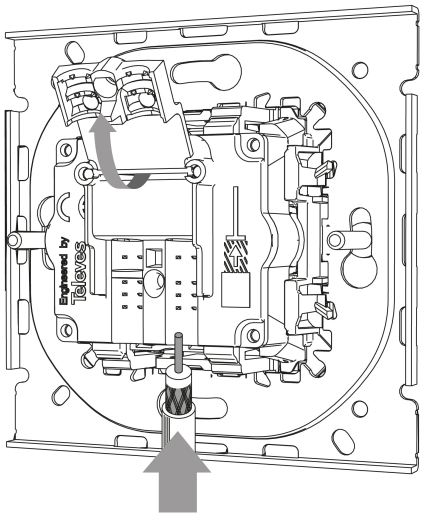

4

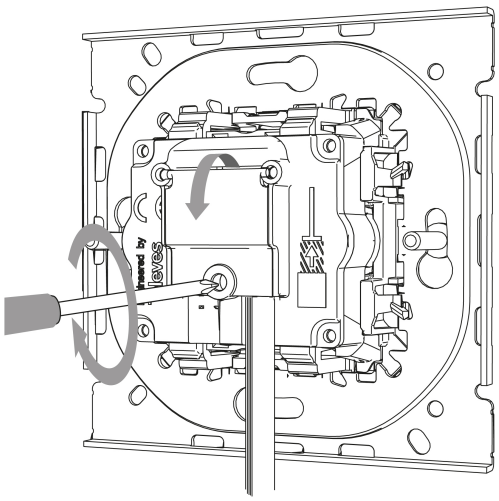

Para información más detallada consultar la hoja de instrucciones
For more detailed information check the instruction sheet