# Tomada de sinal R-TV+Sat final cava Simon 270

REF. **20000488-094**

## INFORMAÇÃO BÁSICA

### DESCRIÇÃO

Tomada de sinal R-TV+SAT final da série Simon 270, indicada para o último ponto de uma instalação em cascata. Conector de saída FM/TV macho e SAT fêmea, com blindagem IEC e impedância de 75 Ω. Fabricada em termoplástico, mede 45 x 45 mm. Banda de passagem de 47 a 862 MHz em R-TV e de 950 a 2150 MHz em SAT, com uma atenuação de derivação superior a 10 dB. Adequada para embutir em caixa universal, em posição horizontal. Grau de proteção IP20. Intervalo de temperatura de funcionamento: 5 a 45 °C. Intervalo de temperatura de armazenamento: -25 a 50 °C. Para a limpeza, utilizar um pano suave ligeiramente humedecido em água com sabão, evitando produtos de limpeza abrasivos ou com cloro. Disponível em até 9 cores de acabamento: 090 Branco Brilhante; 190 Branco Mate; 091 Cobre; 093 Alumínio; 094 Champagne; 095 Ouro; 096 Titânio; 097 Bronze; 098 Preto Mate.

### ACABAMENTO

Champanhe Matt

### COMPATIBILIDADE

Espelhos Simon 270

### CLASSE ETIM

EC000439

### MATERIAL

Termoplástico

### CONTEÚDO DA EMBALAGEM

Tomada R-TV+SAT, tampa e folha de instruções

## INFORMAÇÃO TÉCNICA

### DISPONÍVEL NO MERCADO
CE

### COMPATÍVEL 12V AC/DC
Não

### COMPATÍVEL 230V AC/DC
Não

### SECÇÃO DE CABO PERMITIDA (MM)
De 1,5 a 2,5 mm

### TIPO DE CONECTOR
R/TV+SAT

### NÚMERO DE ELEMENTOS POSSÍVEIS
1 elemento

### FORMATO
R/TV,SAT

### CLASSIFICAÇÃO IP
IP20

### MANUTENÇÃO
Limpar com um pano suave e seco. Não utilizar panos e/ou detergentes abrasivos que contenham cloro.

### TIPO DE MECANISMO
Insertion

### FAIXA DE TEMPERATURA DE OPERAÇÃO (ºC)
5 - 45 ºC

### RAL
7048

### FAIXA DE TEMPERATURA DE ARMAZENAMENTO (ºC)
-25 - 50 ºC

### PERDA DE DERIVAÇÃO TV (MHZ)
4 dB

### PERDA DE DERIVAÇÃO SAT (MHZ)
5 dB

### ATENUAÇÃO DE DERIVAÇÃO (DB)
>10 dB

## INSTALAÇÃO E MANUTENÇÃO

### DESCASCAMENTO NECESSÁRIO DO CABO (MM)
8

### INSTALÁVEL EM CAIXA DE JUNÇÃO EMBUTIDA
Universal

### DIREÇÃO DE INSTALAÇÃO
Horizontal, Vertical

### TIPO DE INSTALAÇÃO
Apto para encastrar

### TIPO DE CONEXÃO DO TERMINAL - FUNÇÃO 1
Por parafuso

## REGULAMENTAÇÃO

### REGULAMENTOS
Dir. 2014/30/UE EMC | Dir. 2011/65/UE RoHS + post. mod. | EN 50083-2:2012 + A1:2015 | EN IEC 63000:2018

simon

## INFORMAÇÃO LOGÍSTICA

CÓDIGO EAN UNITÁRIO
8421053266274

ALTURA EMBALAGEM UNITÁRIA
0.00

LARGURA DA EMBALAGEM UNITÁRIA
0.00

COMPRIMENTO EMBALAGEM UNITÁRIA
0.00

UNIDADE DE MEDIDA EMBALAGEM UNITÁRIA
MMT

VOLUME EMBALAGEM UNITÁRIA
0.00

UNIDADE DE VOLUME EMBALAGEM UNITÁRIA
MMQ

PESO BRUTO EMBALAGEM UNITÁRIA
0.09

PESO LÍQUIDO DO PRODUTO
0.09

UNIDADE DE PESO EMBALAGEM UNITÁRIA
KGM

EAN EMBALAGEM
8421053264997

UNID. CONTIDAS EMBALAGEM
5

ALTURA EMBALAGEM
55.50

LARGURA DA EMBALAGEM
58.00

COMPRIMENTO EMBALAGEM
280.00

UNIDADE DE MEDIDA EMBALAGEM
MMT

VOLUME EMBALAGEM
901320.00

UNIDADE DE VOLUME EMBALAGEM
MMQ

PESO BRUTO EMBALAGEM
0.00

PESO LÍQUIDO EMBALAGEM
0.44

INTERMEDIA
20000487-09

FINAL
20000488-09x

UNICA
20000486-09x

En Serie/Cascada

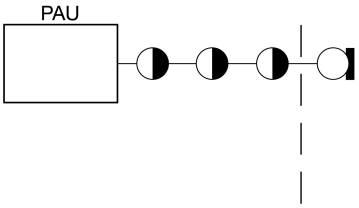


En Estrella

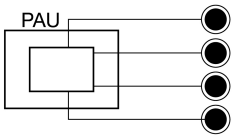


**1**

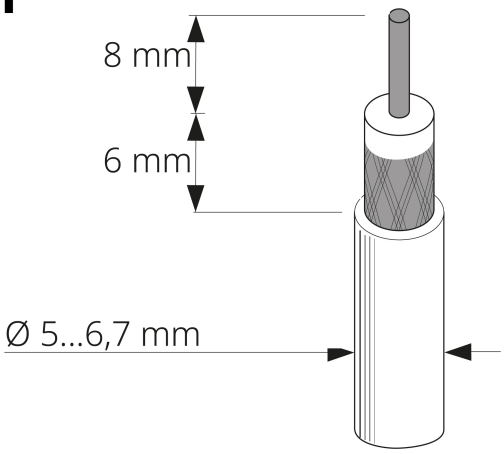


**2**

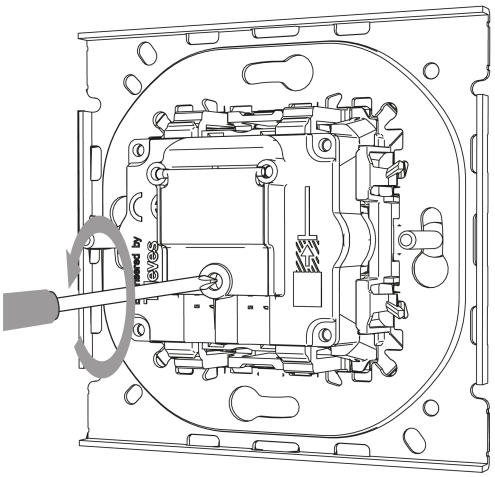

**3**

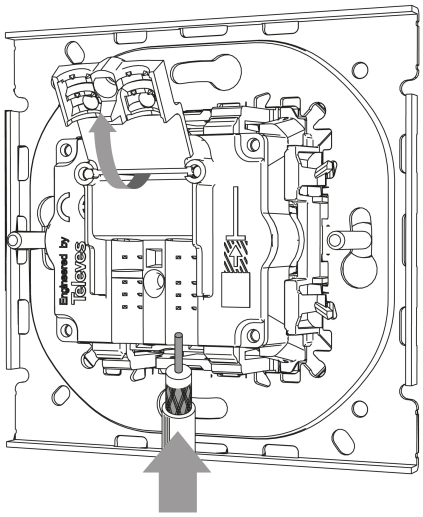

**4**

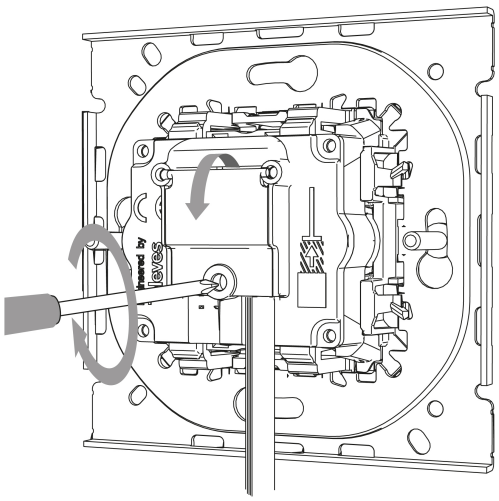

Para información más detallada consultar la hoja de instrucciones
For more detailed information check the instruction sheet