Interruptor para persianas con 3 posiciones 127V~ grafito Simon 26

REF. **2600333-038**

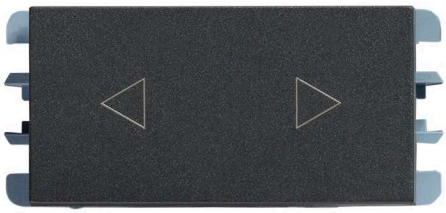

INFORMACIÓN BÁSICA

DESCRIPCIÓN

La tecnología nos plantea desafíos día a día, llevándonos a adaptarnos constantemente, no sólo nosotros mismos, sino también a nuestros entornos. Simon sabe de esto y ha creado el mejor catálogo para una casa inteligente con su serie 26. Todo lo que puedas necesitar para tener un hogar inteligente lo encontrarás en esta variedad de artículos para instalaciones eléctricas de última generación.

Así es que te presentamos el interruptor para persianas con tres posiciones de la serie Simon 26, apto para empotrar y pensado para un montaje rápido y muy fácil.

Está fabricado en materiales de alta calidad que garantizan una gran durabilidad, así como un diseño impecable.

Un dispositivo muy discreto que casi no sobresale de la pared y viene con tres posiciones. Se puede levantar la cortina, bajar o detenerla si la queremos en una posición intermedia. Se trata de una tecla basculante en terminación color grafito que hará de tu hogar un palacio del diseño y buen gusto.

ACABADO

Grafito

CONTENIDO DEL EMBALAJE

Mecanismo con tapa y hoja de instrucciones

INFORMACIÓN TÉCNICA

MERCADO DISPONIBLE
México y Latinoamérica

SECCIÓN DE CABLE ADMITIDA (MM)
3,3 mm

TIPO DE TRABA
Tornillo

MANTENIMIENTO
Limpiar con un paño suave y seco. No utilizar paños y/o limpiadores abrasivos que contengan cloro.

RANGO DE TEMPERATURA DE ALMACENAMIENTO (ºC)
50 ºC

VERSIÓN
Individual

INSTALACIÓN Y MANTENIMIENTO

DESNUDADO DE CABLE NECESARIO (MM)
11

INSTALABLE EN CAJA DE EMPOTRAR
Universal

TIPO DE INSTALACIÓN
Apto para empotrar

NORMATIVA

REGULACIONES
NMX-J-005-ANCE-2005 + NMX-J-508-ANCE-2010

INFORMACIÓN LOGÍSTICA

CÓDIGO EAN UNITARIO
7506207320444

ALTURA EMBALAJE UNITARIO
22.70

ANCHO EMBALAJE UNITARIO
37.50

LONGITUD EMBALAJE UNITARIO
50.30

UNIDAD DE MEDIDA EMBALAJE UNITARIO
MMT

VOLUMEN EMBALAJE UNITARIO
0.04

UNIDAD DE VOLUMEN EMBALAJE UNITARIO
DMQ

PESO BRUTO EMBALAJE UNITARIO
34.00

PESO NETO DEL PRODUCTO
18.00

UNIDAD DE PESO EMBALAJE UNITARIO
GRM

EAN EMBALAJE
7506207320444

UDS. CONTENIDAS EMBALAJE
1

ALTURA EMBALAJE
27.00

ANCHO EMBALAJE
58.00

LONGITUD EMBALAJE
61.00

UNIDAD DE MEDIDA EMBALAJE
MMT

VOLUMEN EMBALAJE
0.10

UNIDAD DE VOLUMEN EMBALAJE
DMQ

PESO BRUTO EMBALAJE
0.03

PESO NETO EMBALAJE
18.00

UNIDAD DE PESO EMBALAJE
KGM

VISTA FRONTAL E ISOMÉTRICA DEL PRODUCTO

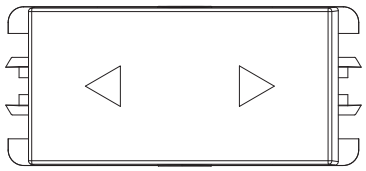

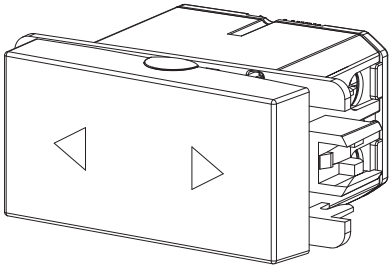

DIAGRAMA DE MONTAJE

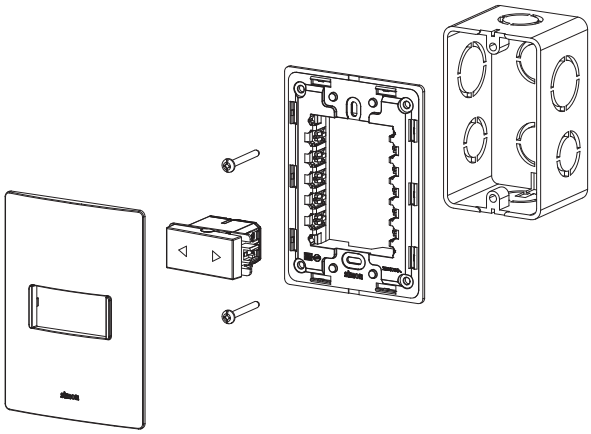

*Placa y Chasis NO incluidos
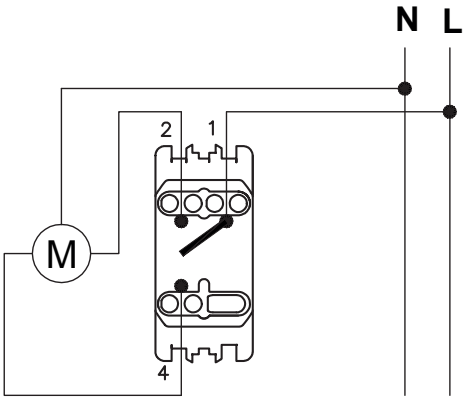
DIAGRAMA DE CONEXIÓN