Caixa de chão quadrada de profundidade reduzida para 4 elementos em pavimento ou chão técnico cinza Simon 500 Cima

REF. **52050202-035**

INFORMAÇÃO BÁSICA

DESCRIÇÃO

A caixa de chão quadrada da gama Simon 500 em cor cinza, está especialmente desenhada para instalar em chão de escassa profundidade. Além disso é válida tanto para chão de pavimento como para chão técnicos, isto é ligeiramente elevados sobre o pavimento base. Com dimensões de 252 x 180 milímetros e 69 milímetros de profundidade, a caixa de chão quadrada Simon 500 pode fornecer energia elétrica a um total de 4 elementos. Se opta-se por instalar mediante encastramento no chão de pavimento, deverá completar-se a instalação com uma cuba de plástico (ref.G201). Também pode-se acompanhar de uma tampa embelezadora (ref.52053202-035), se não se instala no mesmo revestimento. Esta caixa conta com o valor acrescentado de estar composta por materiais de alta qualidade baseados no termoplástico autoextinguível, que reduzem a propagação de um possível incêndio pela divisão onde se localize. Assim mesmo, dispõe de capacidade para reduzir a toxicidade do fumo.

ACABAMENTO

Cinza

MATERIAL

Plástico

COMPATIBILIDADE

Mecanismos Simon 500 CIMA e Simon 27 Play/Simon K45 (através de adaptador específico)

CONTEÚDO DA EMBALAGEM

Caixa de chão e manual de instalação

CLASSE ETIM

EC000024

OBSERVAÇÕES

Para completar a instalação do produto em chão de pavimento, uma vez configurado, combinar com uma cuba de plástico (ref.ª G201). Opcionalmente é possível combinar com a tampa embelezadora de enchimento (ref.ª 52053202-035) caso não seja instalado o mesmo revestimento do chão.

INFORMAÇÃO TÉCNICA

DISPONÍVEL NO MERCADO
CE

PROTEÇÃO CONTRA ACESSO DIRETO DE CONTATOS
Não

PROTEÇÃO CONTRA ENTRADA DE POEIRA E PEQUENOS OBJETOS
Sim, graças à inclusão das saídas de cabos em plástico dúctil

DISPONÍVEL EM
4, 6 e 8 elementos

NÚMERO DE FUROS PARA FIXAÇÃO DE BRAÇADEIRAS
4

RIGIDEZ DIELÉTRICA
Sem perfuração nem contorno com 2000 V a 50 Hz durante 1 minuto

TEMPERATURA MÁXIMA DURANTE TRABALHOS DE CONSTRUÇÃO (ºC)
+90 °C

RESISTÊNCIA AO CALOR (ºC)
+125 °C (segundo norma IEC 60695-10-2)

CLASSIFICAÇÃO IK
08

RESISTÊNCIA DE ISOLAMENTO (V-MΩ)
>5 MOhms a 500 V

CLASSIFICAÇÃO IP
IP4X

DISPONIBILIDADE DE KIT
Sim

MANUTENÇÃO
Limpar com um pano suave e seco. Não utilizar panos e/ou detergentes abrasivos que contenham cloro.

FAIXA DE TEMPERATURA DURANTE INSTALAÇÃO (ºC)
-5 a +60 °C

NÚMERO DE MÓDULOS
4 módulos

NÚMERO DE FUROS PRÉ-PERFURADOS 55 X 20 MM
4

RAL
7011

DIMENSÃO DO ENCAIXE (MM)
250 x 178 mm

NÚMERO DE ENTRADAS LATERAIS
4

VERSÃO
4 elementos

INSTALAÇÃO E MANUTENÇÃO

FAIXA DE OPERAÇÃO DA GARRA (MM)

Entre 11 e 48 mm

REMOÇÃO DE COMPONENTES

Unicamente com ferramenta

NÚMERO DE POSIÇÕES DE ABERTURA DA TAMPA

2

EXTINÇÃO (ºC)

+850 °C / 30 segundos (GWFI segundo norma IEC 60695-2-11)

TIPO DE FIXAÇÃO

Através de fixação de garras na cuba de pavimento ou no abáculo do chão técnico (fornecidas na caixa de chão)

PODE SER INSTALADO EM BANDEJA

Plástica

DIREÇÃO DE INSTALAÇÃO

Horizontal, Vertical

TIPO DE INSTALAÇÃO

A sua conceção para chão de profundidade reduzida permite a sua instalação em qualquer tipo de chão, quer seja chão técnico ou pavimento, combinando este último tipo de instalação com a cuba ref.ª G201

REGULAMENTAÇÃO

REGULAMENTOS

Directive 2014/35/UE LVD + EN 60670-23:2008

simon

INFORMAÇÃO LOGÍSTICA

CÓDIGO EAN UNITÁRIO
8421053093184

ALTURA EMBALAGEM UNITÁRIA
0.00

LARGURA DA EMBALAGEM UNITÁRIA
0.00

COMPRIMENTO EMBALAGEM UNITÁRIA
0.00

VOLUME EMBALAGEM UNITÁRIA
0.00

PESO BRUTO EMBALAGEM UNITÁRIA
1.25

PESO LÍQUIDO DO PRODUTO
1.25

UNIDADE DE PESO EMBALAGEM UNITÁRIA
KGM

EAN EMBALAGEM
8421053093184

UNID. CONTIDAS EMBALAGEM
1

ALTURA EMBALAGEM
80.00

LARGURA DA EMBALAGEM
210.00

COMPRIMENTO EMBALAGEM
280.00

UNIDADE DE MEDIDA EMBALAGEM
MMT

VOLUME EMBALAGEM
4704000.00

UNIDADE DE VOLUME EMBALAGEM
MMQ

PESO BRUTO EMBALAGEM
0.00

PESO LÍQUIDO EMBALAGEM
1.25

UNIDADE DE PESO EMBALAGEM
KGM

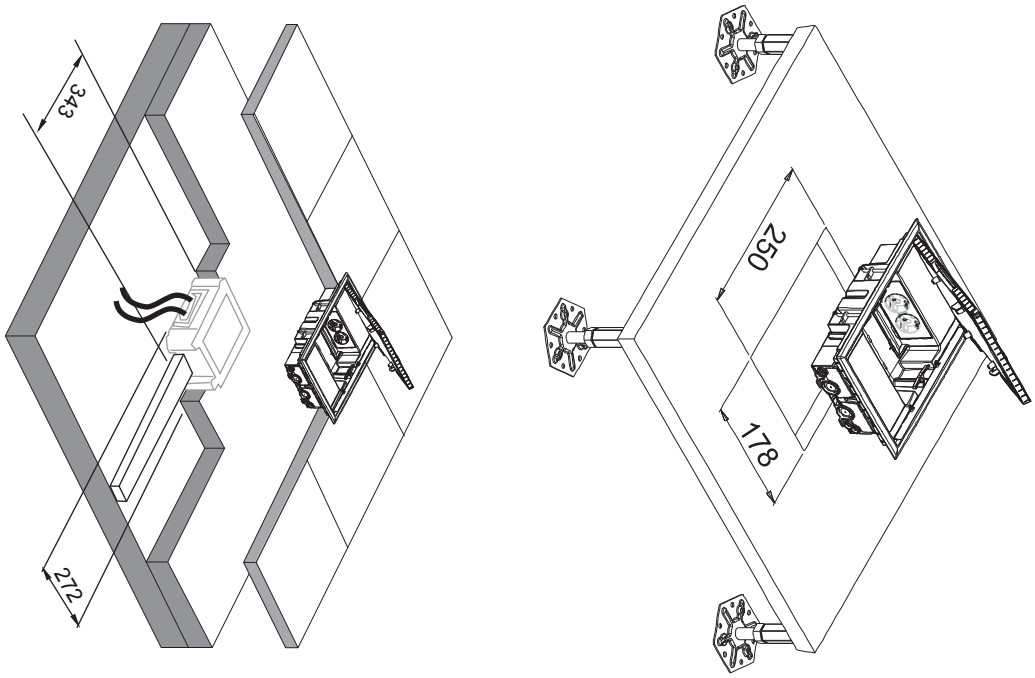
343
272
250
178

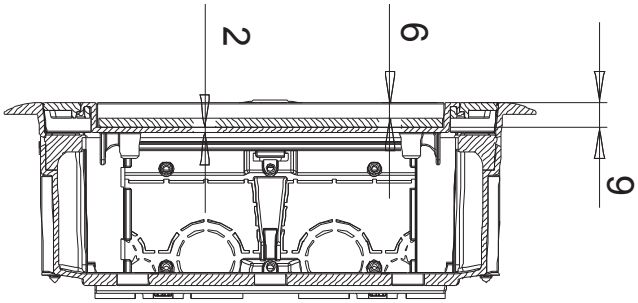
2
6
9

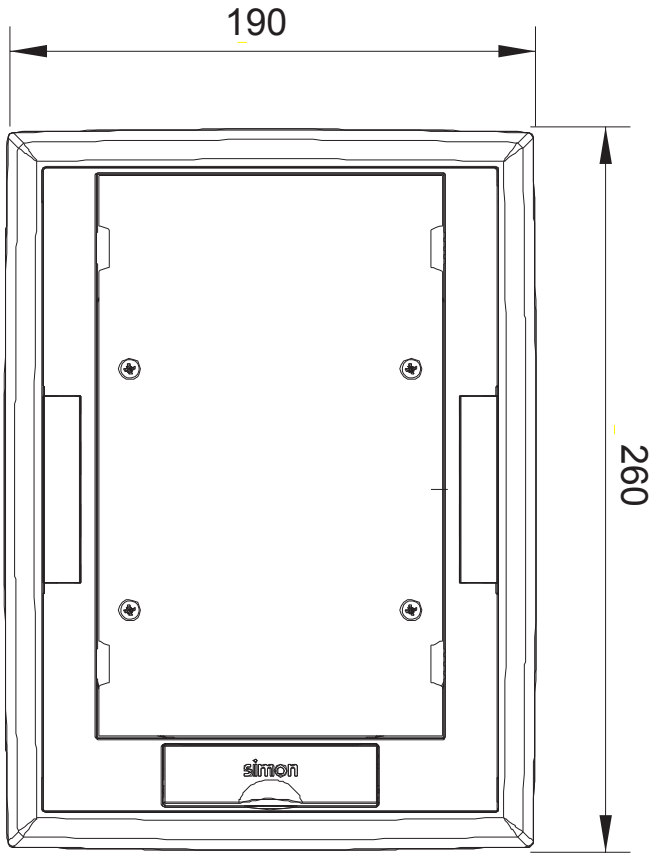
190
260
simon