Placa para termostato de calefacción aluminio Simon 82

REF. **82505-33**

simon

INFORMACIÓN BÁSICA

DESCRIPCIÓN

La Placa para termostato de calefacción en aluminio de la serie Simon 82, que está disponible en seis acabados, circunstancia que permite escoger el marco con el mismo color de zócalo de la tecla seleccionada, es una de las más demandas. ¿Por qué? La seguridad que transmite la han convertido en una placa indispensable en aquellas casas y empresas cuya preocupación por la protección de los elementos que componen la componen es máxima.

Otra de sus ventajas es su fácil mantenimiento para evitar su deterioro. Además, estamos ante una placa (55x55 mm) apta para superficie y empotrar que destaca por su sencilla instalación, siendo compatible con todos los mecanismos de la serie Simon 75. Fabricado en termoplaástico. Con una relación calidad-precio inmejorable, gracias a esta placa aumentaremos las posibilidades en el control de los sistemas de calefacción tanto en hogares o edificios públicos como en las instalaciones de las empresas e industrias.

ACABADO
Aluminio

MATERIAL
Plástico

CONTENIDO DEL EMBALAJE
Placa

SÍMBOLO
Sin grabados

COMPATIBILIDAD
Mecanismos Simon 75

CLASE ETIM
EC000011

OBSERVACIONES
Disponible en 6 acabados. Se recomienda escoger marco con el mismo color de zócalo de la tecla seleccionada.

INFORMACIÓN TÉCNICA

MERCADO DISPONIBLE
CE

NÚMERO DE ELEMENTOS POSIBLES
1 elemento

FUNCIÓN INDICADORA
Sí

CLASIFICACIÓN IP
IP20

MANTENIMIENTO
Limpiar con un paño suave y seco. No utilizar paños y/o limpiadores abrasivos que contengan cloro.

RANGO DE TEMPERATURA DE FUNCIONAMIENTO (ºC)
5 - 40 ºC

RANGO DE TEMPERATURA DE ALMACENAMIENTO (ºC)
-25 - 50 ºC

VERSIÓN
Individual

INSTALACIÓN Y MANTENIMIENTO

DIRECCIÓN DE INSTALACIÓN
Horizontal,Vertical

TIPO DE INSTALACIÓN
Apto para superficie y empotrar

NORMATIVA

REGULACIONES
Dir. 2014/35/UE LVD|Dir. 2014/30/UE EMC|Dir. 2011/65/UE RoHS + post. mod.|EN 60730-2-9:2010|EN IEC 63000:2018

INFORMACIÓN LOGÍSTICA

CÓDIGO EAN UNITARIO
8421053259962

ALTURA EMBALAJE UNITARIO
0.00

ANCHO EMBALAJE UNITARIO
0.00

LONGITUD EMBALAJE UNITARIO
0.00

UNIDAD DE MEDIDA EMBALAJE UNITARIO
MMT

VOLUMEN EMBALAJE UNITARIO
1504126.00

UNIDAD DE VOLUMEN EMBALAJE UNITARIO
MMQ

PESO BRUTO EMBALAJE UNITARIO
0.02

PESO NETO DEL PRODUCTO
0.02

UNIDAD DE PESO EMBALAJE UNITARIO
KGM

EAN EMBALAJE
8421053060711

UDS. CONTENIDAS EMBALAJE
5

ALTURA EMBALAJE
81.00

ANCHO EMBALAJE
82.00

LONGITUD EMBALAJE
90.00

UNIDAD DE MEDIDA EMBALAJE
MMT

VOLUMEN EMBALAJE
597780.00

UNIDAD DE VOLUMEN EMBALAJE
MMQ

PESO BRUTO EMBALAJE
0.10

PESO NETO EMBALAJE
0.10

UNIDAD DE PESO EMBALAJE
KGM

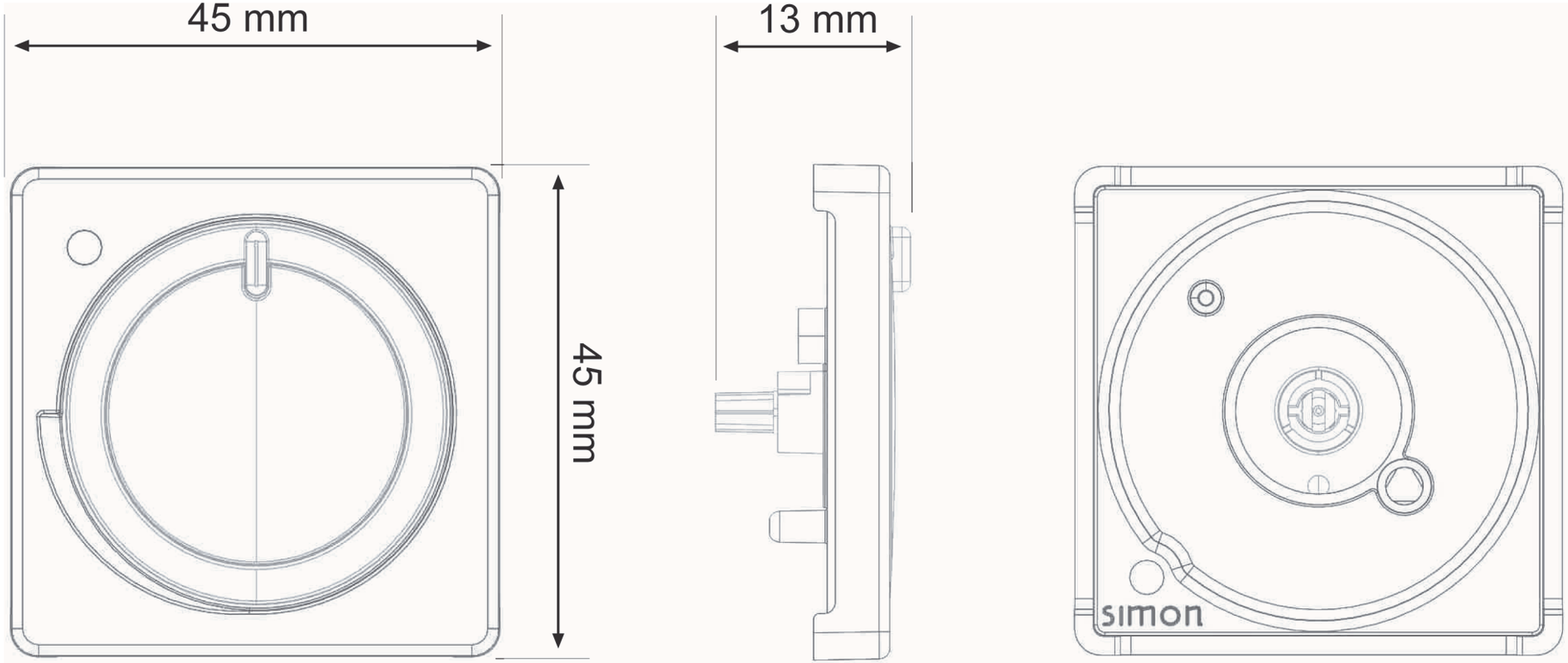
45 mm
45 mm
13 mm
simon