Embellecedor inferior para minicolumnas e inferior o superior para columnas de 1 cara grafito Simon 500 Cima

REF. **52551801-038**



INFORMACIÓN BÁSICA

DESCRIPCIÓN

Se trata de un embellecedor inferior diseñado para minicolumnas, aunque también puede ser inferior o superior en el caso de columnas. Está indicado para piezas con una sola cara y presenta acabado en grafito. Tiene unas dimensiones de 165 x 125 x 60 mm y se incluye en la serie Simon 500 Cima. En cuanto al material de fabricación, el embellecedor está hecho en termoplástico libre de halógenos, el cual brinda la máxima protección y seguridad en caso de incendio, ya que evita que se propaguen las llamas y garantiza la baja toxicidad si hay humos. El artículo está en cumplimiento con la normativa. Respecto al intervalo de temperatura de instalación, lo idóneo es que se sitúe entre -5 y 60º para un mejor resultado. Para su mantenimiento, el fabricante aconseja usar un paño seco y de textura suave y evitar los limpiadores que contengan cloro, pues podrían dañar el embellecedor.

ACABADO

Grafito

CONTENIDO DEL EMBALAJE

Embellecedor inferior

MATERIAL

Plástico

CLASE ETIM

EC002980

INFORMACIÓN TÉCNICA

MERCADO DISPONIBLE
CE

DISPONIBLE EN
1 y 2 caras

TEMP MÁX DURANTE TRABAJOS DE CONSTRUCCIÓN (ºC)
+60º C

RESISTENCIA DE PUESTA A TIERRA
< 0,05 ?

CLASIFICACIÓN IP
IP4X

DISPONIBILIDAD DE KIT
No

MANTENIMIENTO
Limpiar con un paño suave y seco. No utilizar paños y/o limpiadores abrasivos que contengan cloro.

RANGO DE TEMPERATURA DURANTE LA INSTALACIÓN (ºC)
-5 a +60º C

RAL
7021

VERSIÓN
1 cara

INSTALACIÓN Y MANTENIMIENTO

EXTRACCIÓN DE CUBIERTA
Únicamente con herramienta

TIPO DE FIJACIÓN
Mediante clipaje directo de las dos piezas sobre el perfil (no requiere el uso de herramientas para su fijación)

DIRECCIÓN DE INSTALACIÓN
Horizontal

NORMATIVA

REGULACIONES
Directive 2014/35/UE LVD + EN 50085-2-4:2009

INFORMACIÓN LOGÍSTICA

CÓDIGO EAN UNITARIO
8421053094556

ALTURA EMBALAJE UNITARIO
0.00

ANCHO EMBALAJE UNITARIO
0.00

LONGITUD EMBALAJE UNITARIO
0.00

VOLUMEN EMBALAJE UNITARIO
0.00

PESO BRUTO EMBALAJE UNITARIO
0.20

PESO NETO DEL PRODUCTO
0.20

UNIDAD DE PESO EMBALAJE UNITARIO
KGM

EAN EMBALAJE
8421053094556

UDS. CONTENIDAS EMBALAJE
1

ALTURA EMBALAJE
65.00

ANCHO EMBALAJE
155.00

LONGITUD EMBALAJE
210.00

UNIDAD DE MEDIDA EMBALAJE
MMT

VOLUMEN EMBALAJE
2115750.00

UNIDAD DE VOLUMEN EMBALAJE
MMQ

PESO BRUTO EMBALAJE
0.00

PESO NETO EMBALAJE
0.20

UNIDAD DE PESO EMBALAJE
KGM

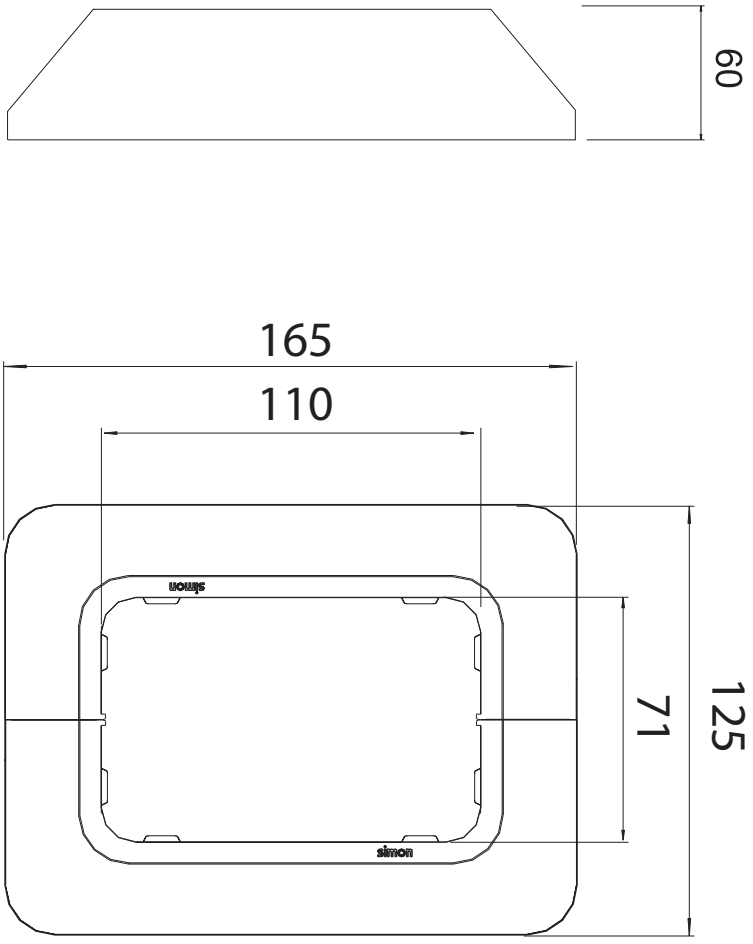
60
165
110
71
125