Croisement 10 AX 250V~ d'élément intermédiaire avec système de raccordement rapide blanc Simon 27 Play

RÉF. **27251-64**

INFORMATION DE BASE

FINITION
Blanc

CLASSE ETIM
EC001590

INFORMATION TECHNIQUE

FONCTION INDICATEUR
Non

CLASSIFICATION IP
IP21

TENSION NOMINALE (V~)
250 V~

INTENSITÉ (A)
10 AX

MAINTENANCE
Nettoyez avec un chiffon doux et sec. N'utilisez pas de chiffons abrasifs et/ou de nettoyants contenant du chlore.

INSTALLATION ET MAINTENANCE

DÉNUDAGE DE CÂBLE NÉCESSAIRE (MM)
11

GRIFFE
Simon 27

SENS D'INSTALLATION
Horizontal, Vertical

TYPE DE CONNEXION DE BORNE - FONCTION 1
Rapide

RÉGLEMENTATION

RÉGLEMENTATIONS
Dir. 2014/35/UE LVD|Dir. 2011/65/UE RoHS + post. mod.|EN 60669-1:2018|EN IEC 63000:2018

simon

INFORMATION LOGISTIQUE

CODE EAN UNITAIRE
8421053251928

HAUTEUR EMBALLAGE UNITAIRE
22.60

LARGEUR EMBALLAGE UNITAIRE
38.10

LONGUEUR EMBALLAGE UNITAIRE
45.50

UNITÉ DE MESURE EMBALLAGE UNITAIRE
MMT

VOLUME EMBALLAGE UNITAIRE
0.04

UNITÉ DE VOLUME EMBALLAGE UNITAIRE
MMQ

POIDS BRUT EMBALLAGE UNITAIRE
0.03

POIDS NET DU PRODUIT
0.03

UNITÉ DE POIDS EMBALLAGE UNITAIRE
KGM

EAN EMBALLAGE
8421053035566

UNIT. CONTENUES EMBALLAGE
20

HAUTEUR EMBALLAGE
53.00

LARGEUR EMBALLAGE
105.00

LONGUEUR EMBALLAGE
220.00

UNITÉ DE MESURE EMBALLAGE
MMT

VOLUME EMBALLAGE
1.22

UNITÉ DE VOLUME EMBALLAGE
DMQ

POIDS BRUT EMBALLAGE
0.60

POIDS NET EMBALLAGE
0.56

UNITÉ DE POIDS EMBALLAGE
KGM

MECANISMOS SIMON 27, 28 Y 44

Mecanismos básicos / Basic switches

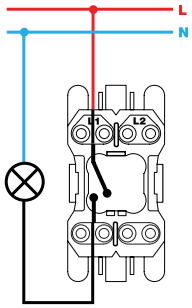

Interruptor unipolar / Single-pole switch
XX00101-XX

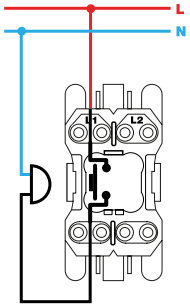

Pulsador / Push button switch
XX00150-XX

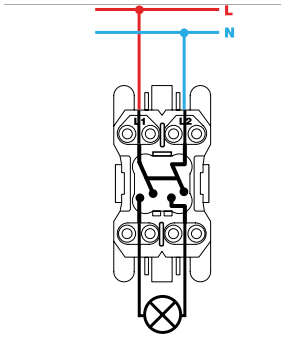

Interruptor bipolar / Double pole switch
XX00133-XX

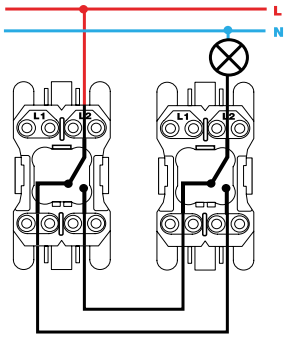

Conmutador / 2-way switch
XX00201-XX

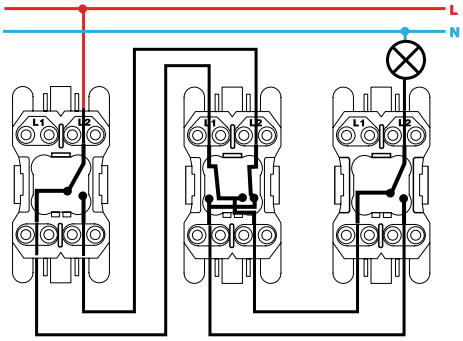

Conmutador cruce / Intermediate switch
XX00251-XX

Mecanismos con piloto / Pilot switches

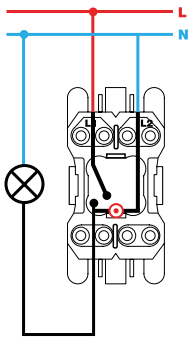

Interruptor unipolar / Single-pole switch
XX00102-XX

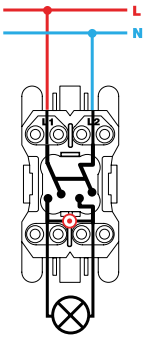

Interruptor bipolar / Double pole switch
XX00134-XX

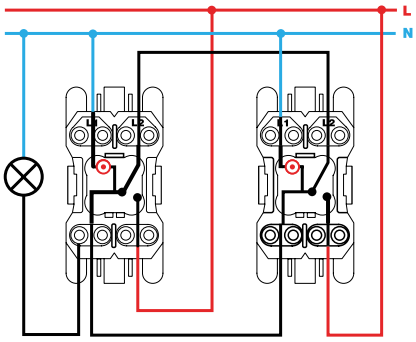

Conmutador / 2-way switch
XX00202-XX

Mecanismos con luminoso / Switches with light

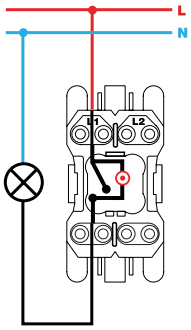

Interruptor unipolar / Single-pole switch
XX00104-XX

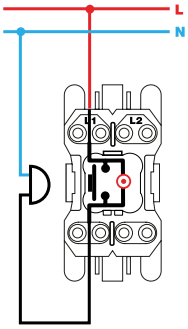

Pulsador / Push button switch
XX00160-XX

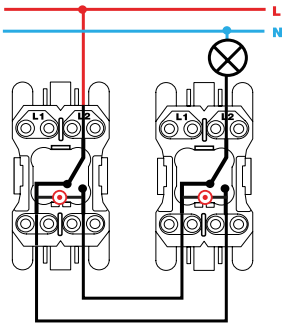

Conmutador / 2-way switch
XX2700204-XX

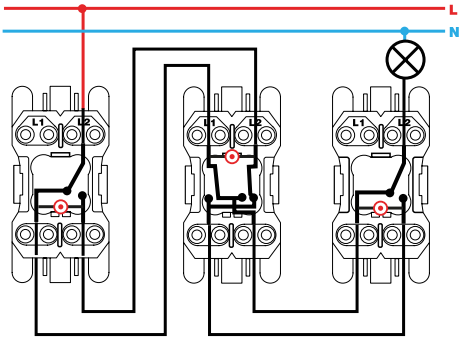

Conmutador cruce / Intermediate switch
XX2700254-XX

VISTA FRONTAL E ISOMÉTRICA DEL PRODUCTO

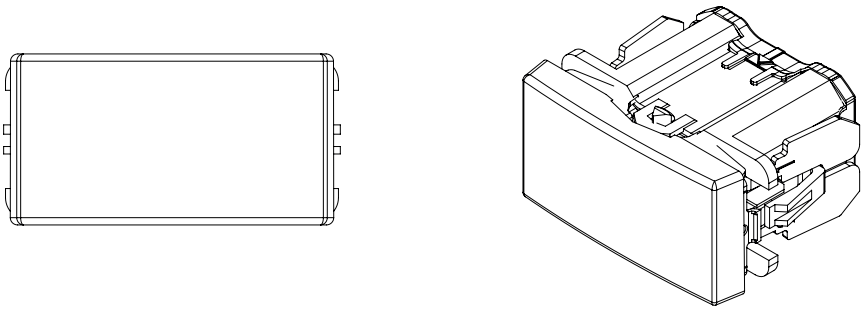

DIAGRAMA DE MONTAJE

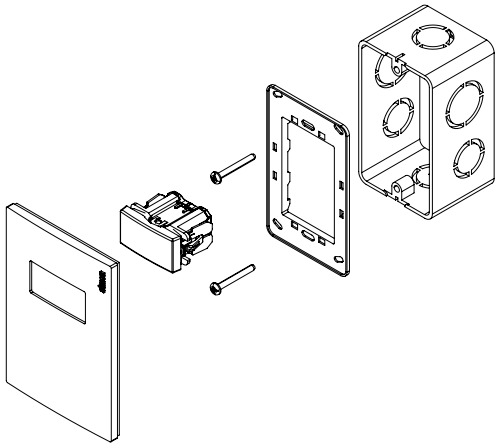

*Placa y chasis NO incluidos
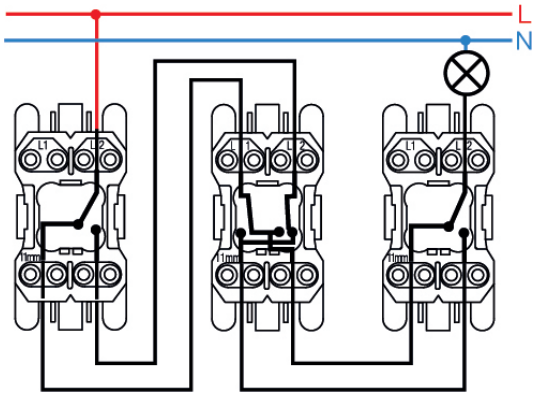
DIAGRAMA DE CONEXIÓN