Kit caja suelo prof. reducida pavimento-técnico 6 elementos con enchufe doble,SAI doble,2placas RJ45 gris Simon 500 Cima

REF. **52006313-030**

INFORMACIÓN BÁSICA

DESCRIPCIÓN

Este kit de la gama Simon 500 Cima de color gris, es ideal para crear una fuente de alimentación eléctrica en suelo de profundidad reducida, ya sea de pavimento o suelo técnico. Este pack tiene unas dimensiones de 300 x 69 milímetros y en él se encuentra todo lo necesario para suministrar energía a un total de 6 elementos de hasta 16 amperios y 250 voltios. La instalación, ya sea en pavimento o suelo técnico, se realiza mediante empotramiento, lo que dota al producto de gran discreción, integrándolo completamente en la sala donde se ubique. El kit se compone de un enchufe doble, un sistema de alimentación ininterrumpida doble (SAI), que garantiza el suministro eléctrico a los aparatos conectados en caso de apagón durante un tiempo limitado, y dos placas conectoras RJ45. El producto está fabricado con materiales de calidad que alargan su duración y resistencia como son los componentes metálicos con aislamiento termoplástico autoextinguible y libre de halógenos, que garantizan la no propagación de llama en caso de incendio y la baja toxicidad en caso de emisión de humos.

ACABADO

Gris

COMPATIBILIDAD

Mecanismos Simon 500 CIMA

CLASE ETIM

EC000024

MATERIAL

Plástico

CONTENIDO DEL EMBALAJE

Kit y manual de instalación

OBSERVACIONES

Para completar la instalación del producto en suelo de pavimento debe combinarse con una cubeta de plástico (ref.G301C). Opcionalmente, puede combinarse con la tapa embellecedora de enrasamiento (ref.52053203-035) en caso de no instalar el mismo revestimiento del suelo.

INFORMACIÓN TÉCNICA

MERCADO DISPONIBLE
CE

SECCIÓN DE CABLE ADMITIDA (MM)
De 1,5 a 2,5 mm

PROTECCIÓN CONTRA EL ACCESO DIRECTO DE CONTACTOS
No

PROTECCIÓN CONTRA LA ENTRADA DE POLVO Y OBJETOS PEQUEÑOS
Si, gracias a la inclusión de las salidas de cables en plástico dúctil

NÚMERO DE ORIFICIOS DE SUJECIÓN DE ABRAZADERAS
6

NÚMERO DE CONEXIONES POR TERMINAL
1 boca de embornado para el sistema de embornamiento por corte y 2 bocas de embornado para el sistema de embornamiento rápido

COMPATIBLE CON CONECTORES
Simon©, AMP netconnect© Standard 110, SL110, SL Tool less, 216000 y 216005, Brand-Rex©, Systimax©, ADC Krone© KM8 Keystone, BeldenCDT© Giga Flex Keystone, Ersys©, General Cable©, Molex©, Panduit© Netkey, Ortronics© Clarity TechChoice Keystone, Rit© y otros fabricantes con clipaje basado en formato Keystone.

NÚMERO DE CONECTORES
2

CONECTORES RJ45
No incluidos

RIGIDEZ DIELÉCTRICA
Sin perforación ni contorneo con 2000 V a 50 Hz durante 1 minuto

TEMP MÁX DURANTE TRABAJOS DE CONSTRUCCIÓN (ºC)
+90º C

OBTURADOR DE POLVO
Sí

FORMATO
Schuko

RESISTENCIA AL CALOR (ºC)
+125ºC (según norma IEC 60695-10-2)

CLASIFICACIÓN IK
08

FUNCIÓN INDICADORA
Sí

RESISTENCIA DE AISLAMIENTO (V-MΩ)
>5 M ? a 500 V

INTENSIDAD (A)
16 A

CLASIFICACIÓN IP
IP4X

INDICADOR DE CONSUMO LED (MA)
0.55

MANTENIMIENTO
Limpiar con un paño suave y seco. No utilizar paños y/o limpiadores abrasivos que contengan cloro.

RANGO DE TEMPERATURA DURANTE LA INSTALACIÓN (ºC)
-5 a +60º C

TIPO DE MECANISMO
Insertion

NÚMERO DE MÓDULOS
6 módulos

NÚMERO DE PLACAS
2 placas de voz y datos

TIPO DE PLACA
Plana

NÚMERO DE ORIFICIOS PREPERFORADOS 55 X 20 MM
6

RAL
7011

DIMENSIÓN DE EMPOTRAMIENTO (MM)
Ø 300 mm

MÓDULO ADAPTADOR RJ45
Incluidos en las placas de voz y datos

NÚMERO DE ENTRADAS LATERALES
6

PLACAS RJ45 DE AJUSTE RÁPIDO
Keystone I, II, ATT®/Avaya®

TIPO DE AJUSTE RÁPIDO
Keystone I, II, ATT®/Avaya®

NÚMERO DE BASES DE ENCHUFE
2 bases dobles: 1 base doble para circuito de corriente estándar y 1 base doble para circuito de corriente estabilizada

INSTALACIÓN Y MANTENIMIENTO

DESNUDADO DE CABLE NECESARIO (MM)

0

RANGO DE OPERACIÓN DE GARRA (MM)

Entre 11 y 48 mm

NÚMERO DE POSICIONES DE APERTURA DE LA CUBIERTA

3

EXTINCIÓN (ºC)

+850ºC / 30 segundos (GWFI según norma IEC 60695-2-11)

TIPO DE FIJACIÓN

Mediante fijación de garras sobre la cubeta de pavimento o sobre la loseta del suelo técnico (suministradas en la caja de suelo)

SE PUEDE INSTALAR EN BANDEJA

Plástica

TIPO DE INSTALACIÓN

Su diseño para suelos de profundidad reducida permite su instalación en cualquier tipo de suelo, ya sea suelo técnico o pavimento, combinando en este último tipo de instalación con la cubeta ref. G301C

EXTRACCIÓN DE LA PLACA

Únicamente con herramienta

EXTRACCIÓN DEL ENCHUFE

Únicamente con herramienta

TIPO DE CONEXIÓN DE TERMINAL - FUNCIÓN 1

Por corte (1 click®)

NÚMERO DE TERMINALES

3 entradas y 3 salidas

NORMATIVA

REGULACIONES

UNE-EN 60.670-23

INFORMACIÓN LOGÍSTICA

CÓDIGO EAN UNITARIO
8421053112687

ALTURA EMBALAJE UNITARIO
0.00

ANCHO EMBALAJE UNITARIO
0.00

LONGITUD EMBALAJE UNITARIO
0.00

VOLUMEN EMBALAJE UNITARIO
0.00

PESO BRUTO EMBALAJE UNITARIO
2.30

PESO NETO DEL PRODUCTO
2.30

UNIDAD DE PESO EMBALAJE UNITARIO
KGM

EAN EMBALAJE
8421053112687

UDS. CONTENIDAS EMBALAJE
1

ALTURA EMBALAJE
0.00

ANCHO EMBALAJE
0.00

LONGITUD EMBALAJE
0.00

VOLUMEN EMBALAJE
0.00

PESO BRUTO EMBALAJE
2.30

PESO NETO EMBALAJE
2.30

UNIDAD DE PESO EMBALAJE
KGM

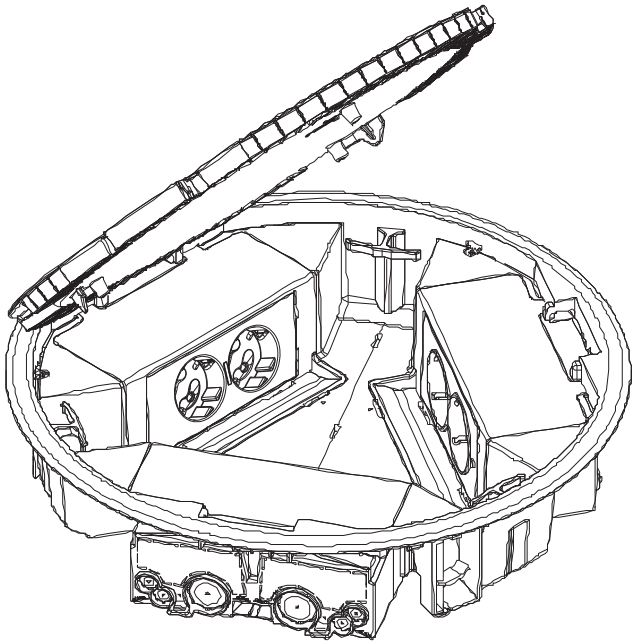

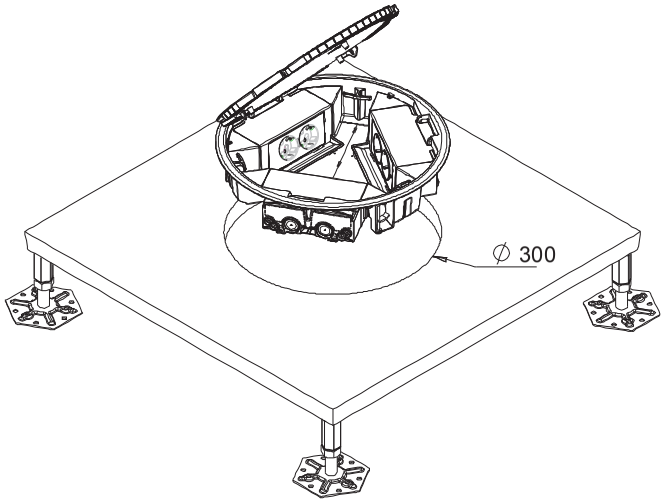
∅ 300

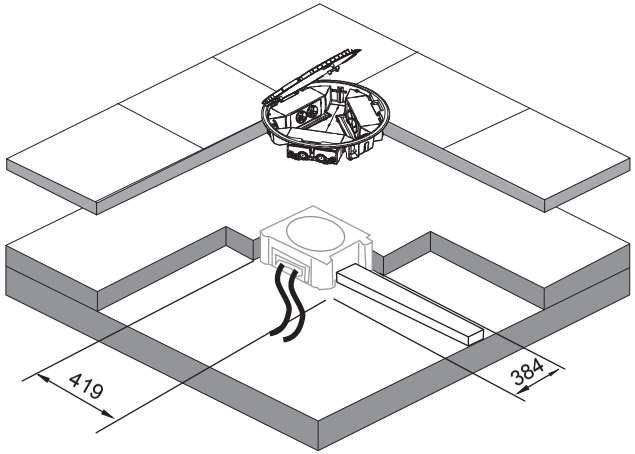
419
384

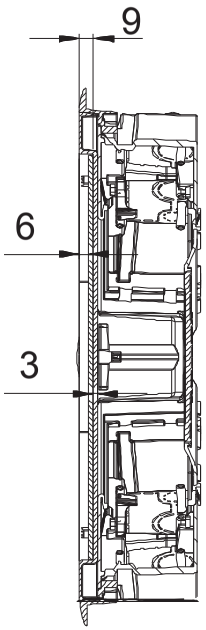
9
6
3

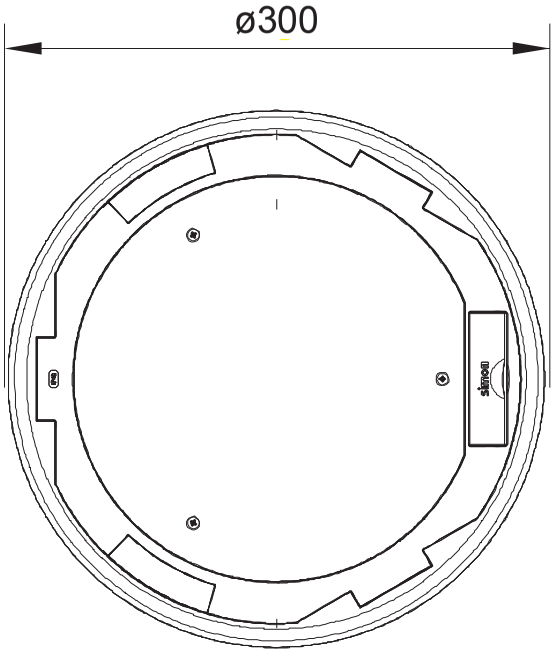
ø300