Baliza autónoma extraíble 110-230V~ blanco Simon 26

REF. **2600370-030**

INFORMACIÓN BÁSICA

DESCRIPCIÓN

Siempre al frente de la innovación y el diseño, nos encontramos con un catálogo de productos extenso y lleno de soluciones para todas las necesidades que puedan surgir en el proceso de realizar una instalación eléctrica.

Cumpliendo siempre con el objetivo de ser la solución para la construcción preferida por todos los que buscan productos altamente funcionales y al mismo tiempo de con una terminación cuidada, presentamos esta baliza autónoma extraíble de la serie 26 de Simon, la marca más confiable en componentes eléctricos.

Esta baliza se encenderá automáticamente cuando hay un corte en el suministro eléctrico, proporcionando un haz de luz que puede usarse para encontrar rápidamente la caja de fusibles o cualquier otro punto importante de la casa, oficina, etc.

Este modelo indispensable para cualquier instalación viene en una terminación blanca muy pulcra y elegante, fabricado en los mejores materiales para asegurar durabilidad y calidad.

ACABADO

Blanco

COMPATIBILIDAD

Placas Simon 26

CONTENIDO DEL EMBALAJE

Baliza extraíble y hoja de instrucciones

INFORMACIÓN TÉCNICA

MERCADO DISPONIBLE
México y Latinoamérica

SECCIÓN DE CABLE ADMITIDA (MM)
3,3 mm

INTENSIDAD (A)
6 A

MANTENIMIENTO
Limpiar con un paño suave y seco. No utilizar paños y/o limpiadores abrasivos que contengan cloro.

VERSIÓN
Individual

INSTALACIÓN Y MANTENIMIENTO

DESNUDADO DE CABLE NECESARIO (MM)
11

INSTALABLE EN CAJA DE EMPOTRAR
Universal

DIRECCIÓN DE INSTALACIÓN
Vertical

TIPO DE INSTALACIÓN
Apto para empotrar

NORMATIVA

REGULACIONES
NMX-J-005-ANCE-2005 + NMX-J-508-ANCE-2010

INFORMACIÓN LOGÍSTICA

ALTURA EMBALAJE UNITARIO
23.00

ANCHO EMBALAJE UNITARIO
51.50

LONGITUD EMBALAJE UNITARIO
50.00

UNIDAD DE MEDIDA EMBALAJE UNITARIO
MMT

VOLUMEN EMBALAJE UNITARIO
0.06

UNIDAD DE VOLUMEN EMBALAJE UNITARIO
DMQ

PESO BRUTO EMBALAJE UNITARIO
51.82

PESO NETO DEL PRODUCTO
51.82

UNIDAD DE PESO EMBALAJE UNITARIO
GRM

EAN EMBALAJE
7506207322332

UDS. CONTENIDAS EMBALAJE
1

ALTURA EMBALAJE
27.00

ANCHO EMBALAJE
58.00

LONGITUD EMBALAJE
61.00

UNIDAD DE MEDIDA EMBALAJE
MMT

VOLUMEN EMBALAJE
0.10

UNIDAD DE VOLUMEN EMBALAJE
DMQ

PESO BRUTO EMBALAJE
0.05

PESO NETO EMBALAJE
51.82

UNIDAD DE PESO EMBALAJE
KGM

VISTA FRONTAL E ISOMÉTRICA DEL PRODUCTO

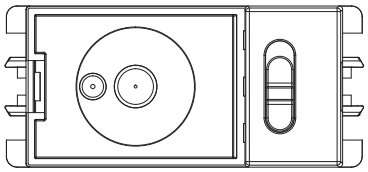

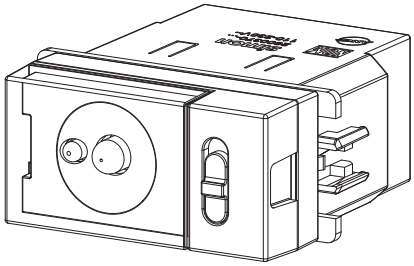

DIAGRAMA DE MONTAJE

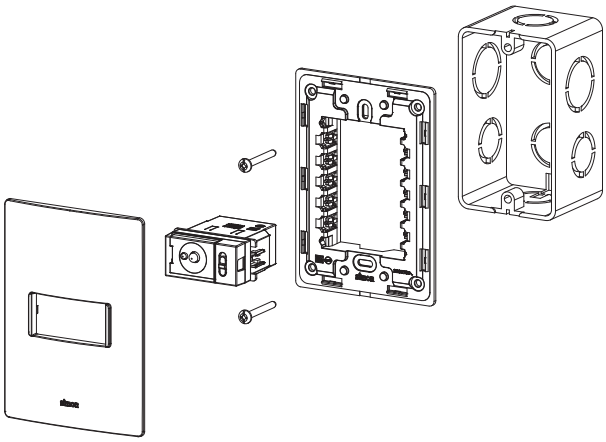

*Placa y chasis NO incluidos
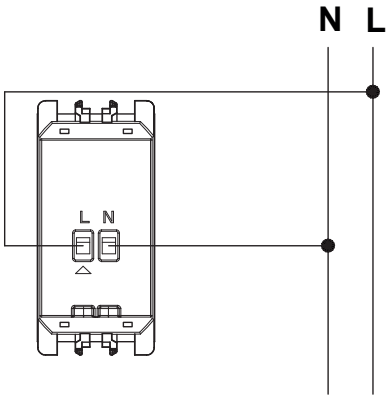
DIAGRAMA DE CONEXIÓN