Détecteur de fumée iO Simon 100

RÉF. **10002862-039**

INFORMATION DE BASE

DESCRIPTION

Le détecteur de fumée iO est une alarme photoélectrique fonctionnant sur piles. Il est conçu pour vous avertir en cas de danger lié à la fumée ou au feu. Lorsque le niveau de fumée détecté atteint la limite définie, l'alarme émet des signaux visuels et sonores et envoie une notification à l'application utilisateur.

CLASSE ETIM

EC001764

REMARQUES

l s'agit d'un produit Z-Wave Plus® utilisant le dernier protocole de sécurité S2 d'encryptage. Ce produit peut être utilisé dans tout réseau Z-Wave, conjointement avec d'autres dispositifs certifiés Z-Wave d'autres fabricants. Tous les nœuds du réseau ne fonctionnant pas sur batterie agiront comme des répéteurs, quel qu'en soit le fournisseur, pour accroître la fiabilité du réseau.

simon

INFORMATION TECHNIQUE

FONCTION INDICATEUR
Oui

CLASSIFICATION IP
IP20

ALIMENTATION (V~)
3 V~

INSTALLATION ET MAINTENANCE

SENS D'INSTALLATION
Horizontal, Vertical

INFORMATION LOGISTIQUE

CODE EAN UNITAIRE
8421053226391

HAUTEUR EMBALLAGE UNITAIRE
0.00

LARGEUR EMBALLAGE UNITAIRE
0.00

LONGUEUR EMBALLAGE UNITAIRE
0.00

VOLUME EMBALLAGE UNITAIRE
0.00

POIDS BRUT EMBALLAGE UNITAIRE
0.12

POIDS NET DU PRODUIT
0.12

UNITÉ DE POIDS EMBALLAGE UNITAIRE
KGM

EAN EMBALLAGE
8421053226391

UNIT. CONTENUES EMBALLAGE
1

HAUTEUR EMBALLAGE
85.00

LARGEUR EMBALLAGE
84.00

LONGUEUR EMBALLAGE
84.00

UNITÉ DE MESURE EMBALLAGE
MMT

VOLUME EMBALLAGE
599760.00

UNITÉ DE VOLUME EMBALLAGE
MMQ

POIDS BRUT EMBALLAGE
0.00

POIDS NET EMBALLAGE
0.12

UNITÉ DE POIDS EMBALLAGE
KGM

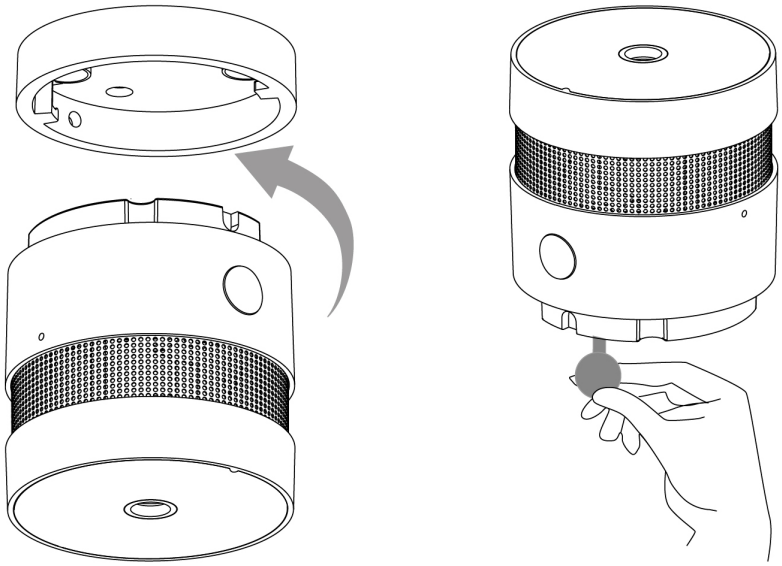

Alimentación pila CR123A3V

Para información más detallada consultar la hoja de instrucciones
For more detailed information check the instruction sheet