Prise de signal modulaire R / TV + SAT intermédiaire Simon 100

RÉF. **10000467-039**

INFORMATION DE BASE

DESCRIPTION

Prise d'antenne modulaire R-TV + SAT avec milieu de la série Simon 100. Elle est conforme à la réglementation sur les TIC et est compatible avec la TNT (télévision numérique terrestre). Le processus de connexion est très rapide, simple et sécurisé. Ce composant est monté sur le cache de la prise d'antenne 10000053-138 en couleur noir et le cache de la prise d'antenne 10000053-130 en couleur blanche. Cet élément est constitué de composants métalliques avec un isolant thermoplastique sans halogène. son fonctionnement varie entre 5 et 40 ° C. Portez une attention particulière aux mois de températures extrêmes du froid et / ou de la chaleur. En termes de stockage, la plage de température varie de -25 à 50 ° C. La série Simon 100 commémore 100 ans de la marque. Une nouvelle ère pour l'univers des mécanismes électriques.

MATÉRIAU

CONTENU DE L'EMBALLAGE

Prise R / TV + SAT et fiche d'instructions

CLASSE ETIM

EC000439

simon

INFORMATION TECHNIQUE

MARCHÉ DISPONIBLE
CE

TYPE DE CONNECTEUR
R-TV+SAT

NOMBRE D'ÉLÉMENTS POSSIBLES
Demi-élément

FORMAT
R/TV,SAT

CLASSIFICATION IP
IP20

TYPE DE MÉCANISME
Insertion

PLAGE DE TEMPÉRATURE DE FONCTIONNEMENT (ºC)
5 - 40 ºC

PLAGE DE TEMPÉRATURE DE STOCKAGE (ºC)
-25 - 50 ºC

VERSION
Unique

INSTALLATION ET MAINTENANCE

INSTALLABLE DANS BOÎTE D'ENCASTREMENT
universel

SENS D'INSTALLATION
Horizontal, Vertical

TYPE D'INSTALLATION
Convient pour montage encastré

TYPE DE CONNEXION DE BORNE - FONCTION 1
À vis

RÉGLEMENTATION

RÉGLEMENTATIONS
Directive 2014/30/UE EMC + Directive 2011/65/UE RoHS + EN 50083-2:2012 + EN 50581:2012

simon

INFORMATION LOGISTIQUE

CODE EAN UNITAIRE
8421053286630

HAUTEUR EMBALLAGE UNITAIRE
0.00

LARGEUR EMBALLAGE UNITAIRE
0.00

LONGUEUR EMBALLAGE UNITAIRE
0.00

VOLUME EMBALLAGE UNITAIRE
0.00

POIDS BRUT EMBALLAGE UNITAIRE
0.05

POIDS NET DU PRODUIT
0.05

UNITÉ DE POIDS EMBALLAGE UNITAIRE
KGM

EAN EMBALLAGE
8421053145777

UNIT. CONTENUES EMBALLAGE
5

HAUTEUR EMBALLAGE
40.00

LARGEUR EMBALLAGE
70.00

LONGUEUR EMBALLAGE
195.00

UNITÉ DE MESURE EMBALLAGE
MMT

VOLUME EMBALLAGE
546000.00

UNITÉ DE VOLUME EMBALLAGE
MMQ

POIDS BRUT EMBALLAGE
0.27

POIDS NET EMBALLAGE
0.27

UNITÉ DE POIDS EMBALLAGE
KGM

INTERMEDIA
10000467-039

FINAL
10000468-039

UNICA
10000466-039

En Serie/Cascada

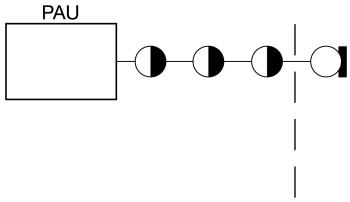

En Estrella

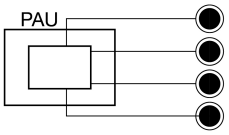

1

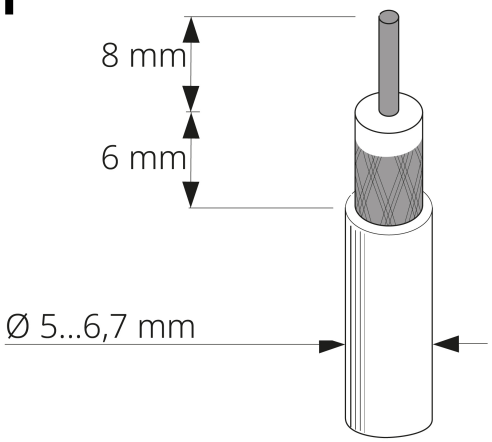

2

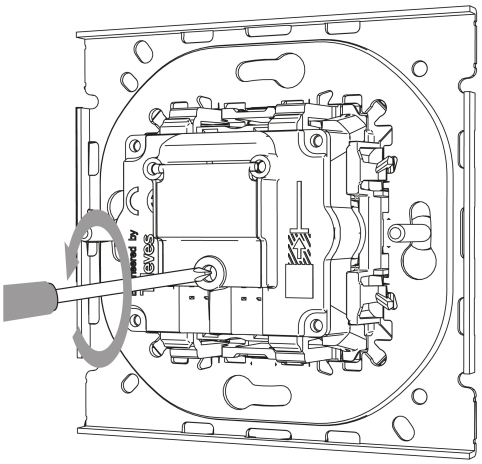

3

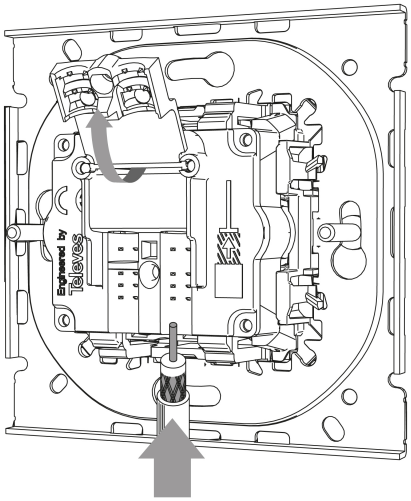

4

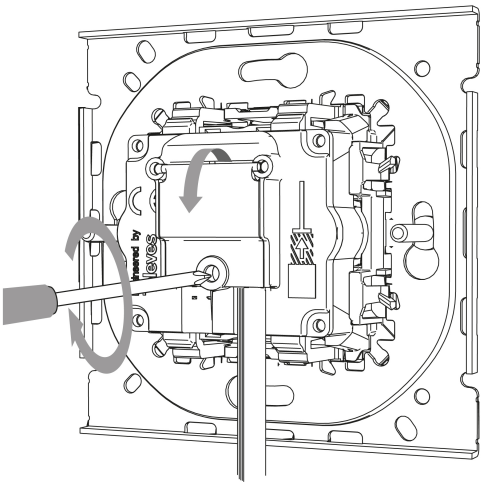

Para información más detallada consultar la hoja de instrucciones
For more detailed information check the instruction sheet