Plaque pour prise schuko CLEAN modulaire noir mat Simon 360

RÉF. **36000435-098**

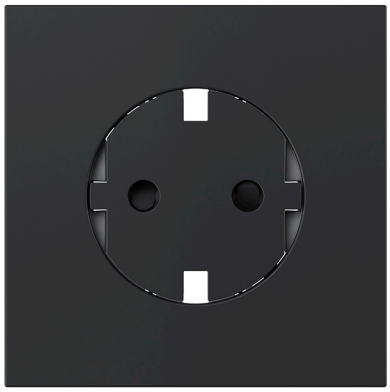

simon

INFORMATION DE BASE

DESCRIPTION

Couvercle pour prise schuko CLEAN modulaire en finition noire de la série Simon 360. La finition mate, en plus d'être tendance et de s'intégrer dans n'importe quel environnement, évite les reflets de lumière et diminue l'entretien en réduisant les taches et les empreintes. Toucher doux et de qualité qui apporte une sensation de produit sophistiqué dans toutes les couleurs de la série. L'urée est le matériau principal et présente une haute résistance et durabilité, garantissant une longue durée de vie. Couvercle conçu pour son installation dans des mécanismes Simon 75.

FINITION

Noir mat

COMPATIBILITÉ

Cadres Simon 360

MATÉRIAU

Acier,

CLASSE ETIM

EC000011

REMARQUES

Disponible en 3 finitions mates s360. Disponible avec cadre de la même couleur que l'intérieur sélectionné pour créer un ensemble monochrome ou possibilité d'ensemble bicolore. Pour le nettoyage, il est conseillé d'utiliser un chiffon légèrement humidifié avec de l'eau savonneuse, en évitant d'utiliser des chiffons ou des nettoyants abrasifs contenant du chlore, afin de ne pas endommager la surface du produit.

INFORMATION TECHNIQUE

FORMAT

Schuko

CLASSIFICATION IP

IP20

RAL

9005

FONCTION INDICATEUR

Non

MAINTENANCE

Nettoyez avec un chiffon doux et sec. N'utilisez pas de chiffons abrasifs et/ou de nettoyants contenant du chlore.

INSTALLATION ET MAINTENANCE

RETRAIT DU COUVERCLE
Avec outil seulement

SENS D'INSTALLATION
Horizontal, Vertical

INFORMATION LOGISTIQUE

CODE EAN UNITAIRE
8421053437667

HAUTEUR EMBALLAGE UNITAIRE
80.00

LARGEUR EMBALLAGE UNITAIRE
80.00

LONGUEUR EMBALLAGE UNITAIRE
40.00

UNITÉ DE MESURE EMBALLAGE UNITAIRE
MMT

VOLUME EMBALLAGE UNITAIRE
256000.00

UNITÉ DE VOLUME EMBALLAGE UNITAIRE
MMQ

POIDS BRUT EMBALLAGE UNITAIRE
0.05

POIDS NET DU PRODUIT
0.05

UNITÉ DE POIDS EMBALLAGE UNITAIRE
KGM

EAN EMBALLAGE
8421053434550

UNIT. CONTENUES EMBALLAGE
10

HAUTEUR EMBALLAGE
90.00

LARGEUR EMBALLAGE
165.00

LONGUEUR EMBALLAGE
225.00

UNITÉ DE MESURE EMBALLAGE
MMT

VOLUME EMBALLAGE
3341250.00

UNITÉ DE VOLUME EMBALLAGE
MMQ

POIDS BRUT EMBALLAGE
0.47

POIDS NET EMBALLAGE
0.48

UNITÉ DE POIDS EMBALLAGE
KGM

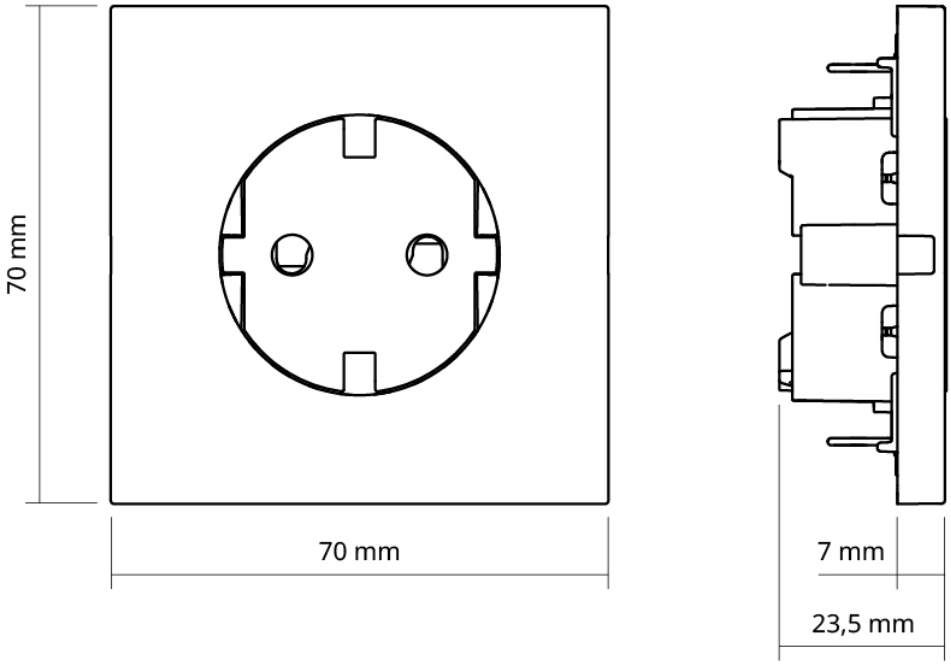
70 mm
70 mm
7 mm
23,5 mm