Connecteur Fibre Optique Duplex SC/APC Simon 75

RÉF. **7500546-039**

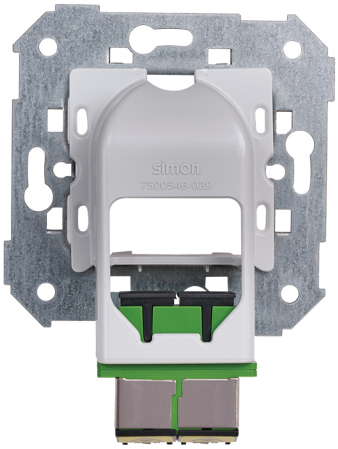

INFORMATION DE BASE

DESCRIPTION

Le coupleur de fibre optique duplex SC/APC Simon 75 est la solution idéale pour les installations de télécommunications et les réseaux FTTH qui nécessitent une précision maximale et une faible perte de signal. Conçu pour les connexions de fibres optiques de type SC/APC, ce coupleur duplex permet la terminaison de deux fibres dans un unique mécanisme, optimisant l'espace et l'organisation dans les installations résidentielles et professionnelles. Il s'intègre parfaitement dans les cadres et mécanismes de la gamme, offrant une solution esthétique et fonctionnelle pour les réseaux de voix et de données. Son format de 1 élément permet une installation encastrée ou en saillie dans une boîte universelle, facilitant l'adaptation à des projets de logement, bureaux, hôtels ou espaces commerciaux nécessitant une connexion de fibre optique sécurisée, stable et prête pour des services à haute vitesse comme Internet, télévision et communications digitales.

MATÉRIAU

Métal,Plastique

COMPATIBILITÉ

Marcos Simon 27, Simon 31, Simon 75, Simon 82 Concept, Simon 82 Detail, Simon 82 Nature et Simon 82.

CLASSE ETIM

EC001409

simon

INFORMATION TECHNIQUE

NOMBRE DE CONNECTEURS
2

TYPE DE CONNECTEUR
Fibre optique

FORMAT
Fibre optique

CONNECTABLE
Non

DIMENSION D'ENCASTREMENT (MM)
50

INSTALLATION ET MAINTENANCE

GRIFFE
Simon 27

RETRAIT DU COUVERCLE
Avec outil seulement

SENS D'INSTALLATION
Horizontal, Vertical

INFORMATION LOGISTIQUE

CODE EAN UNITAIRE
8421053234709

HAUTEUR EMBALLAGE UNITAIRE
0.00

LARGEUR EMBALLAGE UNITAIRE
0.00

LONGUEUR EMBALLAGE UNITAIRE
0.00

VOLUME EMBALLAGE UNITAIRE
0.00

POIDS BRUT EMBALLAGE UNITAIRE
0.06

POIDS NET DU PRODUIT
0.06

UNITÉ DE POIDS EMBALLAGE UNITAIRE
KGM

EAN EMBALLAGE
8421053234709

UNIT. CONTENUES EMBALLAGE
1

HAUTEUR EMBALLAGE
57.00

LARGEUR EMBALLAGE
76.00

LONGUEUR EMBALLAGE
76.00

UNITÉ DE MESURE EMBALLAGE
MMT

VOLUME EMBALLAGE
329232.00

UNITÉ DE VOLUME EMBALLAGE
MMQ

POIDS BRUT EMBALLAGE
0.06

POIDS NET EMBALLAGE
0.06

UNITÉ DE POIDS EMBALLAGE
KGM

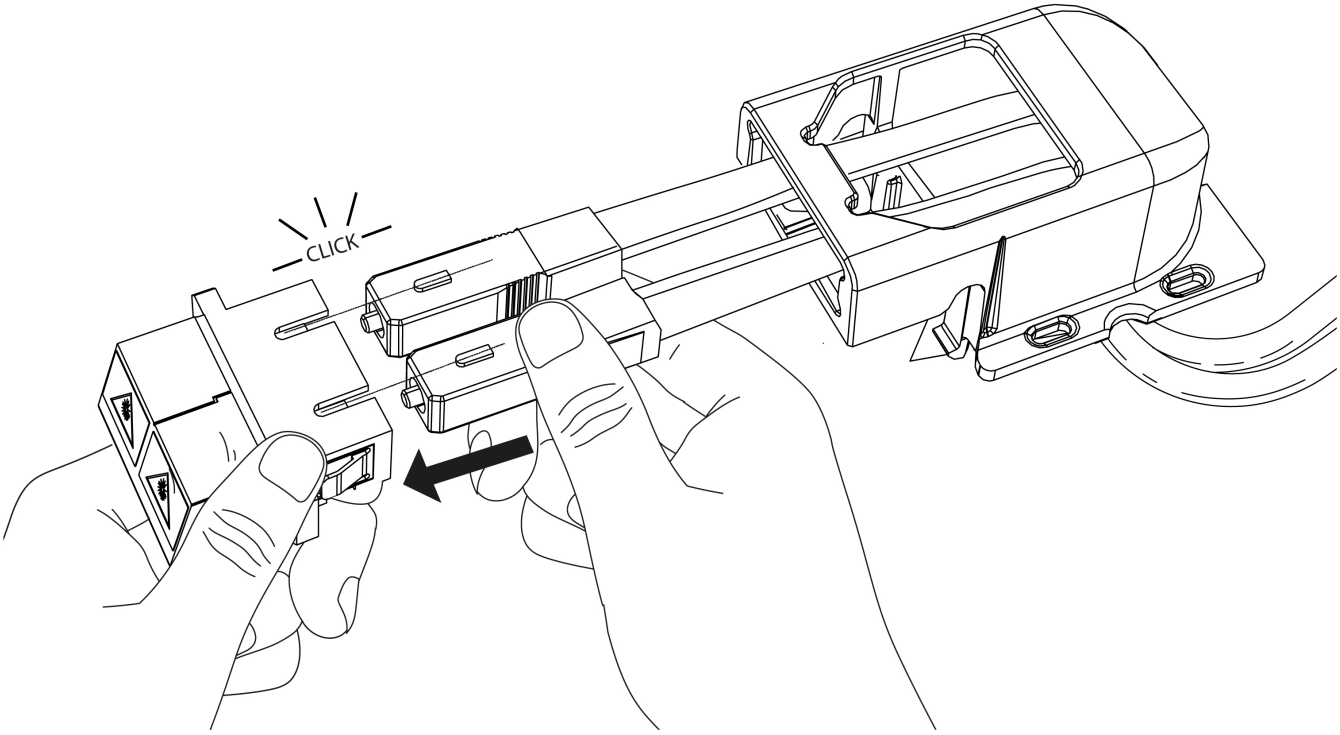

Para información más detallada consultar la hoja de instrucciones
For more detailed information check the instruction sheet

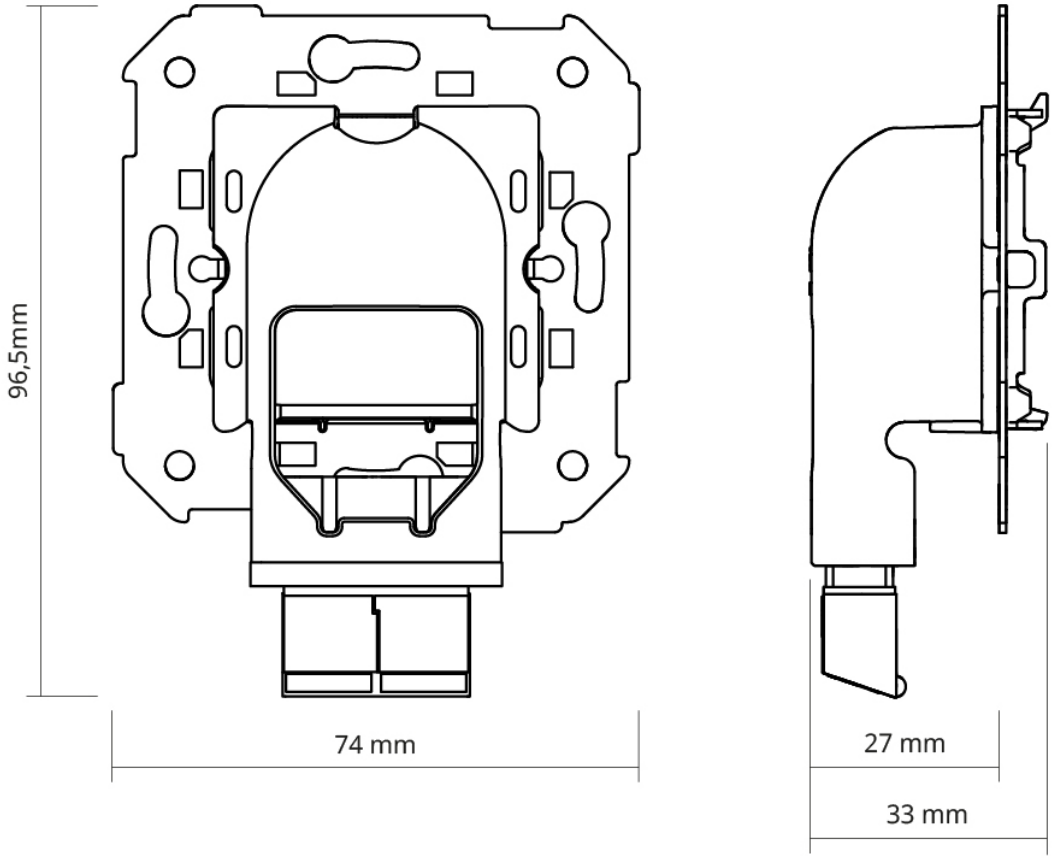
96,5mm
74 mm
27 mm
33 mm