Cubeta para caja de suelo estanca IP66 2 funciones K45 instalada en suelo de pavimento

REF. **KGT200/72**

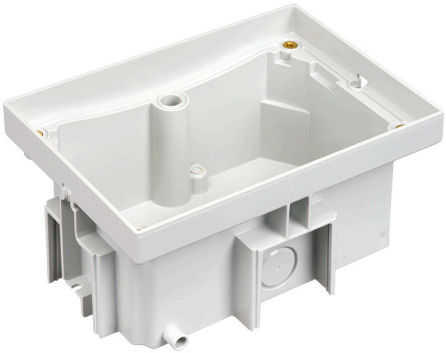

INFORMACIÓN BÁSICA

DESCRIPCIÓN

Descubre la nueva cubeta para cajas de suelo IP66 de Simon para instalar en pavimento, con unas dimensiones de 163 x 115 x 81 mm. La cubeta es trimless, de modo que quedará perfectamente integrada en nuestro suelo. Con un elegante acabado en negro, es fabricada con material termoplástico autoextinguible y libre de halógenos, cumpliendo con las estrictas normativas de seguridad contra incendios al evitar la propagación de llamas y garantizar una baja toxicidad en presencia de humo. Compatible con los marcos portamecanismos de la gama (referencias KFH2xx/xx), permite integrar las funciones de la serie K45, pudiendo así tener una instalación completa. Para su mantenimiento, simplemente utiliza un paño suave y seco. Esta cubeta pertenece a la prestigiosa serie Simon K45, destacada por su calidad y funcionalidad en entornos técnicos y comerciales.

ACABADO

Acero

COMPATIBILIDAD

Soluciones K45

CLASE ETIM

EC000114

MATERIAL

Policarbonato

CONTENIDO DEL EMBALAJE

Cubeta, tubito de drenaje, 2 pasacables de goma, 4 tacos y tornillos, tapa protectora de madera y manual de instalación.

OBSERVACIONES

Para completar la instalación del producto, debe combinarse con marco y tapa porta-mecanismos para Caja de suelo estanca IP66

INFORMACIÓN TÉCNICA

MERCADO DISPONIBLE
CE

SECCIÓN DE CABLE ADMITIDA (MM)
De 1,5 a 2,5 mm

RIGIDEZ DIELÉCTRICA
Sin perforación ni contorneo con 2000 V a 50 Hz durante 1 minuto

TEMP MÁX DURANTE TRABAJOS DE CONSTRUCCIÓN (°C)
+90° C

RESISTENCIA AL CALOR (°C)
+125°C (según norma IEC 60695-10-2)

CLASIFICACIÓN IK
08

RESISTENCIA DE AISLAMIENTO (V-MΩ)
>5 MΩ a 500 V

CLASIFICACIÓN IP
IP66

DISPONIBILIDAD DE KIT
Sí

ENLAZABLE
Si, mediante accesorio para enlazar cubetas ref. KFA1002

MANTENIMIENTO
Limpiar con un paño suave y seco. No utilizar paños y/o limpiadores abrasivos que contengan cloro.

CARGA MÁXIMA (KG)
2000 Kg - Caja cerrada|250 Kg - Caja abierta

RANGO DE TEMPERATURA DURANTE LA INSTALACIÓN (°C)
-5 a +60° C

NÚMERO DE MÓDULOS
2

RANGO DE TEMPERATURA DE FUNCIONAMIENTO (°C)
-25 - +60° C

DIMENSIÓN DE EMPOTRAMIENTO (MM)
115x163x81

VERSIÓN
Para 2 funciones 45x45

INSTALACIÓN Y MANTENIMIENTO

EXTRACCIÓN DE COMPONENTES
Únicamente con herramienta

EXTINCIÓN (°C)
+650°C (según norma IEC 60670)

TIPO DE FIJACIÓN
Tornillos

EXTRACCIÓN DEL MARCO
Únicamente con herramienta

TIPO DE INSTALACIÓN
Su diseño permite la integración en cualquier tipo de suelo de pavimento, combinando la cubeta con cualquier referencia de unidad portamecanismos.

NORMATIVA

REGULACIONES
Dir. 2014/35/UE LVD|Dir. 2011/65/UE RoHS + post. mod.|EN 60670-23:2008|EN IEC 63000:2018

INFORMACIÓN LOGÍSTICA

CÓDIGO EAN UNITARIO
8421053335352

ALTURA EMBALAJE UNITARIO
0.00

ANCHO EMBALAJE UNITARIO
0.00

LONGITUD EMBALAJE UNITARIO
0.00

UNIDAD DE MEDIDA EMBALAJE UNITARIO
MMT

VOLUMEN EMBALAJE UNITARIO
0.00

UNIDAD DE VOLUMEN EMBALAJE UNITARIO
MMQ

PESO BRUTO EMBALAJE UNITARIO
0.57

PESO NETO DEL PRODUCTO
0.50

UNIDAD DE PESO EMBALAJE UNITARIO
KGM

EAN EMBALAJE
8421053335352

UDS. CONTENIDAS EMBALAJE
1

ALTURA EMBALAJE
114.00

ANCHO EMBALAJE
125.00

LONGITUD EMBALAJE
180.00

UNIDAD DE MEDIDA EMBALAJE
MMT

VOLUMEN EMBALAJE
2565000.00

UNIDAD DE VOLUMEN EMBALAJE
MMQ

PESO BRUTO EMBALAJE
0.57

PESO NETO EMBALAJE
0.50

UNIDAD DE PESO EMBALAJE
KGM

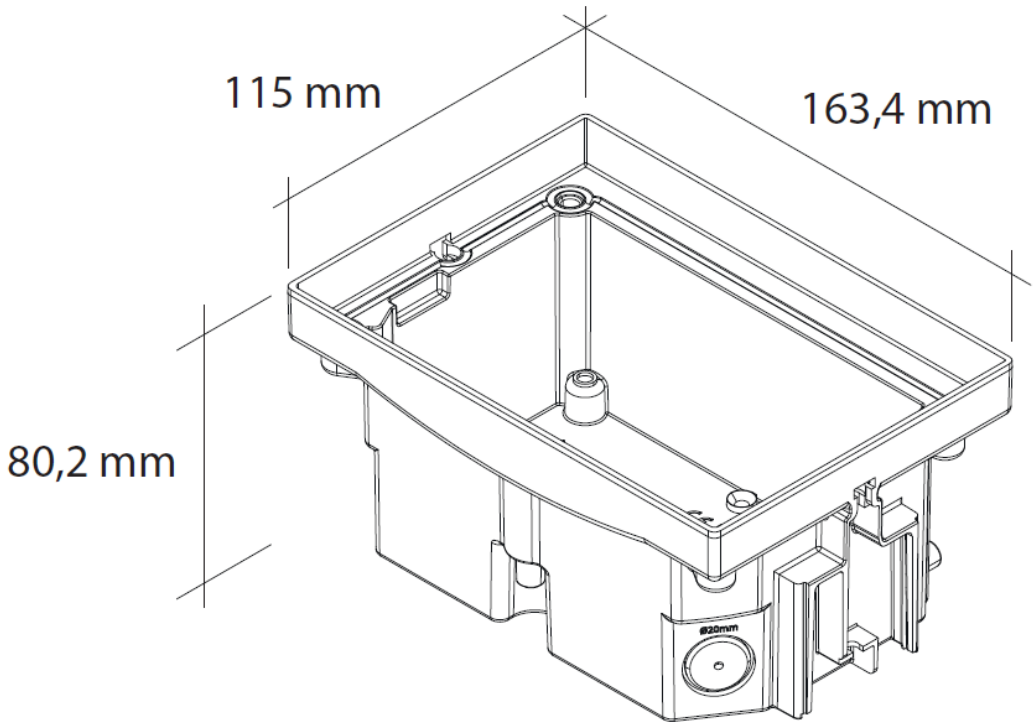
115 mm
163,4 mm
80,2 mm
Ø20mm