Conector HDMI 2.0 4K + conector USB 2.0 tipo A cobre Simon 270

REF. **20000095-091**

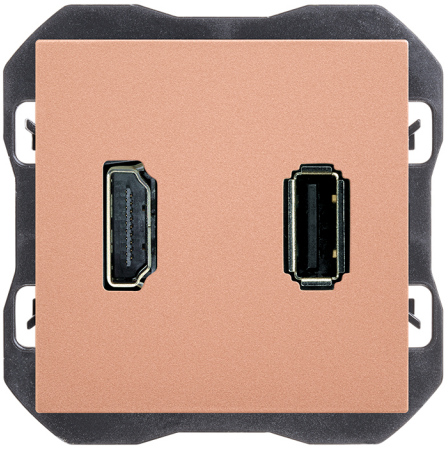

INFORMAÇÃO BÁSICA

DESCRIÇÃO

Conector HDMI 2.0 4K com conector USB 2.0 tipo A da série Simon 270, que combina num mesmo mecanismo a ligação de áudio e vídeo de alta definição com uma porta de dados USB. Para distâncias maiores requer amplificador de sinal. Fabricado em termoplástico, mede 45 x 45 mm. Adequado para embutir em caixa universal, em posição horizontal. Grau de proteção IP20. Intervalo de temperatura de funcionamento: 5 a 45 °C. Intervalo de temperatura de armazenamento: -25 a 50 °C. Para a limpeza, utilizar um pano suave ligeiramente humedecido em água com sabão, evitando produtos de limpeza abrasivos ou com cloro. Disponível em até 9 cores de acabamento: 090 Branco Brilhante; 190 Branco Mate; 091 Cobre; 093 Alumínio; 094 Champagne; 095 Ouro; 096 Titânio; 097 Bronze; 098 Preto Mate.

ACABAMENTO

Cobre

COMPATIBILIDADE

Espelhos Simon 270

CLASSE ETIM

EC002906

MATERIAL

Termoplástico

CONTEÚDO DA EMBALAGEM

Conetor HDMI + conetor USB, tampa e folha de instruções

OBSERVAÇÕES

Para distâncias superiores, é necessário um amplificador de sinal. O comprimento do cabo dependerá do tipo de emissão (full HD, 3D...).

INFORMAÇÃO TÉCNICA

DISPONÍVEL NO MERCADO
CE

COMPATÍVEL 12V AC/DC
Não

COMPATÍVEL 230V AC/DC
Não

SECÇÃO DE CABO PERMITIDA (MM)
De 1,5 a 2,5 mm

REVISÃO
2.0

TIPO DE CONECTOR
HDMI + USB

NÚMERO DE ELEMENTOS POSSÍVEIS
1 elemento

FORMATO
HDMI,USB

CLASSIFICAÇÃO IP
IP20

MANUTENÇÃO
Limpar com um pano suave e seco. Não utilizar panos e/ou detergentes abrasivos que contenham cloro.

TIPO DE MECANISMO
Insertion

FAIXA DE TEMPERATURA DE OPERAÇÃO (ºC)
5 - 45 ºC

RAL
1035

DIMENSÃO DO ENCAIXE (MM)
35

FAIXA DE TEMPERATURA DE ARMAZENAMENTO (ºC)
-25 - 50 ºC

TIPO DE PORTA USB
A

INSTALAÇÃO E MANUTENÇÃO

INSTALÁVEL EM CAIXA DE JUNÇÃO EMBUTIDA
Universal

DIREÇÃO DE INSTALAÇÃO
Horizontal

TIPO DE INSTALAÇÃO
Apto para encastrar

TIPO DE CONEXÃO DO TERMINAL - FUNÇÃO 1
Conector de passagem com parafuso

REGULAMENTAÇÃO

REGULAMENTOS
Directive 2011/65/UE RoHS + EN 50581:2012

simon

INFORMAÇÃO LOGÍSTICA

CÓDIGO EAN UNITÁRIO
8421053283899

ALTURA EMBALAGEM UNITÁRIA
0.00

LARGURA DA EMBALAGEM UNITÁRIA
0.00

COMPRIMENTO EMBALAGEM UNITÁRIA
0.00

VOLUME EMBALAGEM UNITÁRIA
0.00

PESO BRUTO EMBALAGEM UNITÁRIA
0.05

PESO LÍQUIDO DO PRODUTO
0.05

UNIDADE DE PESO EMBALAGEM UNITÁRIA
KGM

EAN EMBALAGEM
8421053283899

UNID. CONTIDAS EMBALAGEM
1

ALTURA EMBALAGEM
80.00

LARGURA DA EMBALAGEM
55.00

COMPRIMENTO EMBALAGEM
55.00

UNIDADE DE MEDIDA EMBALAGEM
MMT

VOLUME EMBALAGEM
0.24

UNIDADE DE VOLUME EMBALAGEM
DMQ

PESO BRUTO EMBALAGEM
0.00

PESO LÍQUIDO EMBALAGEM
0.05

UNIDADE DE PESO EMBALAGEM
KGM

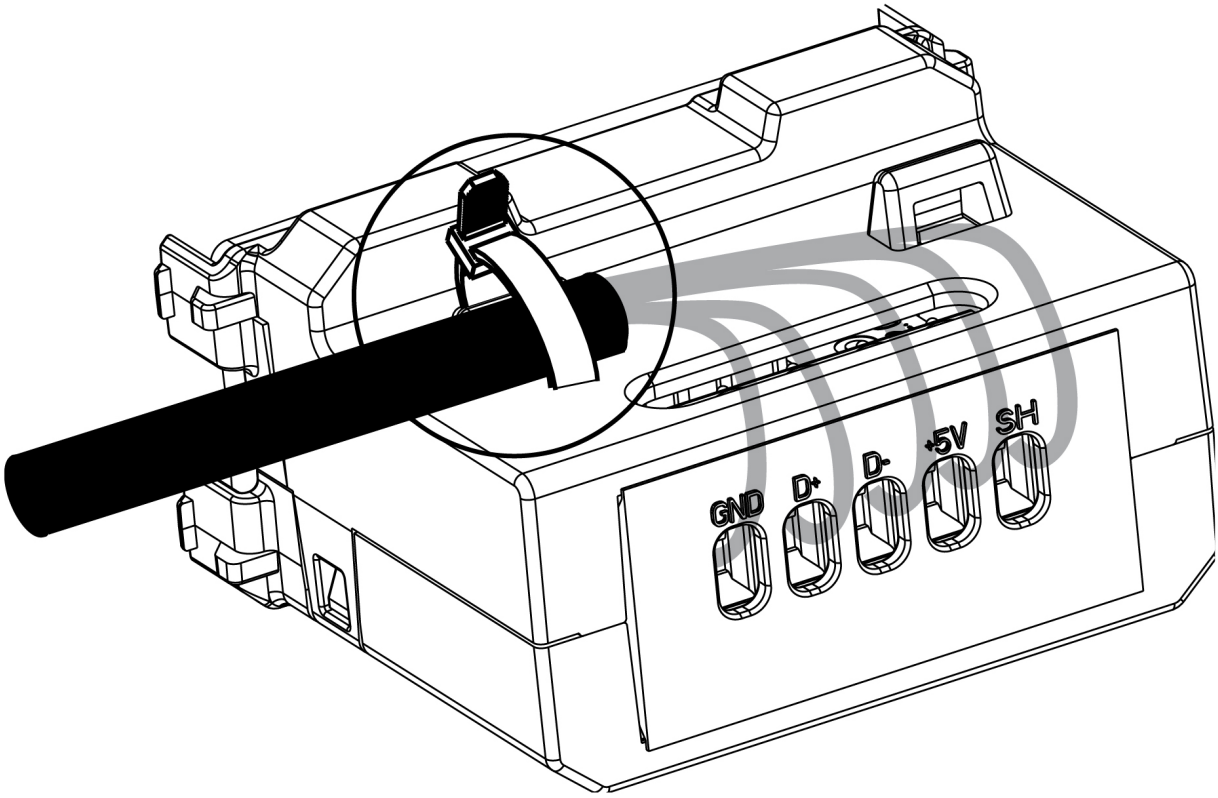

GND - ⏚

D +

D -

R - Derecha / Direita / Droit / Right

+5V - VBUS (5V)

SH - Malla /Shell

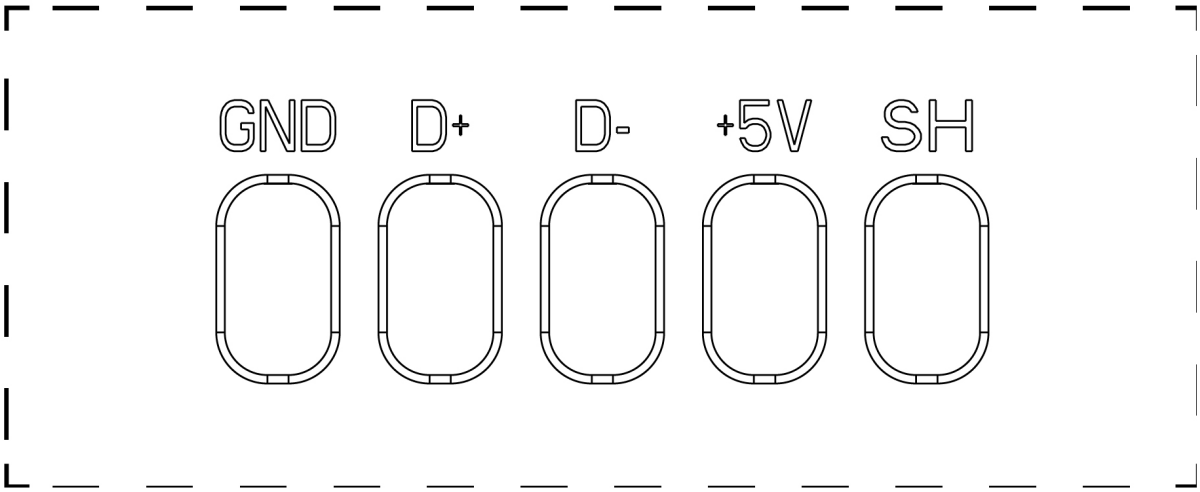

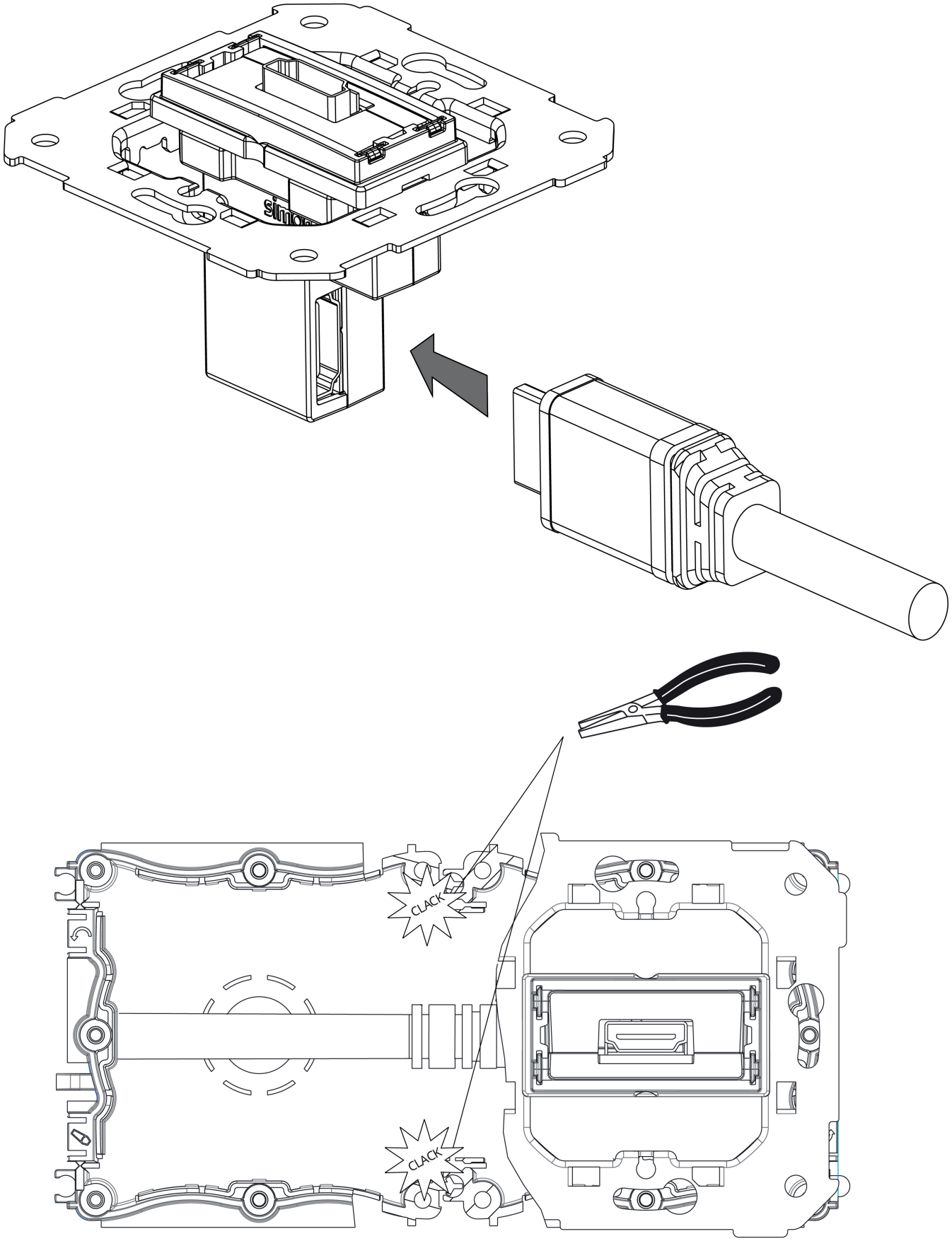
CLACK
CLACK