simon

Botão de pressão 10 A 250 V~ de meio-elemento e sistema de ligação rápida de bornes Simon 82 Centralizações

REF. **75150-69**

INFORMAÇÃO BÁSICA

DESCRIÇÃO

Com o botão de pressão com funcionamento basculante da coleção Simon 82, obterá o equilíbrio perfeito entre inovação e funcionalidade para seus mecanismos de centralização. Com capacidade para meio-elemento, pode implementar a função sinalizadora através de um suporte de lâmpada de néon e tecla com visor. Com uma instalação rápida e simples graças a sua ligação rápida de bornes, é adequada para instalar-se encastrada ou em superfície, garantindo a integração total do conjunto em todo o tipo de espaços. Além disso, este botão de pressão é compatível com fontes de alimentação com tensão de 250 Volts e intensidade de 10:00 AM. Funcionalidade e inovação para obter a mais absoluta perfeição em sua centralização da Simon 82.

ACABAMENTO

Madeira

COMPATIBILIDADE

Espelhos Simon 82 Centralizações

CONTEÚDO DA EMBALAGEM

Mecanismo e instruções

CLASSE ETIM

EC000029

OBSERVAÇÕES

Possibilidade de implementar função sinalizadora através suporte lâmpada néon e tecla com visor.

simon

INFORMAÇÃO TÉCNICA

DISPONÍVEL NO MERCADO
CE

SECÇÃO DE CABO PERMITIDA (MM)
3,3 mm

NÚMERO DE ELEMENTOS POSSÍVEIS
1 elemento

FUNÇÃO INDICADORA
Não

INTENSIDADE (A)
10 A

MANUTENÇÃO
Limpar com um pano suave e seco. Não utilizar panos e/ou detergentes abrasivos que contenham cloro.

TIPO DE MECANISMO
Pivoting

TENSÃO NOMINAL (V~)
250 V~

VERSÃO
Individual

INSTALAÇÃO E MANUTENÇÃO

GARRA
Simon 27

INSTALÁVEL EM CAIXA DE JUNÇÃO EMBUTIDA
Universal

DIREÇÃO DE INSTALAÇÃO
Horizontal, Vertical

TIPO DE INSTALAÇÃO
Apto para superfície e para encastrar

TIPO DE CONEXÃO DO TERMINAL - FUNÇÃO 1
Rápido

simon

INFORMAÇÃO LOGÍSTICA

CÓDIGO EAN UNITÁRIO
8421053255803

ALTURA EMBALAGEM UNITÁRIA
0.00

LARGURA DA EMBALAGEM UNITÁRIA
0.00

COMPRIMENTO EMBALAGEM UNITÁRIA
0.00

UNIDADE DE MEDIDA EMBALAGEM UNITÁRIA
MMT

VOLUME EMBALAGEM UNITÁRIA
730080.00

UNIDADE DE VOLUME EMBALAGEM UNITÁRIA
MMQ

PESO BRUTO EMBALAGEM UNITÁRIA
0.02

PESO LÍQUIDO DO PRODUTO
0.02

UNIDADE DE PESO EMBALAGEM UNITÁRIA
KGM

EAN EMBALAGEM
8421053060858

UNID. CONTIDAS EMBALAGEM
10

ALTURA EMBALAGEM
54.00

LARGURA DA EMBALAGEM
104.00

COMPRIMENTO EMBALAGEM
130.00

UNIDADE DE MEDIDA EMBALAGEM
MMT

VOLUME EMBALAGEM
864864.00

UNIDADE DE VOLUME EMBALAGEM
MMQ

PESO BRUTO EMBALAGEM
0.20

PESO LÍQUIDO EMBALAGEM
0.20

UNIDADE DE PESO EMBALAGEM
KGM

VISTA FRONTAL E ISOMÉTRICA DEL PRODUCTO

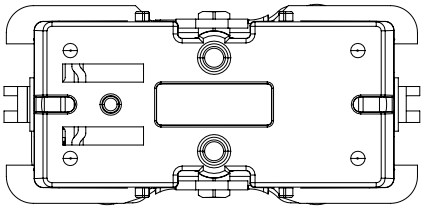

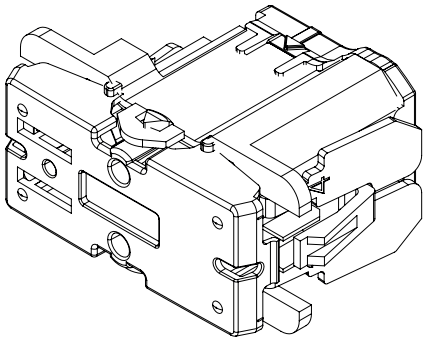

DIAGRAMA DE MONTAJE

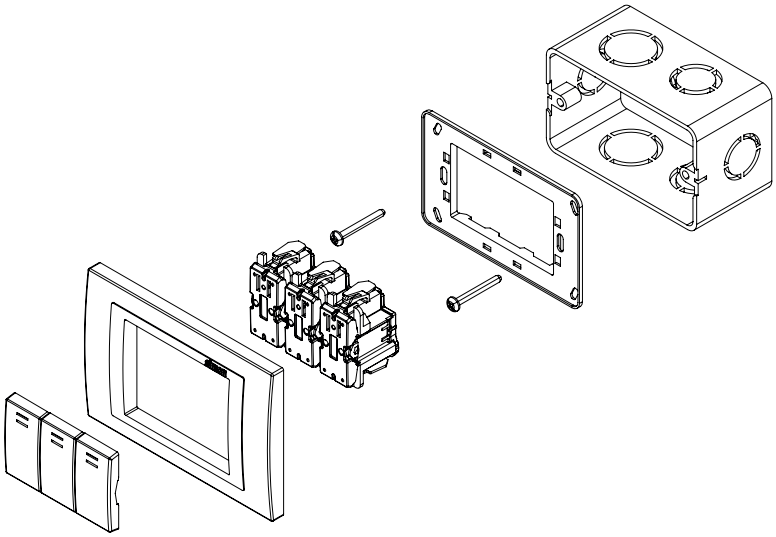

*Placa y chasis NO incluidos

DIAGRAMA DE CONEXIÓN

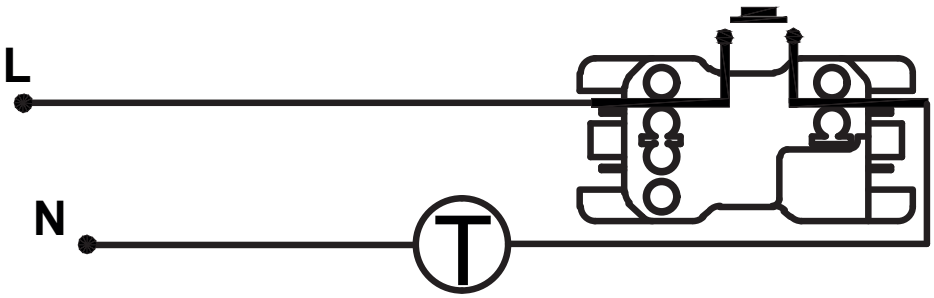

MECANISMOS SIMON 31, 75, 77, 82 Y 88

Mecanismos básicos / Basic switches

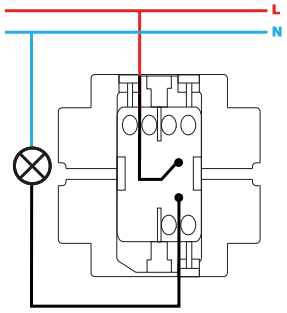

Interruptor unipolar / Single-pole switch
XXXX101-XXX

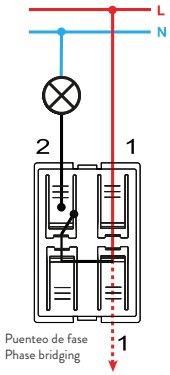

Interruptor unipolar / Single-pole switch
7700101-039

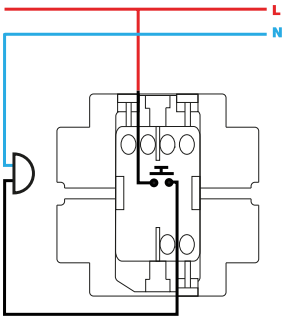

Pulsador / Push button switch
XXXX150-XXX

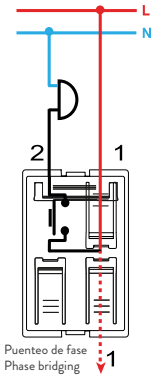

Pulsador / Push button switch
7700150-039

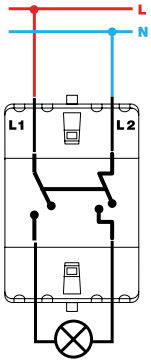

Interruptor bipolar / Double pole switch
XXXX133-XXX

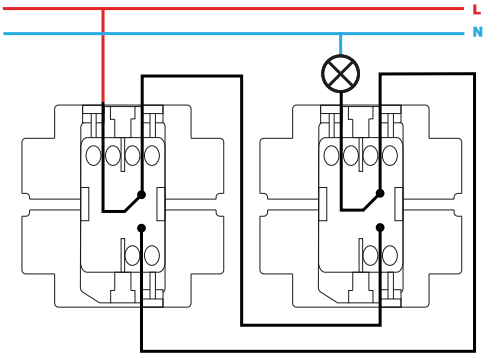

Conmutador / 2-way switch
XXXX201-XXX

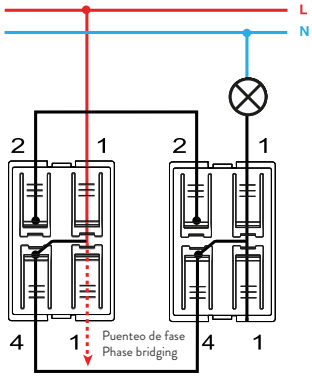

Conmutador / 2-way switch
7700201-039

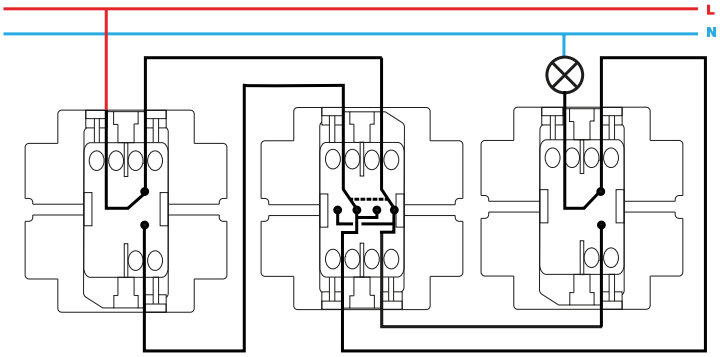

Conmutador cruce / Intermediate switch
XXXX251-XXX

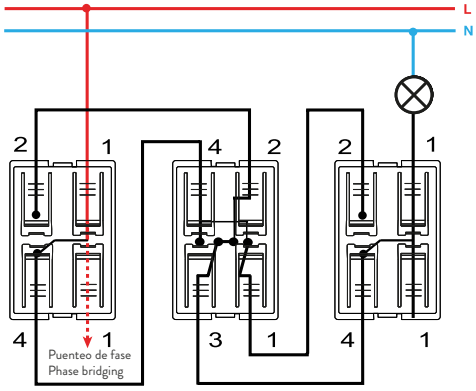

Conmutador cruce / Intermediate switch
7700251-039

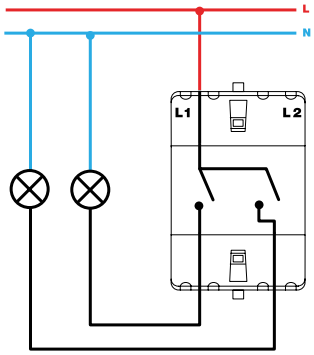

Grupo 2 interruptores / 2 switches group
XXXX398-XXX

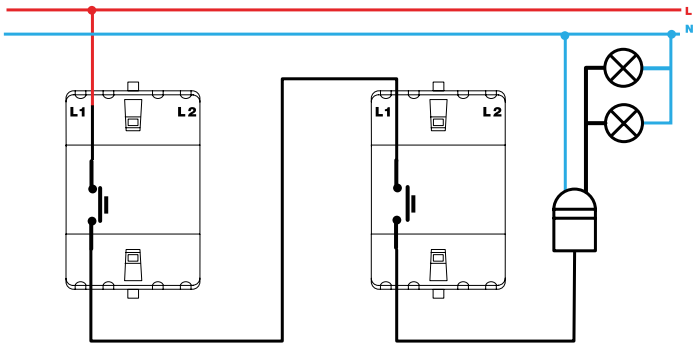

Pulsador desconexión / Push button desconexion switch
XXXX152-XXX

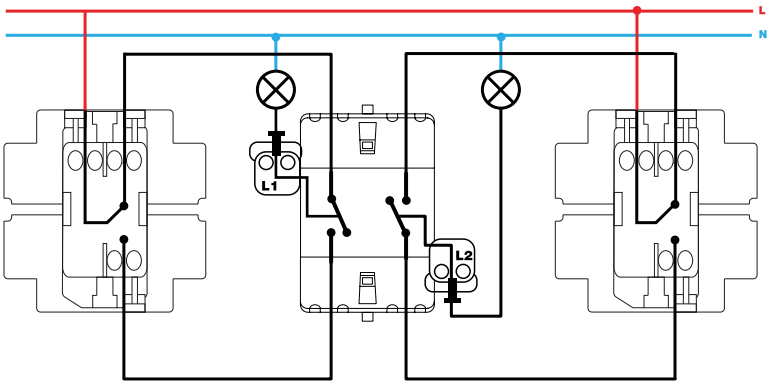

Grupo dos conmutadores / 2-way switches group
XXXX397-XXX

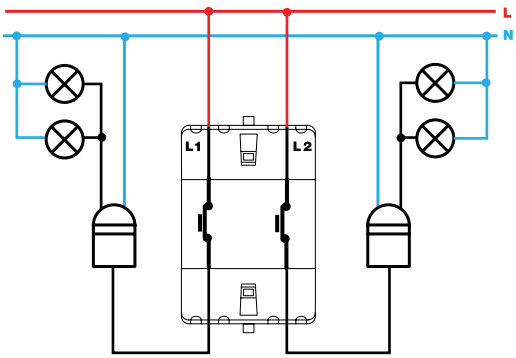

Grupo de pulsadores desconexión / Push button switch desconexion group XXXX395-XXX

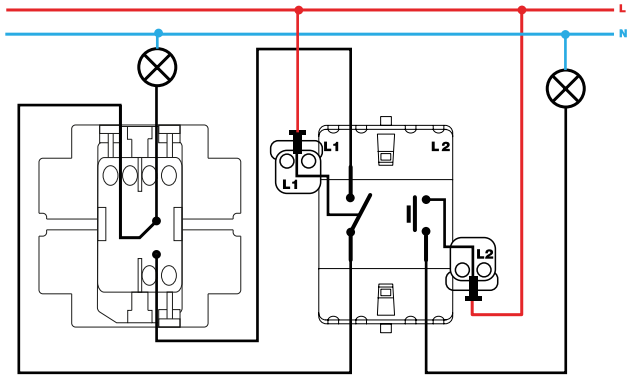

Grupo conmutador y pulsador / 2-way and push button switch group
XXXX301-XXX

Mecanismos con piloto / Pilot switches

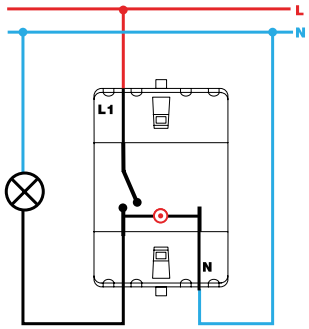

Interruptor unipolar / Single-pole switch
XXXX102-XXX

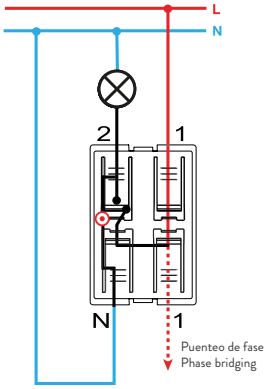

Interruptor con piloto / Push button pilot switch
7700112-039

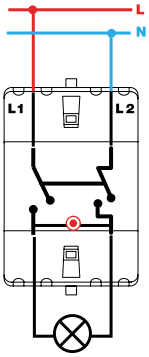

Interruptor bipolar / Double pole switch
XXXX134-XXX

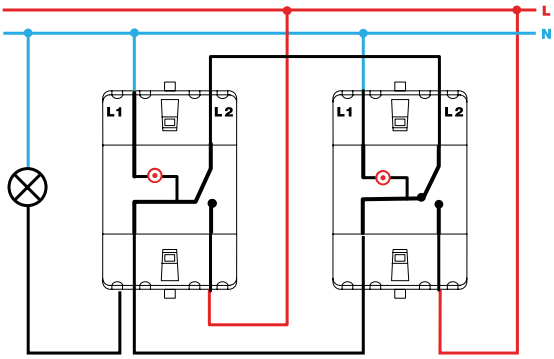

Conmutador / 2-way switch
XXXX202-XXX

Mecanismos con luminoso / Switches with light

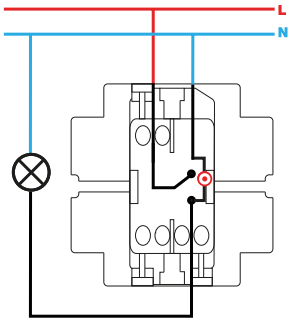

Interruptor unipolar con luminoso / Single-pole switch with light
XXXX104-XXX

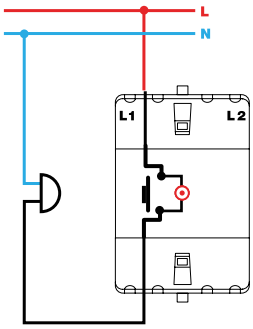

Pulsador con luminoso / Push button switch with light
XXXX160-XXX

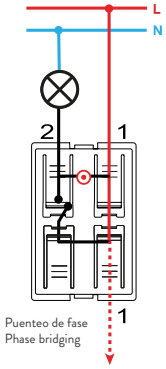

Pulsador con luminoso / Push button switch with light
7700160-039

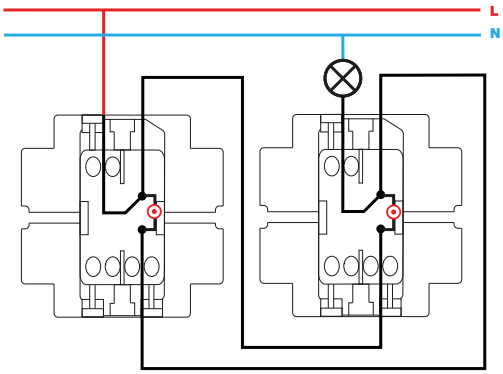

Conmutador con luminoso / 2-way switch with light
XXXX204-XXX

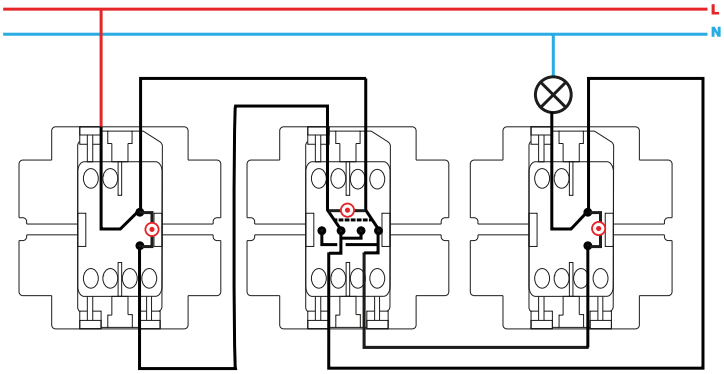

Conmutador cruce con luminoso / Intermediate switch with light
XXXX254-XXX