Кабельный вывод с клеммой для подключения 4 проводов 400В~ с системой винтового соединения Simon 75

РЕФ. **75801-39**

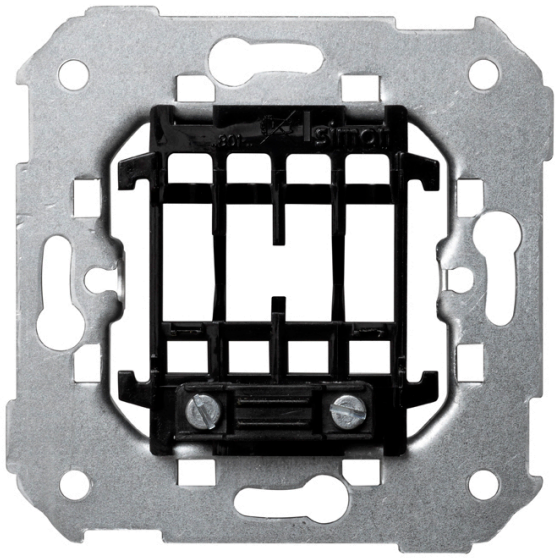

ОСНОВНАЯ ИНФОРМАЦИЯ

МАТЕРИАЛ

Металл,Пластик

СОВМЕСТИМОСТЬ

Рамки Simon 82 Detail, Simon 82 Nature, Simon 82 и Simon 88

СОДЕРЖИМОЕ УПАКОВКИ

Кабельный вывод

КЛАСС ETIM

EC000011

ЗАМЕЧАНИЯ

Для кабеля сечением до 2,5 кв.мм

ТЕХНИЧЕСКАЯ ИНФОРМАЦИЯ

ДОСТУПНО НА РЫНКЕ
EAC

ДОПУСТИМОЕ СЕЧЕНИЕ КАБЕЛЯ (ММ)
от 1,5 до 4 мм

КОЛИЧЕСТВО КОНТАКТОВ
4

КОЛИЧЕСТВО УПРАВЛЯЕМЫХ ЦЕПЕЙ
2

КОЛИЧЕСТВО ВОЗМОЖНЫХ ЭЛЕМЕНТОВ
1 пост

ФУНКЦИЯ ИНДИКАТОРА
Нет

КЛАСС ЗАЩИТЫ IP
IP20

МОНОБЛОК
Нет

ДИАПАЗОН РАБОЧЕЙ ТЕМПЕРАТУРЫ (°C)
5 - 40 °C

РАЗМЕР УГЛУБЛЕНИЯ (ММ)
30

ВЕРСИЯ
Одиночный

КОЛИЧЕСТВО ПРОВОДОВ
4

УСТАНОВКА И ОБСЛУЖИВАНИЕ

КОГОТЬ
Simon 27

УДАЛЕНИЕ КРЫШКИ
Требуется инструмент

УСТАНАВЛИВАЕМЫЙ В ЗАПОДЛИЦО МОНТАЖНЫЙ КОРОБ
Универсальный

НАПРАВЛЕНИЕ УСТАНОВКИ
Горизонтальный, вертикальный

ТИП УСТАНОВКИ
Встраиваемый монтаж и накладной монтаж с подъемной коробкой

НОРМАТИВЫ

РЕГУЛЯЦИИ
Сертификат соответствия, Декларация EAC

ЛОГИСТИЧЕСКАЯ ИНФОРМАЦИЯ

УНИКАЛЬНЫЙ КОД EAN
8421053256367

ВЫСОТА ИНДИВИДУАЛЬНОЙ УПАКОВКИ
0.00

ШИРИНА ИНДИВИДУАЛЬНОЙ УПАКОВКИ
0.00

ДЛИНА ИНДИВИДУАЛЬНОЙ УПАКОВКИ
0.00

ЕДИНИЦА ИЗМЕРЕНИЯ ИНДИВИДУАЛЬНОЙ УПАКОВКИ
MMT

ОБЪЕМ ИНДИВИДУАЛЬНОЙ УПАКОВКИ
0.00

ЕДИНИЦА ОБЪЕМА ИНДИВИДУАЛЬНОЙ УПАКОВКИ
MMQ

БРУТТО-ВЕС ИНДИВИДУАЛЬНОЙ УПАКОВКИ
0.05

МАССА НЕТТО ПРОДУКТА
0.05

ЕДИНИЦА ВЕСА ИНДИВИДУАЛЬНОЙ УПАКОВКИ
KGM

EAN УПАКОВКИ
8421053005125

ЕД. СОДЕРЖИТСЯ В УПАКОВКЕ
10

ВЫСОТА УПАКОВКИ
82.00

ШИРИНА УПАКОВКИ
165.00

ДЛИНА УПАКОВКИ
223.00

ЕДИНИЦА ИЗМЕРЕНИЯ УПАКОВКИ
MMT

ОБЪЕМ УПАКОВКИ
3017190.00

ЕДИНИЦА ОБЪЕМА УПАКОВКИ
MMQ

БРУТТО-ВЕС УПАКОВКИ
0.54

НЕТТО-ВЕС УПАКОВКИ
0.54

ЕДИНИЦА ВЕСА УПАКОВКИ
KGM

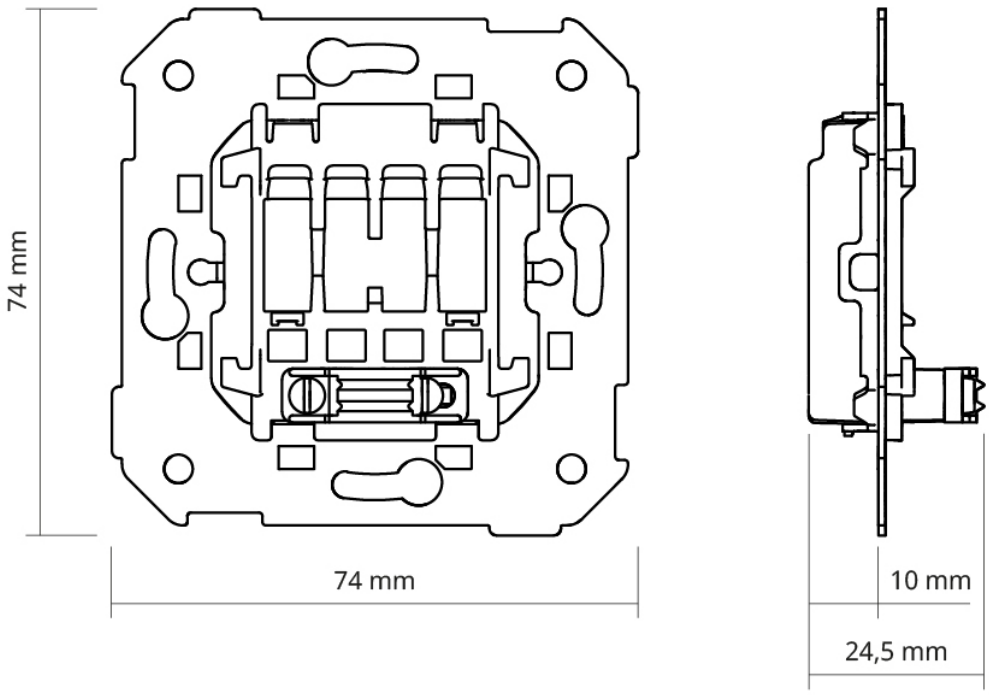
74 mm
74 mm
10 mm
24,5 mm