# Conector HDMI 2.0 4K hembra-hembra negro mate Simon 270

REF. **20000094-098**

# INFORMACIÓN BÁSICA

## DESCRIPCIÓN

Conector HDMI 2.0 4K hembra-hembra de la serie Simon 270, para la conexión de dispositivos de audio y vídeo de alta definición. Para distancias mayores requiere amplificador de señal; la longitud del cable dependerá del tipo de emisión. Fabricado en termoplástico, mide 45 x 45 mm. Apto para empotrar en cajetín universal, en posición horizontal. Grado de protección IP20. Rango de temperatura de funcionamiento: 5 a 45 °C. Rango de temperatura de almacenamiento: -25 a 50 °C. Para su limpieza, utilizar un paño suave ligeramente humedecido en agua con jabón y evitar limpiadores abrasivos o con cloro. Hasta 9 colores de acabados disponibles: 090 Blanco Brillo; 190 Blanco Mate; 091 Cobre; 093 Aluminio; 094 Cava; 095 Oro; 096 Titanio; 097 Bronce; 098 Negro mate.

## ACABADO

Negro mate

## COMPATIBILIDAD

Marcos Simon 270

## CLASE ETIM

EC000018

## MATERIAL

Termoplástico

## CONTENIDO DEL EMBALAJE

Conector HDMI, tapa y hoja de instrucciones

## OBSERVACIONES

Para distancias mayores requiere amplificador de señal. La longitud del cable dependerá del tipo de emisión (full HD, 3D...).

simon

## INFORMACIÓN TÉCNICA

### MERCADO DISPONIBLE
CE

### COMPATIBLE 12V AC/DC
No

### COMPATIBLE 230V AC/DC
No

### SECCIÓN DE CABLE ADMITIDA (MM)
De 1,5 a 2,5 mm

### REVISIÓN
2

### TIPO DE CONECTOR
HDMI

### FORMATO
HDMI

### CLASIFICACIÓN IP
IP20

### MANTENIMIENTO
Limpiar con un paño suave y seco. No utilizar paños y/o limpiadores abrasivos que contengan cloro.

### TIPO DE MECANISMO
Insertion

### RANGO DE TEMPERATURA DE FUNCIONAMIENTO (ºC)
5 - 45 ºC

### RAL
9005

### DIMENSIÓN DE EMPOTRAMIENTO (MM)
35

### RANGO DE TEMPERATURA DE ALMACENAMIENTO (ºC)
-25 - 50 ºC

## INSTALACIÓN Y MANTENIMIENTO

### INSTALABLE EN CAJA DE EMPOTRAR
Universal

### DIRECCIÓN DE INSTALACIÓN
Horizontal

### TIPO DE INSTALACIÓN
Apto para empotrar

### TIPO DE CONEXIÓN DE TERMINAL - FUNCIÓN 1
Conector pasante

## NORMATIVA

### GARANTÍA
3 años

### REGULACIONES
Dir. 2011/65/UE RoHS + post. mod.EN IEC 63000:2018

## INFORMACIÓN LOGÍSTICA

CÓDIGO EAN UNITARIO
8421053283875

ALTURA EMBALAJE UNITARIO
0.00

ANCHO EMBALAJE UNITARIO
0.00

LONGITUD EMBALAJE UNITARIO
0.00

VOLUMEN EMBALAJE UNITARIO
0.00

PESO BRUTO EMBALAJE UNITARIO
0.05

PESO NETO DEL PRODUCTO
0.05

UNIDAD DE PESO EMBALAJE UNITARIO
KGM

EAN EMBALAJE
8421053283875

UDS. CONTENIDAS EMBALAJE
1

ALTURA EMBALAJE
80.00

ANCHO EMBALAJE
55.00

LONGITUD EMBALAJE
55.00

UNIDAD DE MEDIDA EMBALAJE
MMT

VOLUMEN EMBALAJE
0.24

UNIDAD DE VOLUMEN EMBALAJE
DMQ

PESO BRUTO EMBALAJE
0.00

PESO NETO EMBALAJE
0.05

UNIDAD DE PESO EMBALAJE
KGM

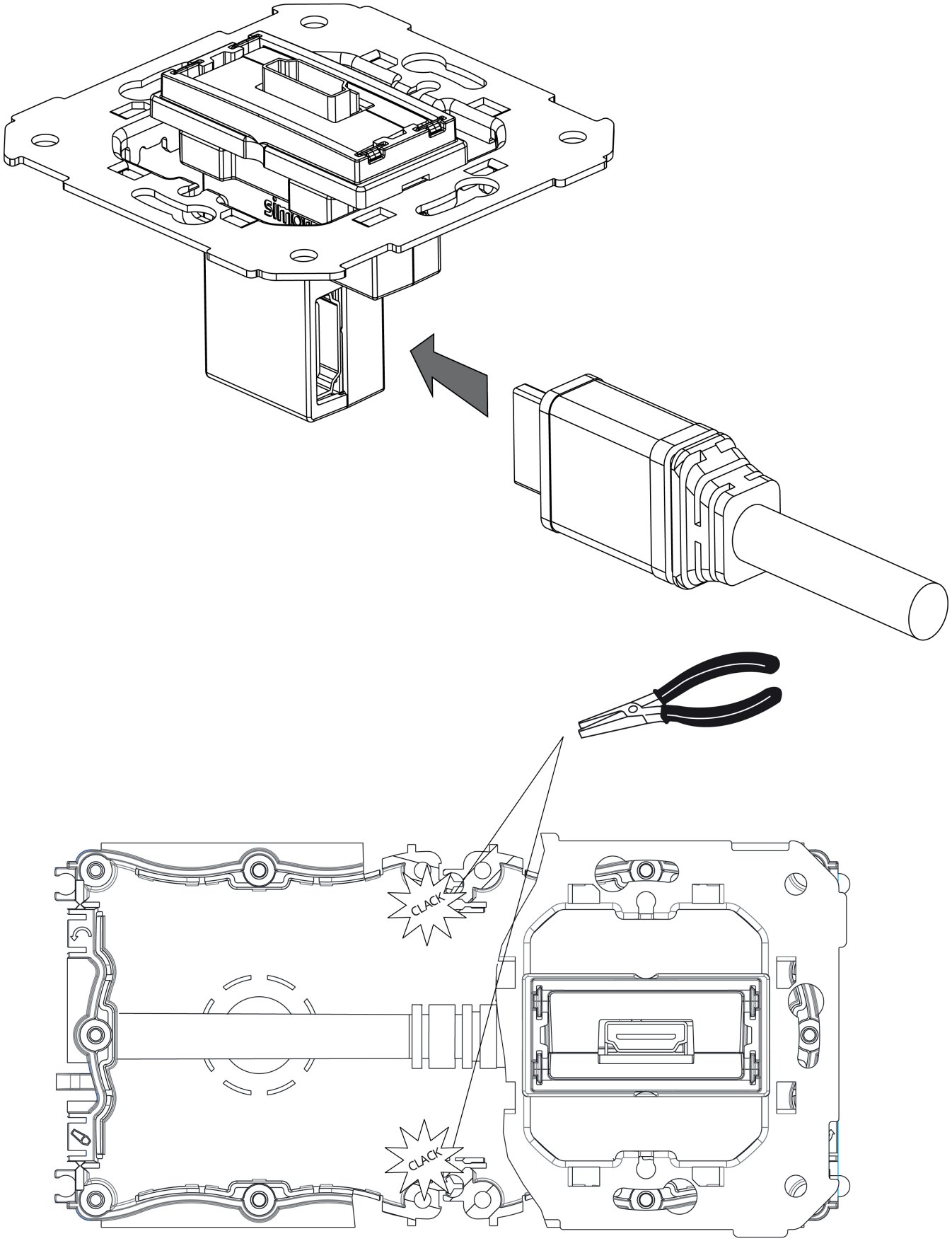
CLACK
CLACK