Toma de señal modular R-TV+SAT única Simon 75

REF. **75466-69**

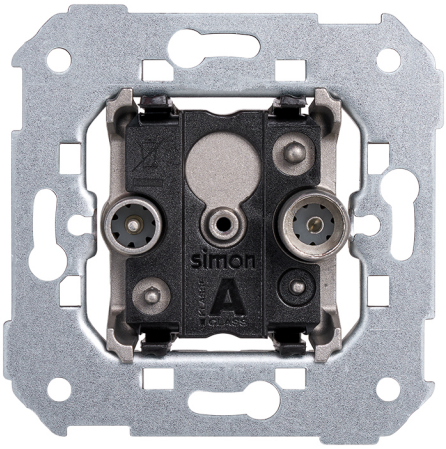

INFORMACIÓN BÁSICA

DESCRIPCIÓN

Toma de señal modular R-TV+SAT única Simon 75 diseñada para la distribución combinada de señal de radio, televisión terrestre TDT y satélite en instalaciones individuales. Solución modular que garantiza una transmisión estable y compatibilidad con sistemas actuales de recepción en entornos residenciales y profesionales. Basada en conectores IEC de 9,5 mm Ø, incorpora sistema de embornamiento a tornillo para una conexión rápida, segura y duradera. Admite cable coaxial de 6 a 8 mm con pelado de 8 mm, asegurando una instalación precisa y fiable. Fabricada con componentes metálicos y aislamiento termoplástico libre de halógenos conforme a las normativas EN 50083-2 y EN 50581, ofrece seguridad, resistencia y alto rendimiento dentro de la serie Simon 75 y marcos compatibles.

MATERIAL

Metal,Plástico

COMPATIBILIDAD

Marcos Simon 27 Play, Simon 27 Scudo, Simon 27, Simon 31, Simon 44 Aqua, Simon 75, Simon 82 Detail, Simon 82 Nature, Simon 82 Concept y Simon 82

CONTENIDO DEL EMBALAJE

Toma R-TV+SAT y hoja de instrucciones

CLASE ETIM

EC000439

INFORMACIÓN TÉCNICA

MERCADO DISPONIBLE
CE

SECCIÓN DE CABLE ADMITIDA (MM)
6.0 - 8.0

NÚMERO DE CONECTORES
2

TIPO DE CONECTOR
IEC

NÚMERO DE CONTACTOS
1

NÚMERO DE ELEMENTOS POSIBLES
1 elemento

FORMATO
R/TV,SAT

CLASIFICACIÓN IP
IP20

ENLAZABLE
No

CANTIDAD MÁXIMA POR CIRCUITO
1

TIPO DE MECANISMO
Insertion

RANGO DE TEMPERATURA DE FUNCIONAMIENTO (ºC)
5 - 40 ºC

DIMENSIÓN DE EMPOTRAMIENTO (MM)
35

RANGO DE TEMPERATURA DE ALMACENAMIENTO (ºC)
-25 - 50 ºC

VERSIÓN
Individual

NÚMERO DE CABLES
1

INSTALACIÓN Y MANTENIMIENTO

DESNUDADO DE CABLE NECESARIO (MM)
8

GARRA
Simon 27

EXTRACCIÓN DE CUBIERTA
Únicamente con herramienta

TIPO DE FIJACIÓN
Tornillos

INSTALABLE EN CAJA DE EMPOTRAR
Universal

DIRECCIÓN DE INSTALACIÓN
Horizontal,Vertical

TIPO DE INSTALACIÓN
Apto para superficie y empotrar

TIPO DE CONEXIÓN DE TERMINAL - FUNCIÓN 1
A tornillo

NORMATIVA

GARANTÍA
3 años

REGULACIONES
Dir. 2014/30/UE EMC|Dir. 2011/65/UE RoHS + post. mod.|EN 50083-2:2012 +A1:2015|EN IEC 63000:2018

INFORMACIÓN LOGÍSTICA

CÓDIGO EAN UNITARIO
8421053256183

ALTURA EMBALAJE UNITARIO
0.00

ANCHO EMBALAJE UNITARIO
0.00

LONGITUD EMBALAJE UNITARIO
0.00

UNIDAD DE MEDIDA EMBALAJE UNITARIO
MMT

VOLUMEN EMBALAJE UNITARIO
0.00

UNIDAD DE VOLUMEN EMBALAJE UNITARIO
MMQ

PESO BRUTO EMBALAJE UNITARIO
0.11

PESO NETO DEL PRODUCTO
0.11

UNIDAD DE PESO EMBALAJE UNITARIO
KGM

EAN EMBALAJE
8421053060384

UDS. CONTENIDAS EMBALAJE
10

ALTURA EMBALAJE
82.00

ANCHO EMBALAJE
165.00

LONGITUD EMBALAJE
223.00

UNIDAD DE MEDIDA EMBALAJE
MMT

VOLUMEN EMBALAJE
3017190000.00

UNIDAD DE VOLUMEN EMBALAJE
MMQ

PESO BRUTO EMBALAJE
1.13

PESO NETO EMBALAJE
1.13

UNIDAD DE PESO EMBALAJE
KGM

INTERMEDIA

75487-39
75467-69

FINAL

75488-39
75468-69

UNICA

7500470-039
75486-39
75466-69

En Serie/Cascada

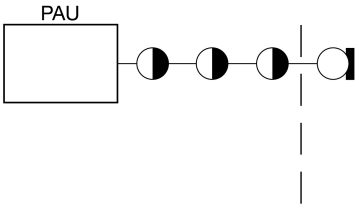

En Estrella

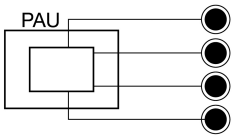

1

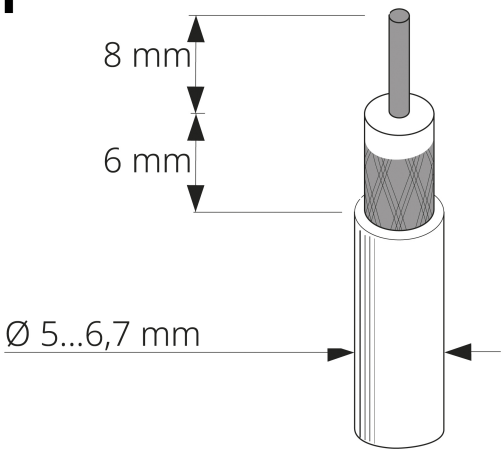

2

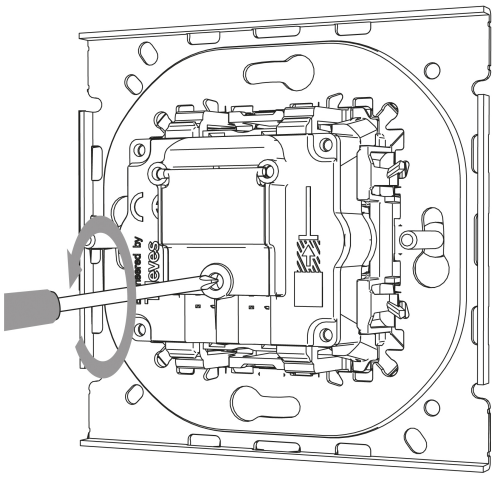

3

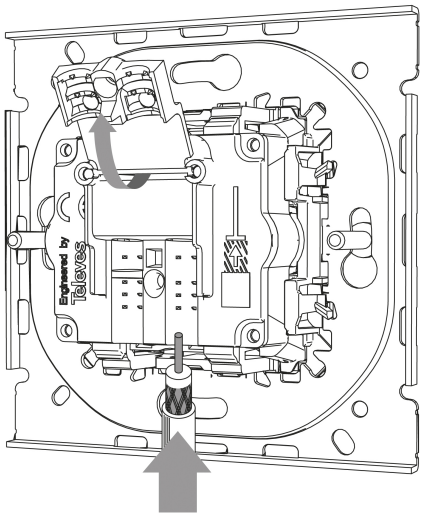

4

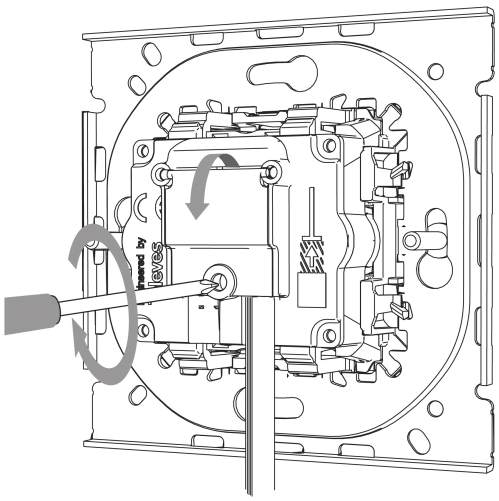

Para información más detallada consultar la hoja de instrucciones
For more detailed information check the instruction sheet

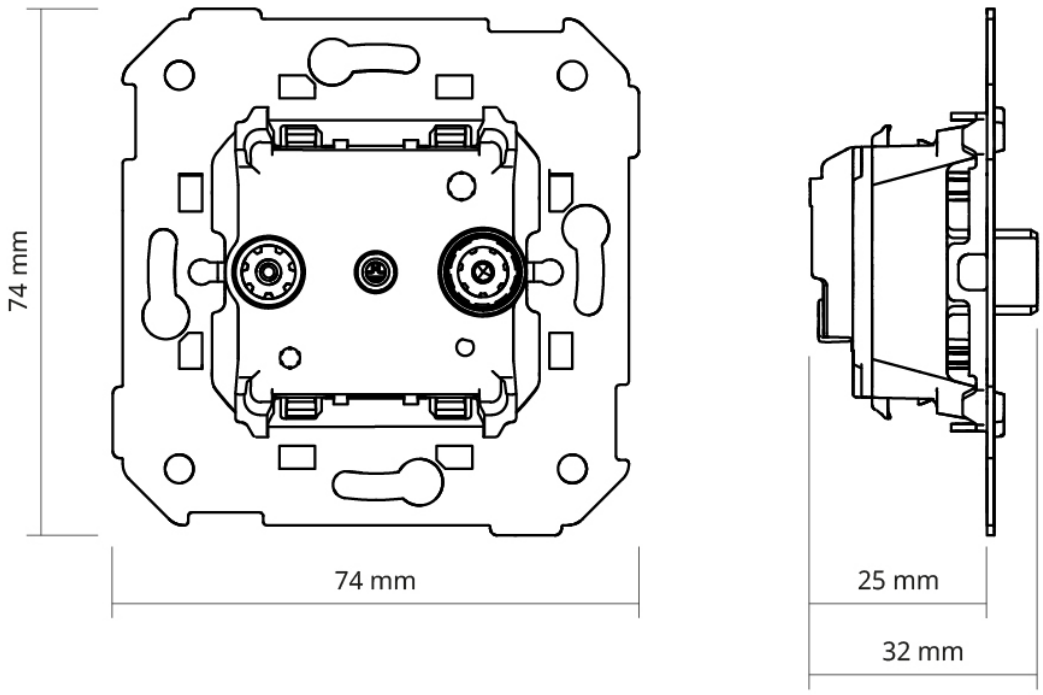
74 mm
74 mm
25 mm
32 mm