Cubeta de plástico para caja de suelo regulable de 4 elementos para instalación en suelo de pavimento Simon 500 Cima

REF. **52052102-035**

INFORMACIÓN BÁSICA

DESCRIPCIÓN

Para una integración total en el espacio, la cubeta de plástico de cuatro elementos para caja de suelo regulable Simon 500 Cima, en un discreto tono Gris, está diseñada para instalación empotrada en suelo de pavimento. Para una instalación completa del producto, es necesario combinarlo con una caja de suelo para pavimento en Gris. La innovación de sus materiales de fabricación, protegen de la propagación de llama y humo tóxico en caso de incendio, al estar fabricada en termoplástico libre de halógenos. La cubeta de plástico Simon 500 Cima, soporta temperaturas elevadas que llegan a alcanzar los más de 90 ºC. Con una dimensión de 220 x 172 x 80 mm, a sus acabados en discreto tono Gris y la sencillez hecha innovación, se unen a la elegancia de un producto que se funde con el pavimento, garantizando la seguridad de su estancia, maximizando funcionalidad y minimizando el espacio. La colección Simon 500 Cima en su gama de cubetas para caja de suelo regulable es la perfección para su oficina, despacho o sala.

ACABADO

Gris

MATERIAL

Plástico

CONTENIDO DEL EMBALAJE

Cubeta y tapa protectora con manual de instalación

CLASE ETIM

EC000114

OBSERVACIONES

Para completar la instalación del producto, debe combinarse con una caja de suelo de suelo para pavimento de 4 elementos en acabado gris (ref.52050002-035) o en acabado grafito (ref.52050002-038).

INFORMACIÓN TÉCNICA

MERCADO DISPONIBLE
CE

DISPONIBLE EN
2, 4, 6, 8 y 12 elementos

RIGIDEZ DIELÉCTRICA
Sin perforación ni contorneo con 2000 V a 50 Hz durante 1 minuto

TEMP MÁX DURANTE TRABAJOS DE CONSTRUCCIÓN (ºC)
+90º C

RESISTENCIA AL CALOR (ºC)
+125ºC (según norma IEC 60695-10-2)

CLASIFICACIÓN IK
08

RESISTENCIA DE AISLAMIENTO (V-MΩ)
>5 M ? a 500 V

CLASIFICACIÓN IP
IP4X

DISPONIBILIDAD DE KIT
No

RANGO DE TEMPERATURA DURANTE LA INSTALACIÓN (ºC)
-5 a +60º C

NÚMERO DE MÓDULOS
4 módulos

DIMENSIÓN DE EMPOTRAMIENTO (MM)
220 x 172,2 mm

NÚMERO DE ENTRADAS LATERALES
4

VERSIÓN
4 elementos

INSTALACIÓN Y MANTENIMIENTO

NÚMERO DE ENTRADAS DE CANAL
2

EXTINCIÓN (ºC)
+850ºC / 30 segundos (GWFI según norma IEC 60695-2-11)

TIPO DE FIJACIÓN
Mediante tornillería

DIRECCIÓN DE INSTALACIÓN
Horizontal,Vertical

TIPO DE INSTALACIÓN
Especialmente diseñada para ser instalada en suelos de pavimento

TORNILLOS NECESARIOS PARA FIJAR A LA LOSA
Mínimo 2 (1 por lado, en diagonal). Se recomienda fijar el bol con 4 tornillos para una fijación completa.

NORMATIVA

REGULACIONES

Dir. 2014/35/UE LVDEN 60670-23:2008

INFORMACIÓN LOGÍSTICA

CÓDIGO EAN UNITARIO

8421053101728

ALTURA EMBALAJE UNITARIO

0

ANCHO EMBALAJE UNITARIO

0

LONGITUD EMBALAJE UNITARIO

0

VOLUMEN EMBALAJE UNITARIO

0

PESO BRUTO EMBALAJE UNITARIO

0.74

PESO NETO DEL PRODUCTO

0.74

UNIDAD DE PESO EMBALAJE UNITARIO

KGM

EAN EMBALAJE

8421053101728

UDS. CONTENIDAS EMBALAJE

1

ALTURA EMBALAJE

75

ANCHO EMBALAJE

200

LONGITUD EMBALAJE

230

UNIDAD DE MEDIDA EMBALAJE

MMT

VOLUMEN EMBALAJE

3.45

UNIDAD DE VOLUMEN EMBALAJE

DMQ

PESO BRUTO EMBALAJE

0

PESO NETO EMBALAJE

0.74

UNIDAD DE PESO EMBALAJE

KGM

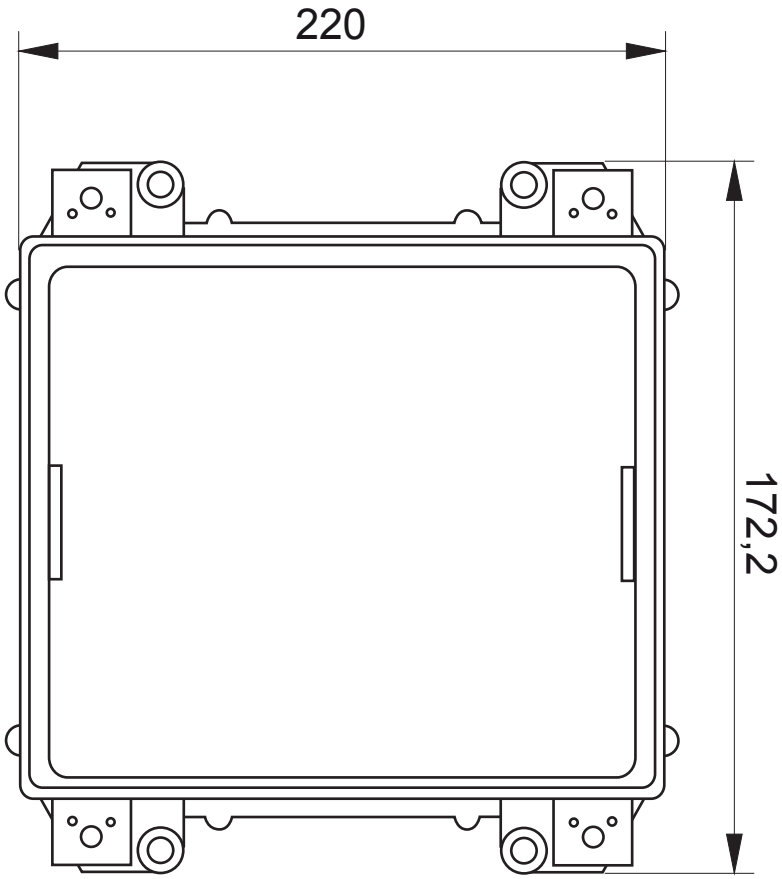
220
172,2

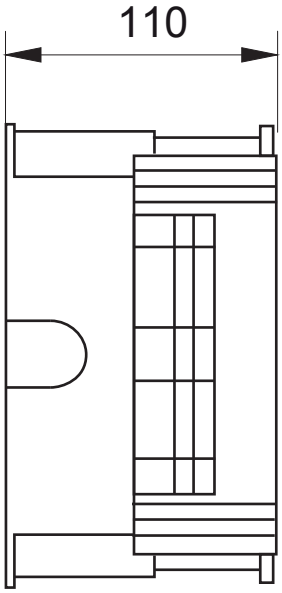
110

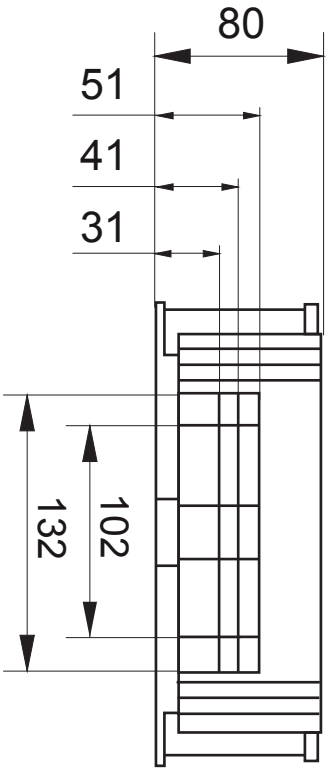
80
51
41
31
132
102