Cadre de 1 demi élément blanc avec châssis pour boîte américaine Simon 27 Play

RÉF. **2700611-030**

INFORMATION DE BASE

FINITION
Blanc

MATÉRIAU
Plastique

CLASSE ETIM
EC000007

INFORMATION TECHNIQUE

CLASSIFICATION IP
IP20

MAINTENANCE
Nettoyez avec un chiffon doux et sec. N'utilisez pas de chiffons abrasifs et/ou de nettoyants contenant du chlore.

INSTALLATION ET MAINTENANCE

SENS D'INSTALLATION
Horizontal, Vertical

RÉGLEMENTATION

RÉGLEMENTATIONS
Dir. 2014/35/UE LVD | EN 60669-1:2018

INFORMATION LOGISTIQUE

HAUTEUR EMBALLAGE UNITAIRE
18.50

LARGEUR EMBALLAGE UNITAIRE
85.00

LONGUEUR EMBALLAGE UNITAIRE
123.00

UNITÉ DE MESURE EMBALLAGE UNITAIRE
MMT

VOLUME EMBALLAGE UNITAIRE
0.19

UNITÉ DE VOLUME EMBALLAGE UNITAIRE
DMQ

POIDS BRUT EMBALLAGE UNITAIRE
0.10

POIDS NET DU PRODUIT
0.09

UNITÉ DE POIDS EMBALLAGE UNITAIRE
KGM

EAN EMBALLAGE
8421053076118

UNIT. CONTENUES EMBALLAGE
5

HAUTEUR EMBALLAGE
87.00

LARGEUR EMBALLAGE
85.00

LONGUEUR EMBALLAGE
132.00

UNITÉ DE MESURE EMBALLAGE
MMT

VOLUME EMBALLAGE
0.98

UNITÉ DE VOLUME EMBALLAGE
DMQ

POIDS BRUT EMBALLAGE
4.93

POIDS NET EMBALLAGE
0.43

UNITÉ DE POIDS EMBALLAGE
KGM

VISTA FRONTAL E ISOMÉTRICA DEL PRODUCTO

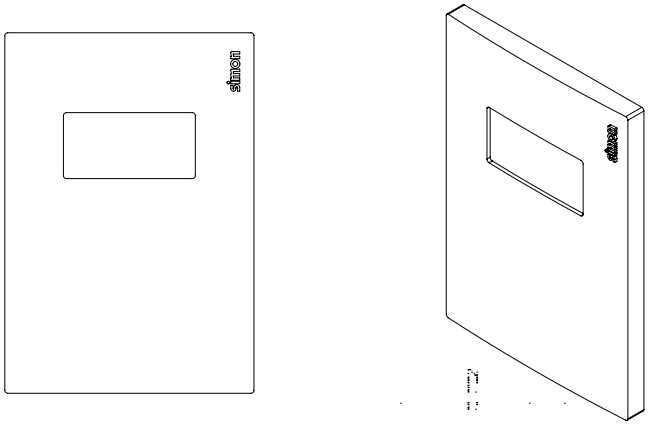

DIAGRAMA DE MONTAJE

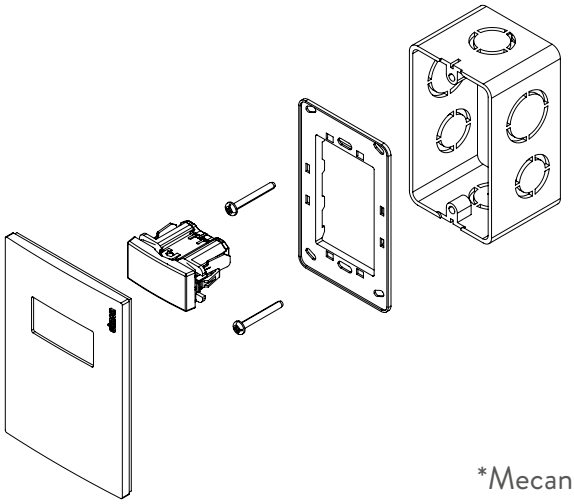

*Mecanismos No incluidos