Interruptor bipolar 16 AX 250 V~ de meio-elemento com piloto incorporado e ligação rápida de bornes Simon 82 Centralizações

REF. **75134-69**

INFORMAÇÃO BÁSICA

DESCRIÇÃO

Da seu mecanismo de comando a máxima funcionalidade com o interruptor bipolar da coleção Simon 82 para centralizações. Com função sinalizadora e piloto incorporado, este interruptor de meio-elemento é compatível com fontes de alimentação com tensão de 250 Volts e uma intensidade de 16 AX. A sua instalação, adequada para ser encastrada ou em superfície, realiza-se de forma rápida e simples graças a sua ligação rápida de bornes sem necessidade do uso de ferramentas adicionais. O interruptor bipolar desta gama, é a opção ideal para dar à centralização de seus dispositivos de comando, a garantia da máxima funcionalidade e inovação característica da Simon 82.

ACABAMENTO

Madeira

COMPATIBILIDADE

Espelhos Simon 82 Centralizações

CONTEÚDO DA EMBALAGEM

Mecanismo e instruções

CLASSE ETIM

EC001590

INFORMAÇÃO TÉCNICA

DISPONÍVEL NO MERCADO
CE

SECÇÃO DE CABO PERMITIDA (MM)
3,3 mm

NÚMERO DE ELEMENTOS POSSÍVEIS
1 elemento

FUNÇÃO INDICADORA
Não

INTENSIDADE (A)
16 A

MANUTENÇÃO
Limpar com um pano suave e seco. Não utilizar panos e/ou detergentes abrasivos que contenham cloro.

TIPO DE MECANISMO
Pivoting

TENSÃO NOMINAL (V~)
250 V~

VERSÃO
Individual

INSTALAÇÃO E MANUTENÇÃO

GARRA
Simon 27

INSTALÁVEL EM CAIXA DE JUNÇÃO EMBUTIDA
Universal

DIREÇÃO DE INSTALAÇÃO
Horizontal, Vertical

TIPO DE INSTALAÇÃO
Apto para superfície e para encastrar

TIPO DE CONEXÃO DO TERMINAL - FUNÇÃO 1
Rápido

simon

INFORMAÇÃO LOGÍSTICA

CÓDIGO EAN UNITÁRIO
8421053255780

ALTURA EMBALAGEM UNITÁRIA
0.00

LARGURA DA EMBALAGEM UNITÁRIA
0.00

COMPRIMENTO EMBALAGEM UNITÁRIA
0.00

UNIDADE DE MEDIDA EMBALAGEM UNITÁRIA
MMT

VOLUME EMBALAGEM UNITÁRIA
365040.00

UNIDADE DE VOLUME EMBALAGEM UNITÁRIA
MMQ

PESO BRUTO EMBALAGEM UNITÁRIA
0.03

PESO LÍQUIDO DO PRODUTO
0.03

UNIDADE DE PESO EMBALAGEM UNITÁRIA
KGM

EAN EMBALAGEM
8421053060865

UNID. CONTIDAS EMBALAGEM
5

ALTURA EMBALAGEM
54.00

LARGURA DA EMBALAGEM
52.00

COMPRIMENTO EMBALAGEM
130.00

UNIDADE DE MEDIDA EMBALAGEM
MMT

VOLUME EMBALAGEM
864864.00

UNIDADE DE VOLUME EMBALAGEM
MMQ

PESO BRUTO EMBALAGEM
0.14

PESO LÍQUIDO EMBALAGEM
0.14

UNIDADE DE PESO EMBALAGEM
KGM

VISTA FRONTAL E ISOMÉTRICA DEL PRODUCTO

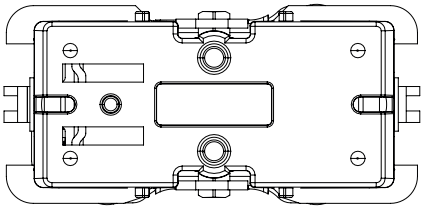

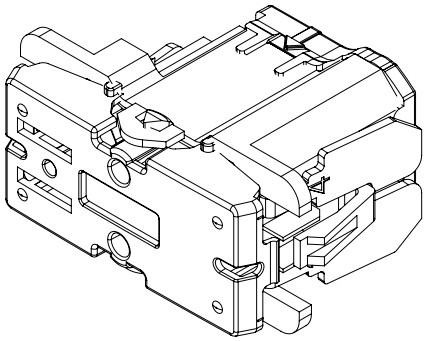

DIAGRAMA DE MONTAJE

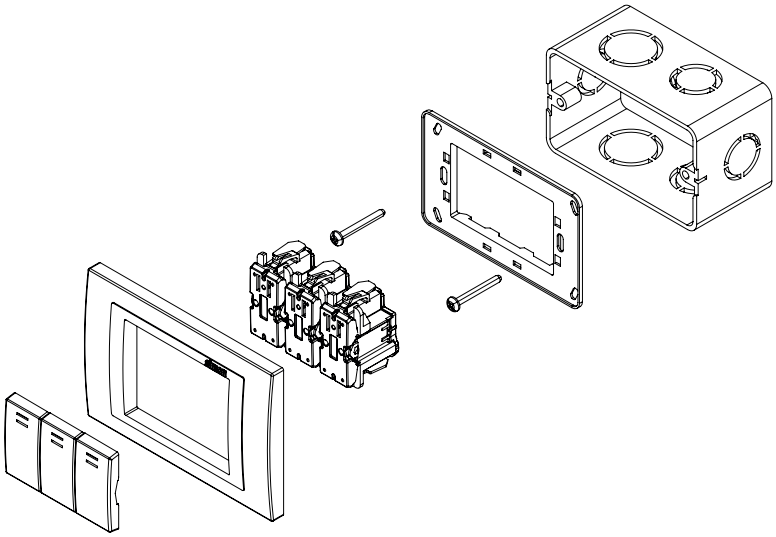

*Placa y chasis NO incluidos

DIAGRAMA DE CONEXIÓN

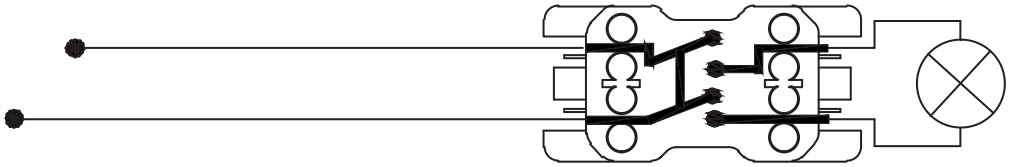

MECANISMOS SIMON 31, 75, 77, 82 Y 88

Mecanismos básicos / Basic switches

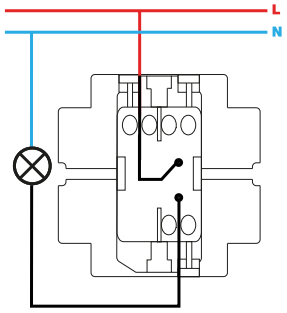

Interruptor unipolar / Single-pole switch
XXXX101-XXX

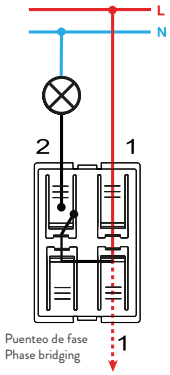

Interruptor unipolar / Single-pole switch
7700101-039

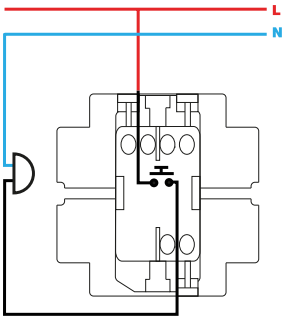

Pulsador / Push button switch
XXXX150-XXX

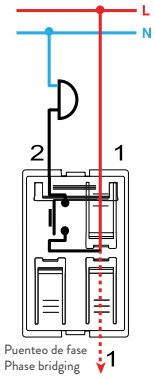

Pulsador / Push button switch
7700150-039

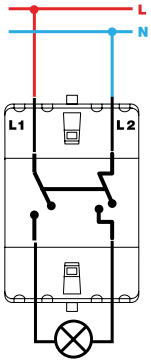

Interruptor bipolar / Double pole switch
XXXX133-XXX

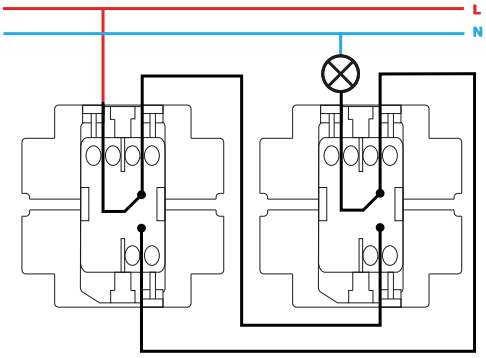

Conmutador / 2-way switch
XXXX201-XXX

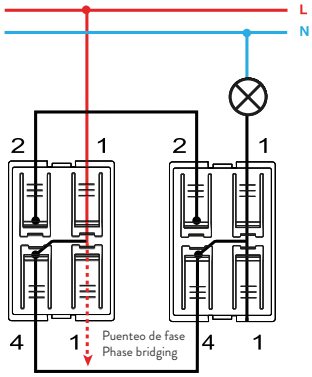

Conmutador / 2-way switch
7700201-039

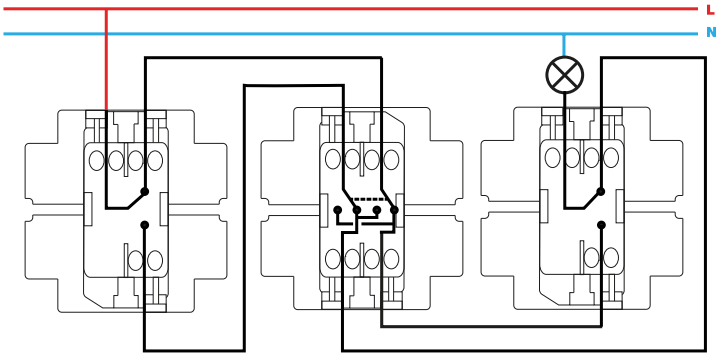

Conmutador cruce / Intermediate switch
XXXX251-XXX

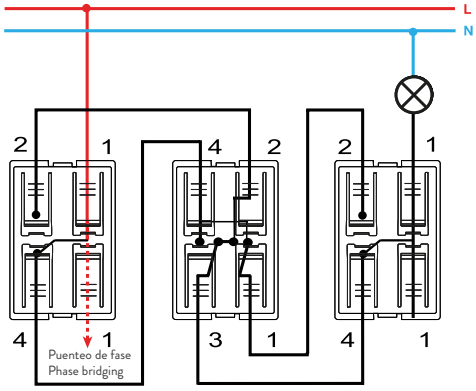

Conmutador cruce / Intermediate switch
7700251-039

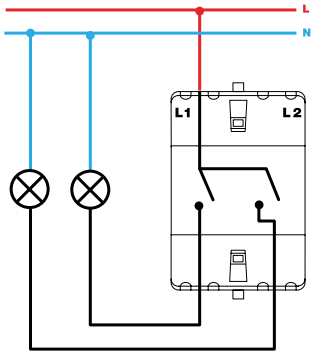

Grupo 2 interruptores / 2 switches group
XXXX398-XXX

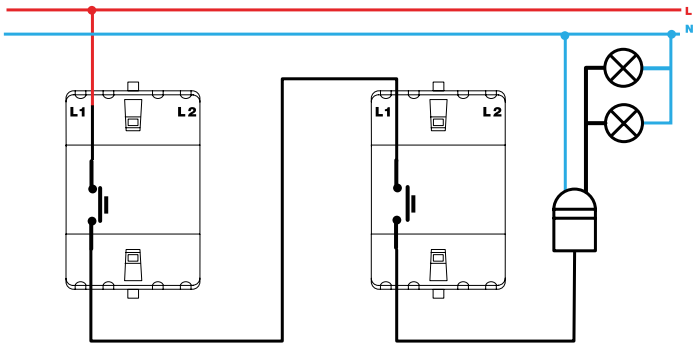

Pulsador desconexión / Push button desconexion switch
XXXX152-XXX

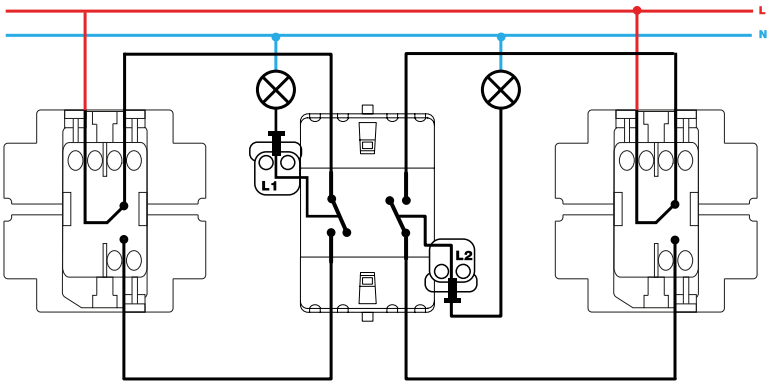

Grupo dos conmutadores / 2-way switches group
XXXX397-XXX

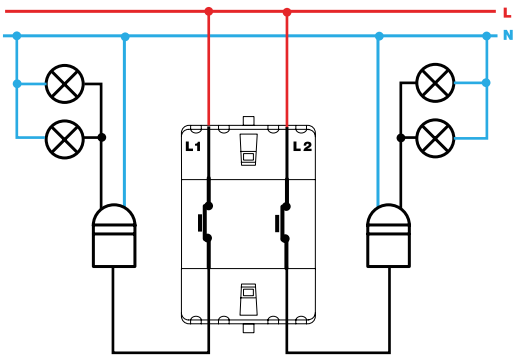

Grupo de pulsadores desconexión / Push button switch desconexion group XXXX395-XXX

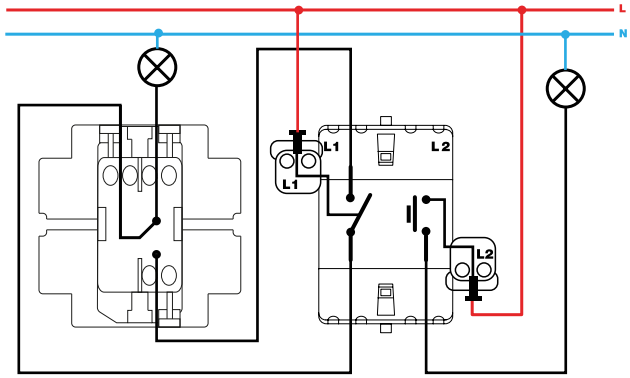

Grupo conmutador y pulsador / 2-way and push button switch group
XXXX301-XXX

Mecanismos con piloto / Pilot switches

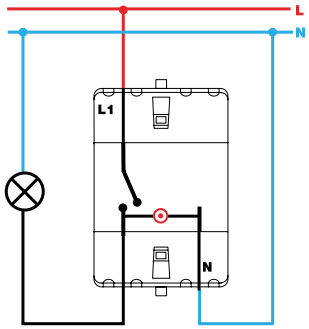

Interruptor unipolar / Single-pole switch
XXXX102-XXX

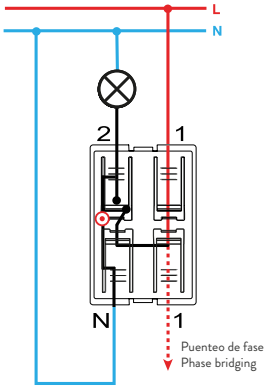

Interruptor con piloto / Push button pilot switch
7700112-039

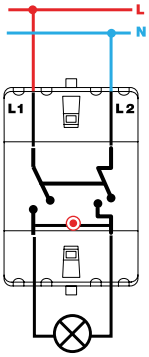

Interruptor bipolar / Double pole switch
XXXX134-XXX

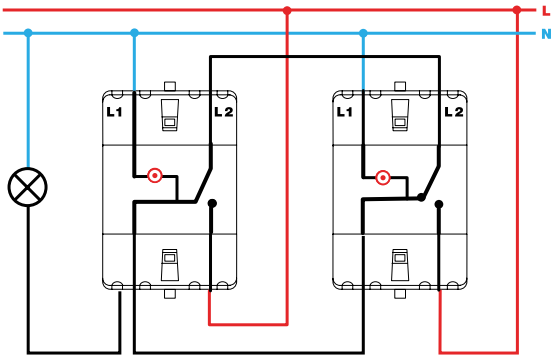

Conmutador / 2-way switch
XXXX202-XXX

Mecanismos con luminoso / Switches with light

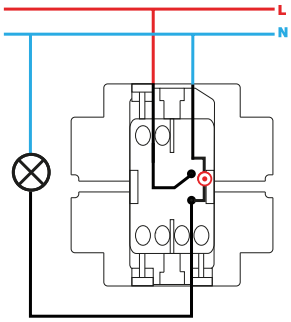

Interruptor unipolar con luminoso / Single-pole switch with light
XXXX104-XXX

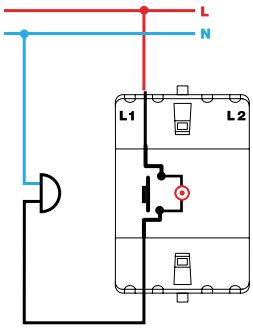

Pulsador con luminoso / Push button switch with light
XXXX160-XXX

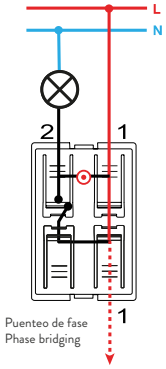

Pulsador con luminoso / Push button switch with light
7700160-039

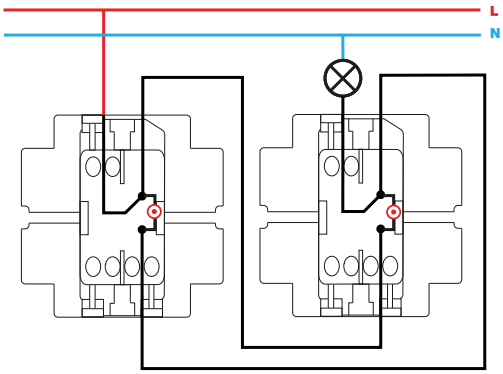

Conmutador con luminoso / 2-way switch with light
XXXX204-XXX

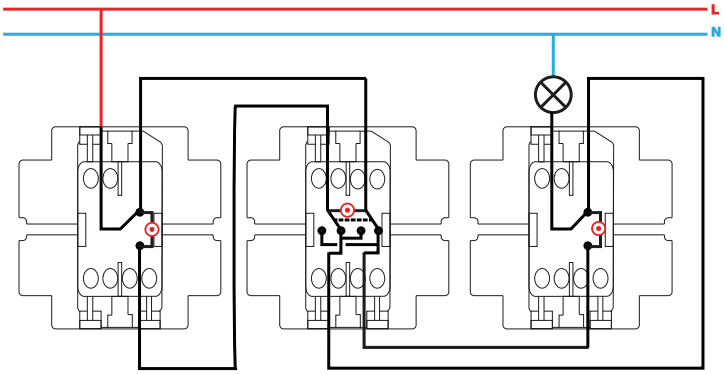

Conmutador cruce con luminoso / Intermediate switch with light
XXXX254-XXX