simon

Placa para termóstato de aquecimento alumínio Simon 82

REF. **82505-33**

simon

simon

INFORMAÇÃO BÁSICA

DESCRIÇÃO

A Placa para termóstato de aquecimento em alumínio da série Simon 82, que está disponível em seis acabamentos, circunstância que permite escolher o espelho com a mesma cor de suporte da tecla selecionada, é uma das mais procuradas. Por que? A segurança que transmite converteram-na numa placa indispensável naquelas casas e empresas cuja preocupação pela proteção dos elementos que compõem a compõem é máxima.

Outra das suas vantagens é sua fácil manutenção para evitar sua deterioração. Além disso, estamos perante uma placa (55x55 mm) adequada para superfície e encastrar que destaca por sua simples instalação, sendo compatível com todos os mecanismos da série Simon 75. Fabricado em termoplástico. Com uma relação qualidade-preço insuperável, graças a esta placa aumentaremos as possibilidades no controlo dos sistemas de aquecimento tanto em lares ou edifícios públicos como nas instalações das empresas e indústrias.

ACABAMENTO
Alumínio

MATERIAL
Plástico

CONTEÚDO DA EMBALAGEM
Placa

SÍMBOLO

COMPATIBILIDADE
Mecanismos Simon 75

CLASSE ETIM
EC000011

OBSERVAÇÕES
Disponível em 6 acabamentos. É recomendado escolher um espelho com a mesma cor de suporte da tecla selecionada.

INFORMAÇÃO TÉCNICA

DISPONÍVEL NO MERCADO
CE

NÚMERO DE ELEMENTOS POSSÍVEIS
1 elemento

FUNÇÃO INDICADORA
Sim

CLASSIFICAÇÃO IP
IP20

MANUTENÇÃO
Limpar com um pano suave e seco. Não utilizar panos e/ou detergentes abrasivos que contenham cloro.

FAIXA DE TEMPERATURA DE OPERAÇÃO (ºC)
5 - 40 ºC

FAIXA DE TEMPERATURA DE ARMAZENAMENTO (ºC)
-25 - 50 ºC

VERSÃO
Individual

INSTALAÇÃO E MANUTENÇÃO

DIREÇÃO DE INSTALAÇÃO

Horizontal, Vertical

TIPO DE INSTALAÇÃO

Apto para superfície e para encastrar

REGULAMENTAÇÃO

REGULAMENTOS

Dir. 2014/35/UE LVD|Dir. 2014/30/UE EMC|Dir. 2011/65/UE RoHS + post. mod.|EN 60730-2-9:2010|EN IEC 63000:2018

simon

INFORMAÇÃO LOGÍSTICA

CÓDIGO EAN UNITÁRIO
8421053259962

ALTURA EMBALAGEM UNITÁRIA
0.00

LARGURA DA EMBALAGEM UNITÁRIA
0.00

COMPRIMENTO EMBALAGEM UNITÁRIA
0.00

UNIDADE DE MEDIDA EMBALAGEM UNITÁRIA
MMT

VOLUME EMBALAGEM UNITÁRIA
1504126.00

UNIDADE DE VOLUME EMBALAGEM UNITÁRIA
MMQ

PESO BRUTO EMBALAGEM UNITÁRIA
0.02

PESO LÍQUIDO DO PRODUTO
0.02

UNIDADE DE PESO EMBALAGEM UNITÁRIA
KGM

EAN EMBALAGEM
8421053060711

UNID. CONTIDAS EMBALAGEM
5

ALTURA EMBALAGEM
81.00

LARGURA DA EMBALAGEM
82.00

COMPRIMENTO EMBALAGEM
90.00

UNIDADE DE MEDIDA EMBALAGEM
MMT

VOLUME EMBALAGEM
597780.00

UNIDADE DE VOLUME EMBALAGEM
MMQ

PESO BRUTO EMBALAGEM
0.10

PESO LÍQUIDO EMBALAGEM
0.10

UNIDADE DE PESO EMBALAGEM
KGM

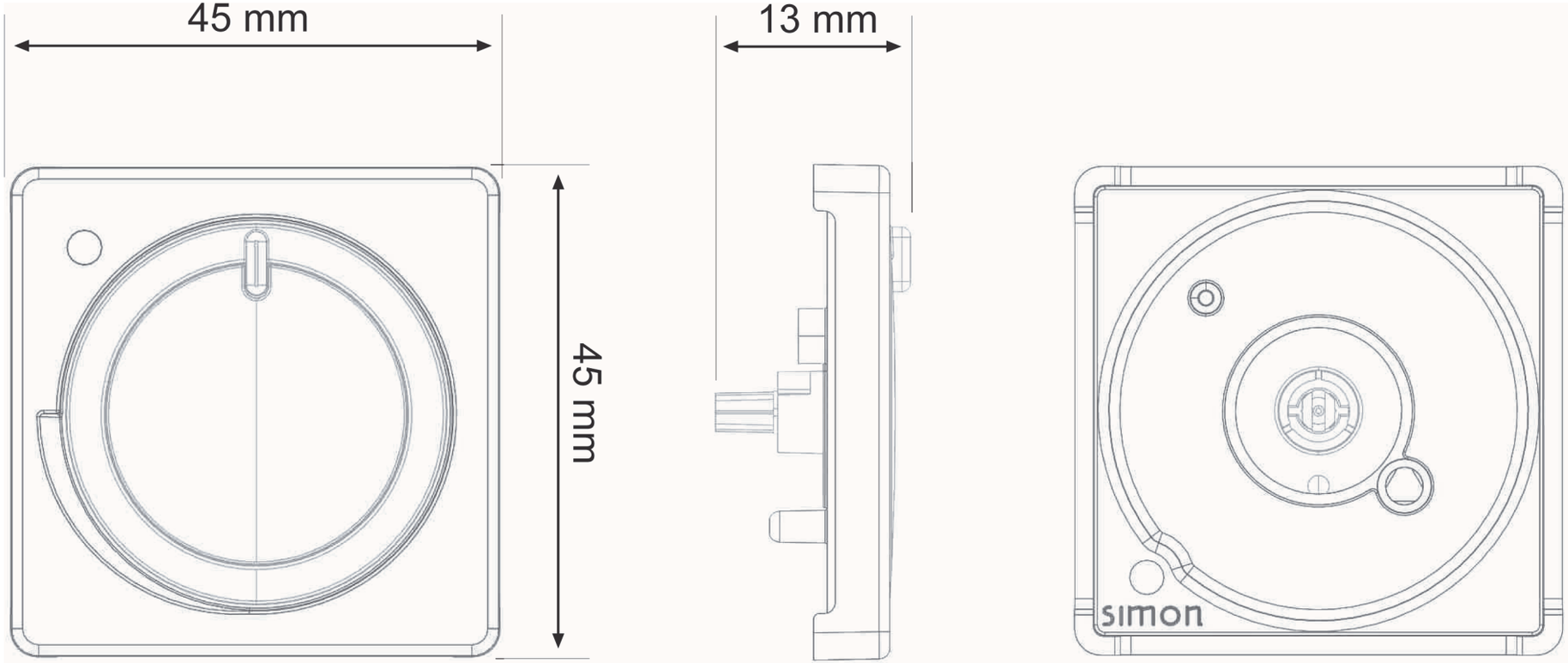
45 mm
45 mm
13 mm
simon