# Prise Schuko LOLA 16A 250 V~ avec système de connexion à vis noir mat Simon 360

RÉF. **36100432-098**

## INFORMATION DE BASE

### DESCRIPTION

Prise schuko LOLA 16A 250 V~ avec système de connexion à vis en finition noire de la série Simon 360. En finition mate. La finition mate évite les reflets de lumière et réduit l'entretien en diminuant les taches et les empreintes. L'urée est le matériau principal et offre une haute résistance et durabilité, garantissant une longue durée de vie.

### FINITION

Noir mat

### COMPATIBILITÉ

Cadres et enjoliveurs Simon 360

### MATÉRIAU

Acier,

### CLASSE ETIM

EC000125

### REMARQUES

Nécessite une connexion au HUB MINI pour permettre la communication, la configuration et le contrôle du système intelligent.

## INFORMATION TECHNIQUE

### FRÉQUENCE
50 - 60 Hz

### FONCTION INDICATEUR
Oui

### INTENSITÉ (A)
16 A

### CLASSIFICATION IP
IP20

### CONNECTABLE
Oui

### MAINTENANCE
Nettoyez avec un chiffon doux et sec. N'utilisez pas de chiffons abrasifs et/ou de nettoyants contenant du chlore.

### RAL
9005

### DIMENSION D'ENCASTREMENT (MM)
40

### TENSION (V~)
230 V~

## INSTALLATION ET MAINTENANCE

### DÉNUDAGE DE CÂBLE NÉCESSAIRE (MM)
10

### GRIFFE
Simon 27

### RETRAIT DU COUVERCLE
Avec outil seulement

### TYPE DE CONNEXION DE BORNE - FONCTION 1
À vis

simon

## INFORMATION LOGISTIQUE

CODE EAN UNITAIRE
8421053438589

HAUTEUR EMBALLAGE UNITAIRE
0.00

LARGEUR EMBALLAGE UNITAIRE
0.00

LONGUEUR EMBALLAGE UNITAIRE
0.00

VOLUME EMBALLAGE UNITAIRE
0.00

POIDS BRUT EMBALLAGE UNITAIRE
0.00

POIDS NET DU PRODUIT
0.00

UNITÉ DE POIDS EMBALLAGE UNITAIRE
KGM

EAN EMBALLAGE
8421053438589

UNIT. CONTENUES EMBALLAGE
1

HAUTEUR EMBALLAGE
0.00

LARGEUR EMBALLAGE
0.00

LONGUEUR EMBALLAGE
0.00

UNITÉ DE MESURE EMBALLAGE
MMT

VOLUME EMBALLAGE
0.00

UNITÉ DE VOLUME EMBALLAGE
MMQ

POIDS BRUT EMBALLAGE
0.00

POIDS NET EMBALLAGE
0.00

UNITÉ DE POIDS EMBALLAGE
GRM

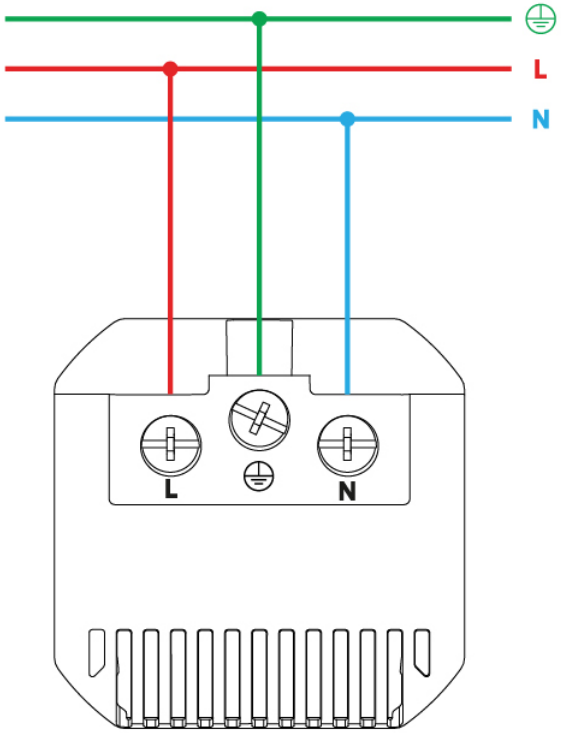
L
N
L
N

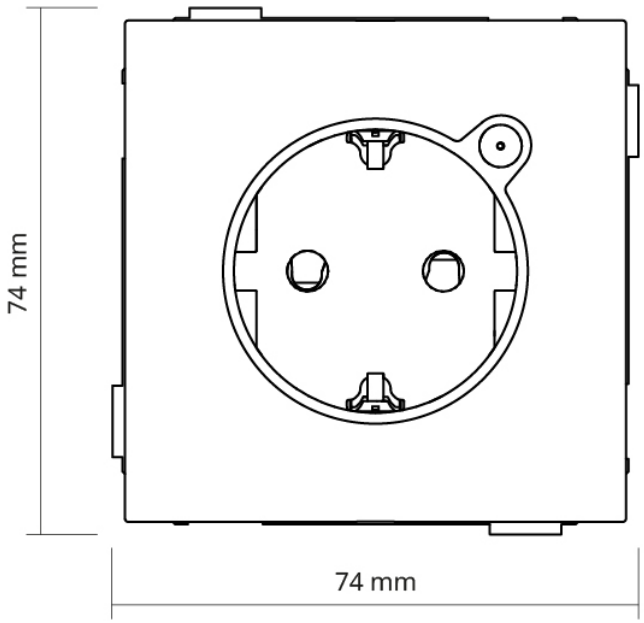
74 mm
74 mm

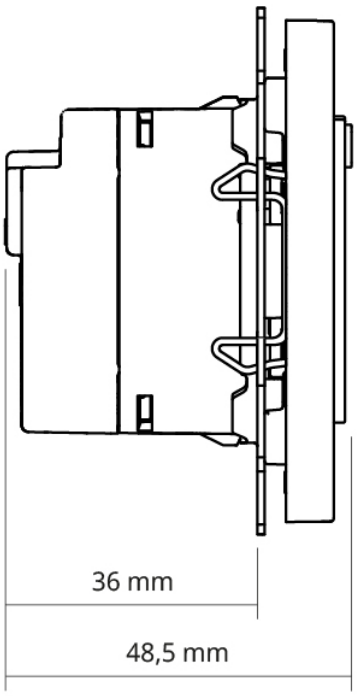
36 mm
48,5 mm