Cargador USB 1 módulo 2.1A 100/230V~ grafito Simon 26

REF. **2601097-038**

INFORMACIÓN BÁSICA

DESCRIPCIÓN

SIMON nos trae este Cargador USB 1 módulo 2.1A 100/230V~ en color grafito, del catálogo de Simon 26, el artículo perfecto para la conexión de una amplia gama de dispositivos electrónicos, entre los que se incluyen las laptops y los dispositivos móviles. Su versatilidad y fácil instalación lo convierten en ideal para los proyectos más osados.

Tiene gran resistencia y durabilidad gracias al policarbonato técnico con el que está elaborado. Este plástico lo hace muy resistente y duradero. Además, es un artículo muy seguro y sus materiales de última generación evitan el desgaste que puede sufrir como consecuencia de la exposición al sol.

Opera con una intensidad de 2.1A y un voltaje de 100/230V~, con embornamiento a tornillo y su tipo de funcionamiento es Inserción. Es apto para superficie y para empotrar, ofreciendo así un acabado perfecto y una instalación fácil y rápida.

Un producto con la calidad SIMON, orientada a brindarle una mayor calidad a la vida diaria de las personas.

ACABADO

Grafito

COMPATIBILIDAD

Placas Simon 26

CONTENIDO DEL EMBALAJE

Base de enchufe con tapa y hoja de instrucciones

INFORMACIÓN TÉCNICA

MERCADO DISPONIBLE
México y Latinoamérica

SECCIÓN DE CABLE ADMITIDA (MM)
3,3 mm

FORMATO

MANTENIMIENTO
Limpiar con un paño suave y seco. No utilizar paños y/o limpiadores abrasivos que contengan cloro.

TIPO DE MECANISMO
Insertion

NÚMERO DE MÓDULOS
1 módulo

TENSIÓN DE SALIDA (VDC)
5 Vdc

RANGO DE TEMPERATURA DE ALMACENAMIENTO (ºC)
50 ºC

INTENSIDAD USB (A)
2,1 A

VERSIÓN
Individual

INSTALACIÓN Y MANTENIMIENTO

DESNUDADO DE CABLE NECESARIO (MM)
11

INSTALABLE EN CAJA DE EMPOTRAR
Universal

DIRECCIÓN DE INSTALACIÓN
Vertical y horizontal

TIPO DE INSTALACIÓN
Apto para empotrar

NORMATIVA

REGULACIONES
NMX-J-005-ANCE-2005 + NMX-J-508-ANCE-2010

INFORMACIÓN LOGÍSTICA

CÓDIGO EAN UNITARIO
7506207322370

ALTURA EMBALAJE UNITARIO
27.00

ANCHO EMBALAJE UNITARIO
58.00

LONGITUD EMBALAJE UNITARIO
61.00

UNIDAD DE MEDIDA EMBALAJE UNITARIO
MMT

VOLUMEN EMBALAJE UNITARIO
0.10

UNIDAD DE VOLUMEN EMBALAJE UNITARIO
DMQ

PESO BRUTO EMBALAJE UNITARIO
0.04

PESO NETO DEL PRODUCTO
0.04

UNIDAD DE PESO EMBALAJE UNITARIO
KGM

EAN EMBALAJE
7506207334991

UDS. CONTENIDAS EMBALAJE
8

ALTURA EMBALAJE
0.00

ANCHO EMBALAJE
0.00

LONGITUD EMBALAJE
0.00

VOLUMEN EMBALAJE
0.00

PESO BRUTO EMBALAJE
0.00

PESO NETO EMBALAJE
0.35

UNIDAD DE PESO EMBALAJE
KGM

VISTA FRONTAL E ISOMÉTRICA DEL PRODUCTO

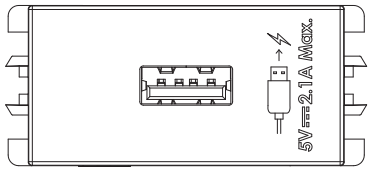

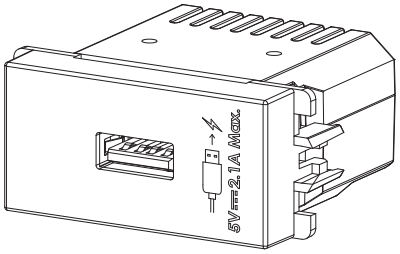

DIAGRAMA DE MONTAJE

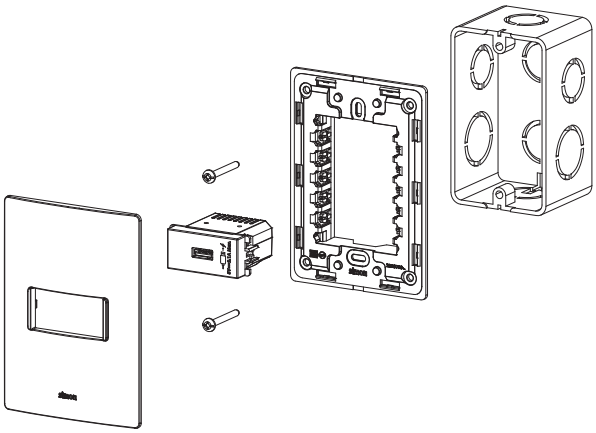

*Placa y chasis NO incluidos
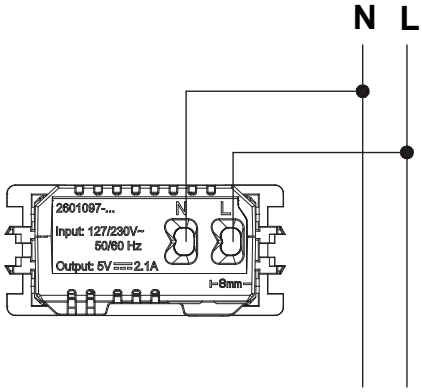
DIAGRAMA DE CONEXIÓN