Interrupteur va-et-vient pour carte avec 1 microrupteur et voyant lumineux 250 V~ titane Simon 270

RÉF. **20000526-096**

INFORMATION DE BASE

DESCRIPTION

Discover the Simon iO blinds switch with slender rocker 700 VA bronze Simon 270 from the Simon 270 series. A product designed to deliver functionality, compatibility and style for residential and commercial installations.

FINITION

Titan

MATÉRIAU

Plastique

CONTENU DE L'EMBALLAGE

Mécanisme et enjoliveur

TYPE DE BASCULE

Large

COMPATIBILITÉ

Cadres Simon 270

CLASSE ETIM

EC001590

REMARQUES

Un contacteur doit être installé en sortie du mécanisme. À défaut, l'intensité maximale de l'interrupteur est de 10 A résistifs (1,5 A inductifs). Il est recommandé de protéger les connecteurs faston avec une gaine thermorétractable.

simon

INFORMATION TECHNIQUE

MARCHÉ DISPONIBLE
CE

SECTION DE CÂBLE ADMISE (MM)
De 1,5 á 2,5 mm

INDICATEUR DE CONSOMMATION (MA)
1 mA

NOMBRE D'ÉLÉMENTS POSSIBLES
1 élément

FORMAT
Carte

FRÉQUENCE
50 Hz

FONCTION INDICATEUR
Oui

INTENSITÉ (A)
10 AX

CLASSIFICATION IP
IP20

MAINTENANCE
Nettoyez avec un chiffon doux et sec. N'utilisez pas de chiffons abrasifs et/ou de nettoyants contenant du chlore.

TYPE DE MÉCANISME
Card

TENSION NOMINALE (V~)
250 V~

PLAGE DE TEMPÉRATURE DE FONCTIONNEMENT (ºC)
5 - 45 ºC

ALIMENTATION (V~)
250 V~

RAL
9007

PLAGE DE TEMPÉRATURE DE STOCKAGE (ºC)
-25 - 50 ºC

VERSION
Simple

TENSION (V~)
250 V~

INSTALLATION ET MAINTENANCE

DÉNUDAGE DE CÂBLE NÉCESSAIRE (MM)
7

INSTALLABLE DANS BOÎTE D'ENCASTREMENT
Universal

SENS D'INSTALLATION
Horizontal, Vertical

TYPE D'INSTALLATION
Surface et encastré

TYPE DE CONNEXION DE BORNE - FONCTION 1
FastON 2.8mm

RÉGLEMENTATION

RÉGLEMENTATIONS
Dir. 2014/35/UE LVD|Dir. 2011/65/UE RoHS + post. mod.|EN 61058-1-2:2016|EN IEC 63000:2018

simon

simon

INFORMATION LOGISTIQUE

CODE EAN UNITAIRE
8421053265093

HAUTEUR EMBALLAGE UNITAIRE
0.00

LARGEUR EMBALLAGE UNITAIRE
0.00

LONGUEUR EMBALLAGE UNITAIRE
0.00

UNITÉ DE MESURE EMBALLAGE UNITAIRE
MMT

VOLUME EMBALLAGE UNITAIRE
0.00

UNITÉ DE VOLUME EMBALLAGE UNITAIRE
MMQ

POIDS BRUT EMBALLAGE UNITAIRE
0.05

POIDS NET DU PRODUIT
0.05

UNITÉ DE POIDS EMBALLAGE UNITAIRE
KGM

EAN EMBALLAGE
8421053265093

UNIT. CONTENUES EMBALLAGE
1

HAUTEUR EMBALLAGE
80.00

LARGEUR EMBALLAGE
55.00

LONGUEUR EMBALLAGE
55.00

UNITÉ DE MESURE EMBALLAGE
MMT

VOLUME EMBALLAGE
242000.00

UNITÉ DE VOLUME EMBALLAGE
MMQ

POIDS BRUT EMBALLAGE
0.00

POIDS NET EMBALLAGE
0.05

UNITÉ DE POIDS EMBALLAGE
KGM

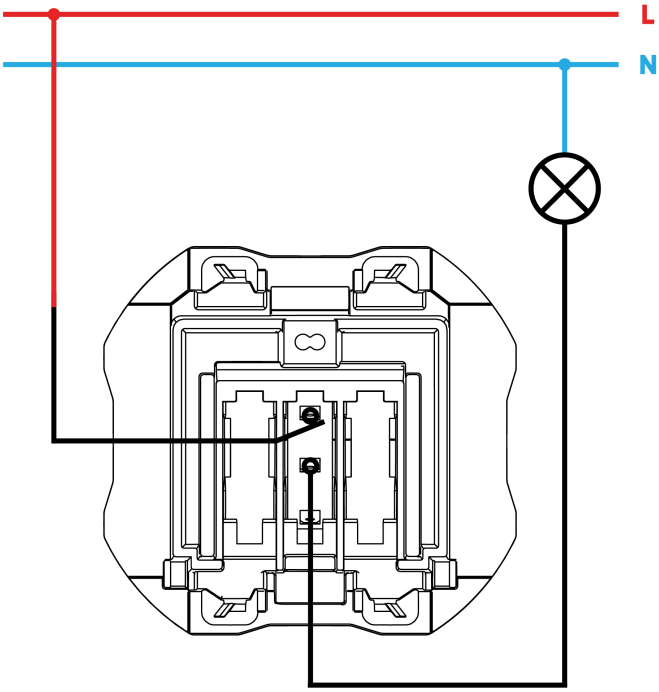
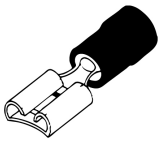
Conexión con terminal faston
Conection with faston terminal