Conector USB 2.0 tipo A oro Simon 270

REF. **20000090-095**

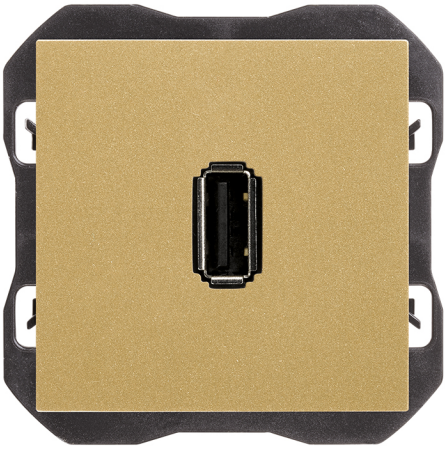

INFORMACIÓN BÁSICA

DESCRIPCIÓN

Conector USB 2.0 tipo A de la serie Simon 270, para la transmisión de datos en instalaciones residenciales y comerciales. Para distancias mayores requiere amplificador de señal o el uso de un cable autoalimentado. Fabricado en termoplástico, mide 45 x 45 mm. Apto para empotrar en cajetín universal, en posición horizontal. Grado de protección IP20. Rango de temperatura de funcionamiento: 5 a 45 °C. Rango de temperatura de almacenamiento: -25 a 50 °C. Para su limpieza, utilizar un paño suave ligeramente humedecido en agua con jabón y evitar limpiadores abrasivos o con cloro. Hasta 9 colores de acabados disponibles: 090 Blanco Brillo; 190 Blanco Mate; 091 Cobre; 093 Aluminio; 094 Cava; 095 Oro; 096 Titanio; 097 Bronce; 098 Negro mate.

ACABADO

Oro mate

COMPATIBILIDAD

Marcos Simon 270

CLASE ETIM

EC000018

MATERIAL

Termoplástico

CONTENIDO DEL EMBALAJE

Conector USB, tapa y hoja de instrucciones

OBSERVACIONES

Para distancias mayores requiere amplificador de señal o el uso de un cable autoalimentado.

simon

INFORMACIÓN TÉCNICA

MERCADO DISPONIBLE
CE

SECCIÓN DE CABLE ADMITIDA (MM)
De 1,5 a 2,5 mm

TIPO DE CONECTOR
USB

FORMATO
USB

CLASIFICACIÓN IP
IP20

MANTENIMIENTO
Limpiar con un paño suave y seco. No utilizar paños y/o limpiadores abrasivos que contengan cloro.

TIPO DE MECANISMO
Insertion

RANGO DE TEMPERATURA DE FUNCIONAMIENTO (ºC)
5 - 45 ºC

RAL
1036

DIMENSIÓN DE EMPOTRAMIENTO (MM)
35

NÚMERO DE BASES DE ENCHUFE
1

RANGO DE TEMPERATURA DE ALMACENAMIENTO (ºC)
-25 - 50 ºC

CARACTERÍSTICAS USB
v2.0

TIPO DE PUERTO USB
A

INSTALACIÓN Y MANTENIMIENTO

INSTALABLE EN CAJA DE EMPOTRAR
Universal

DIRECCIÓN DE INSTALACIÓN
Horizontal

TIPO DE INSTALACIÓN
Apto para empotrar

TIPO DE CONEXIÓN DE TERMINAL - FUNCIÓN 1
A tornillo

NORMATIVA

GARANTÍA
3 años

REGULACIONES
Dir. 2011/65/UE RoHS + post. mod.EN IEC 63000:2018

simon

INFORMACIÓN LOGÍSTICA

CÓDIGO EAN UNITARIO
8421053264584

ALTURA EMBALAJE UNITARIO
0.00

ANCHO EMBALAJE UNITARIO
0.00

LONGITUD EMBALAJE UNITARIO
0.00

UNIDAD DE MEDIDA EMBALAJE UNITARIO
MMT

VOLUMEN EMBALAJE UNITARIO
0.00

UNIDAD DE VOLUMEN EMBALAJE UNITARIO
MMQ

PESO BRUTO EMBALAJE UNITARIO
0.05

PESO NETO DEL PRODUCTO
0.05

UNIDAD DE PESO EMBALAJE UNITARIO
KGM

EAN EMBALAJE
8421053264584

UDS. CONTENIDAS EMBALAJE
1

ALTURA EMBALAJE
80.00

ANCHO EMBALAJE
55.00

LONGITUD EMBALAJE
55.00

UNIDAD DE MEDIDA EMBALAJE
MMT

VOLUMEN EMBALAJE
242000.00

UNIDAD DE VOLUMEN EMBALAJE
MMQ

PESO BRUTO EMBALAJE
0.00

PESO NETO EMBALAJE
0.05

UNIDAD DE PESO EMBALAJE
KGM

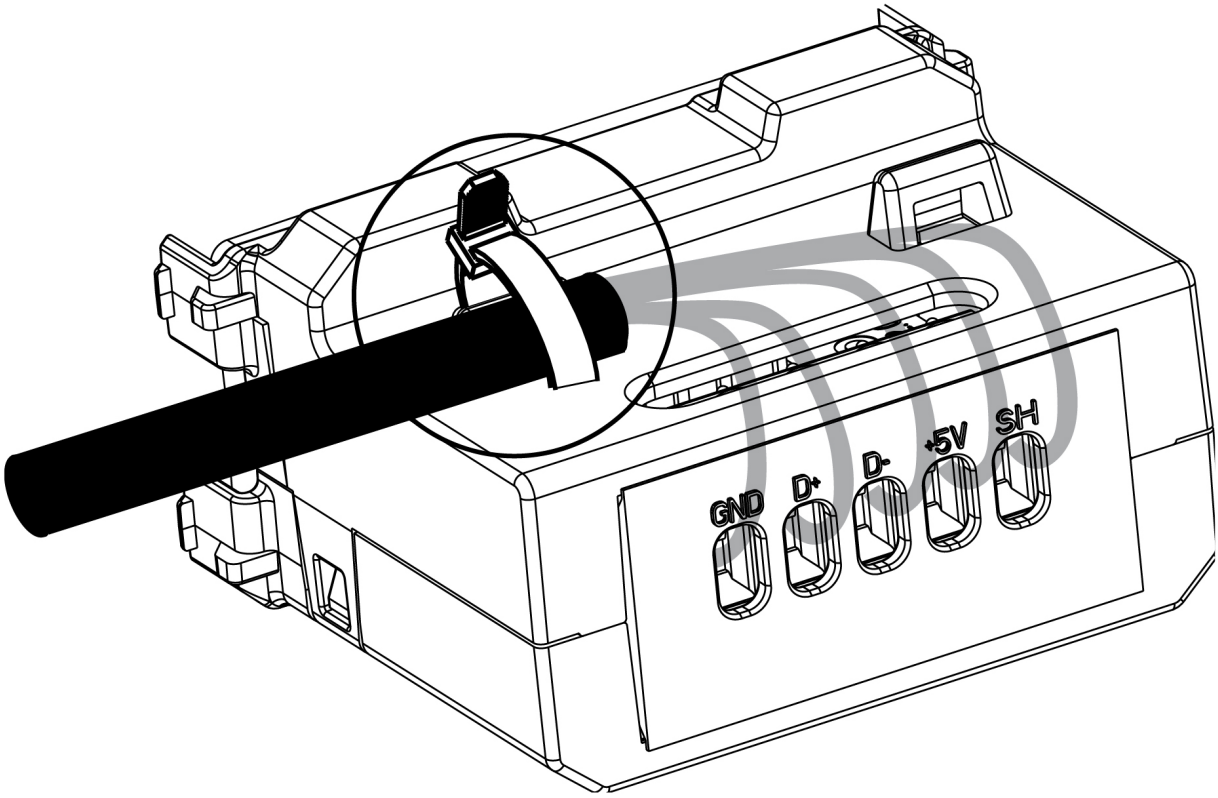

GND - ⏚

D +

D -

R - Derecha / Direita / Droit / Right

+5V - VBUS (5V)
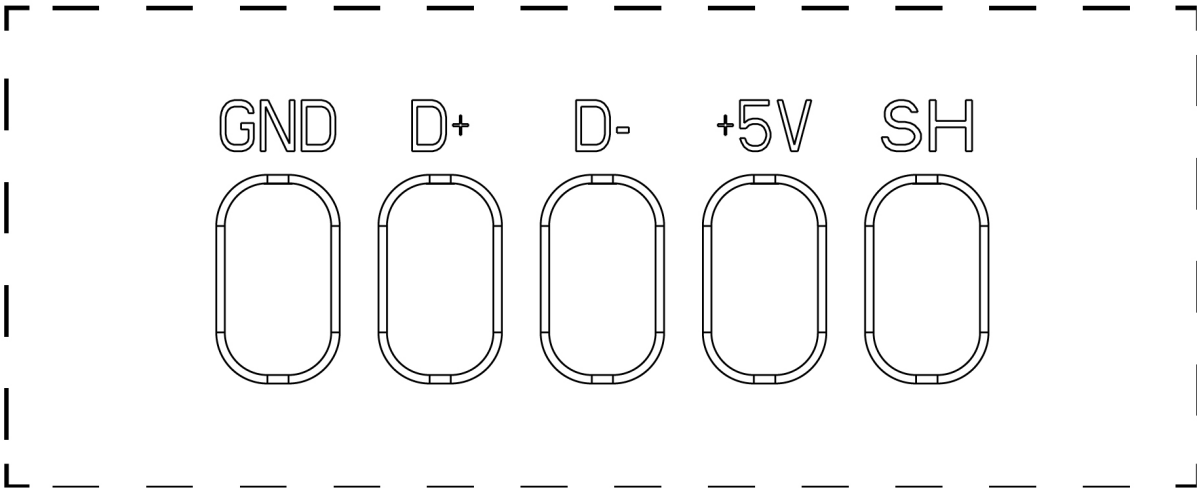
SH - Malla /Shell