simon

Cruzamento 10 AX 250 V~ de meio-elemento com sistema de ligação rápida de bornes branco Simon 27 Play

REF. **27251-64**

INFORMAÇÃO BÁSICA

DESCRIÇÃO

O design mais inovador e a funcionalidade mais simples são apresentados no Cruzamento 10 AX 250V~ de meio-elemento com sistema ligação rápida de bornes acabamento em branco de 22’5x45 mm incluído na série Simon 27 Play. Disponível em cinco acabamentos adicionais, oferece a possibilidade de substituir o acabamento da tecla forneçam, sendo adequado para superfície e encastrar. O seu tipo de funcionamento é basculante e sua resistência à passagem do tempo e as temperaturas adversas deve-se a que foi fabricada com componentes metálicos com isolamento sem halogéneos e embelezador termoplástico, cuja limpeza é simples. As teclas de cores e revestimentos para os espelhos vendem-se de forma independente para poder variar a cor e o aspeto dos mecanismos, pelo que mudar a imagem de uma divisão num lar ou uma empresa depende de um único clique.

ACABAMENTO

Branco

COMPATIBILIDADE

Espelhos Simon 27 Play, Simon 27 Neos, Simon 27 Scudo, Simon 27, Simon 27 Centralizações e Simon 44 Aqua

CONTEÚDO DA EMBALAGEM

Mecanismo com tecla

CLASSE ETIM

EC001590

OBSERVAÇÕES

Possibilidade de substituir o acabamento da tecla fornecido. 5 acabamentos adicionais disponíveis.

simon

INFORMAÇÃO TÉCNICA

DISPONÍVEL NO MERCADO
CE

SECÇÃO DE CABO PERMITIDA (MM)
De 1,5 a 2,5 mm

NÚMERO DE ELEMENTOS POSSÍVEIS
Meio-elemento

FUNÇÃO INDICADORA
Não

INTENSIDADE (A)
10 AX

CLASSIFICAÇÃO IP
IP21

MANUTENÇÃO
Limpar com um pano suave e seco. Não utilizar panos e/ou detergentes abrasivos que contenham cloro.

TIPO DE MECANISMO
Pivoting

TENSÃO NOMINAL (V~)
250 V~

FAIXA DE TEMPERATURA DE OPERAÇÃO (ºC)
5 - 40 ºC

FAIXA DE TEMPERATURA DE ARMAZENAMENTO (ºC)
-25 - 50 ºC

VERSÃO
Individual

INSTALAÇÃO E MANUTENÇÃO

DESCASCAMENTO NECESSÁRIO DO CABO (MM)
11

GARRA
Simon 27

INSTALÁVEL EM CAIXA DE JUNÇÃO EMBUTIDA
Universal, Americano, Espaços reduzidos e Centralizações

DIREÇÃO DE INSTALAÇÃO
Horizontal, Vertical

TIPO DE INSTALAÇÃO
Apto para superfície e para encastrar

TIPO DE CONEXÃO DO TERMINAL - FUNÇÃO 1
Rápido

REGULAMENTAÇÃO

REGULAMENTOS
Dir. 2014/35/UE LVD|Dir. 2011/65/UE RoHS + post. mod.|EN 60669-1:2018|EN IEC 63000:2018

simon

INFORMAÇÃO LOGÍSTICA

CÓDIGO EAN UNITÁRIO
8421053251928

ALTURA EMBALAGEM UNITÁRIA
22.60

LARGURA DA EMBALAGEM UNITÁRIA
38.10

COMPRIMENTO EMBALAGEM UNITÁRIA
45.50

UNIDADE DE MEDIDA EMBALAGEM UNITÁRIA
MMT

VOLUME EMBALAGEM UNITÁRIA
0.04

UNIDADE DE VOLUME EMBALAGEM UNITÁRIA
MMQ

PESO BRUTO EMBALAGEM UNITÁRIA
0.03

PESO LÍQUIDO DO PRODUTO
0.03

UNIDADE DE PESO EMBALAGEM UNITÁRIA
KGM

EAN EMBALAGEM
8421053035566

UNID. CONTIDAS EMBALAGEM
20

ALTURA EMBALAGEM
53.00

LARGURA DA EMBALAGEM
105.00

COMPRIMENTO EMBALAGEM
220.00

UNIDADE DE MEDIDA EMBALAGEM
MMT

VOLUME EMBALAGEM
1.22

UNIDADE DE VOLUME EMBALAGEM
DMQ

PESO BRUTO EMBALAGEM
0.60

PESO LÍQUIDO EMBALAGEM
0.56

UNIDADE DE PESO EMBALAGEM
KGM

MECANISMOS SIMON 27, 28 Y 44

Mecanismos básicos / Basic switches

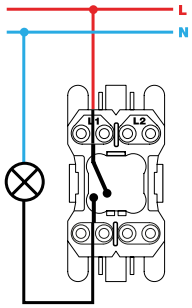

Interruptor unipolar / Single-pole switch
XX00101-XX

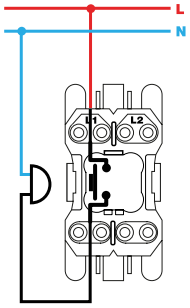

Pulsador / Push button switch
XX00150-XX

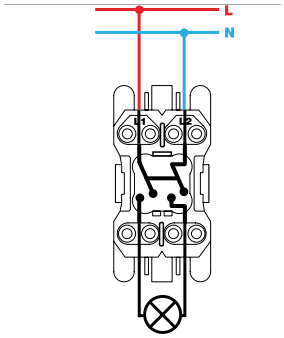

Interruptor bipolar / Double pole switch
XX00133-XX

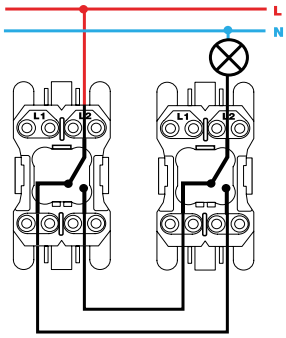

Conmutador / 2-way switch
XX00201-XX

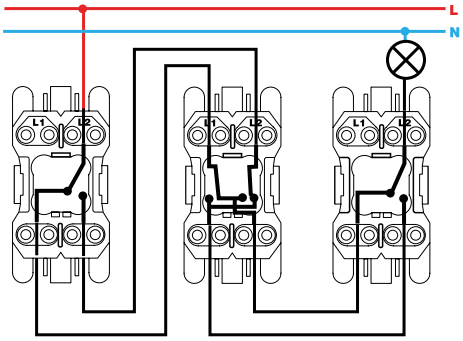

Conmutador cruce / Intermediate switch
XX00251-XX

Mecanismos con piloto / Pilot switches

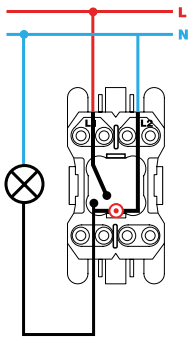

Interruptor unipolar / Single-pole switch
XX00102-XX

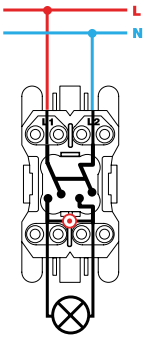

Interruptor bipolar / Double pole switch
XX00134-XX

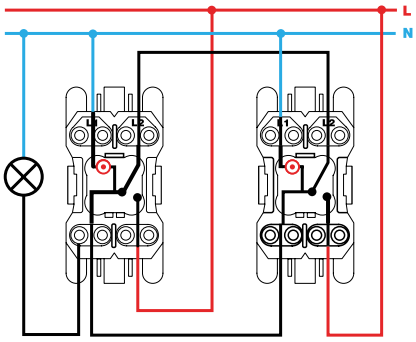

Conmutador / 2-way switch
XX00202-XX

Mecanismos con luminoso / Switches with light

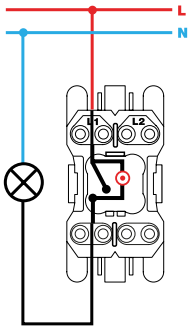

Interruptor unipolar / Single-pole switch
XX00104-XX

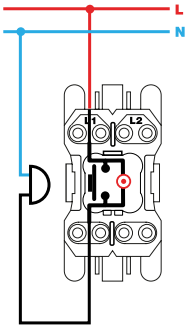

Pulsador / Push button switch
XX00160-XX

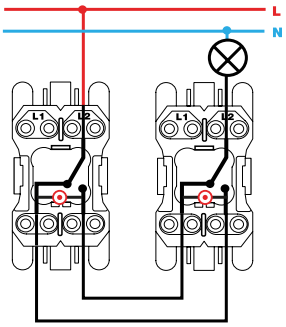

Conmutador / 2-way switch
XX2700204-XX

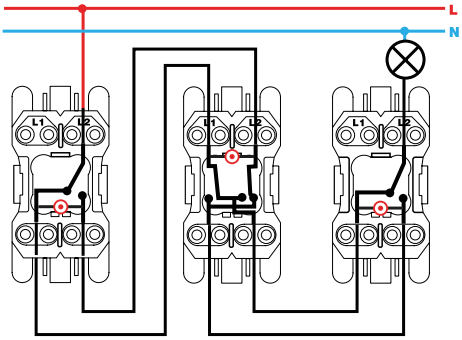

Conmutador cruce / Intermediate switch
XX2700254-XX

VISTA FRONTAL E ISOMÉTRICA DEL PRODUCTO

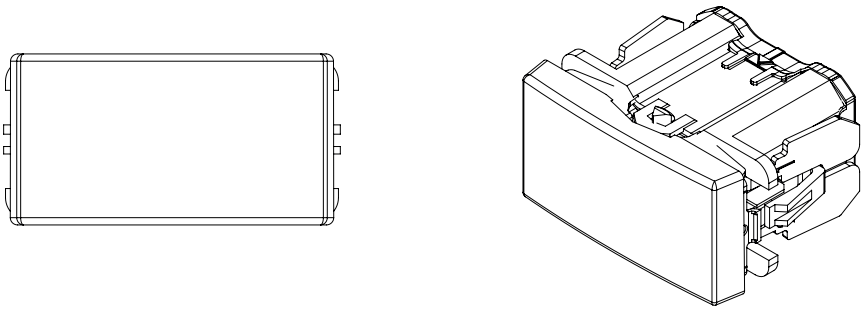

DIAGRAMA DE MONTAJE

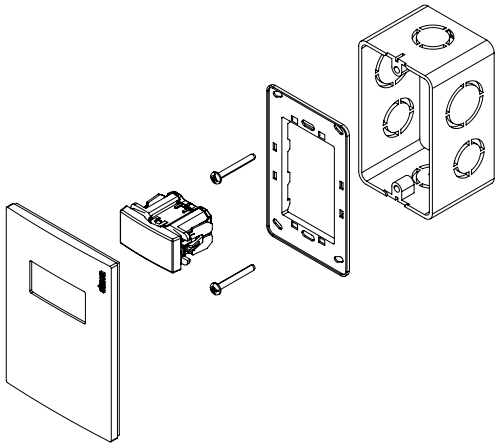

*Placa y chasis NO incluidos
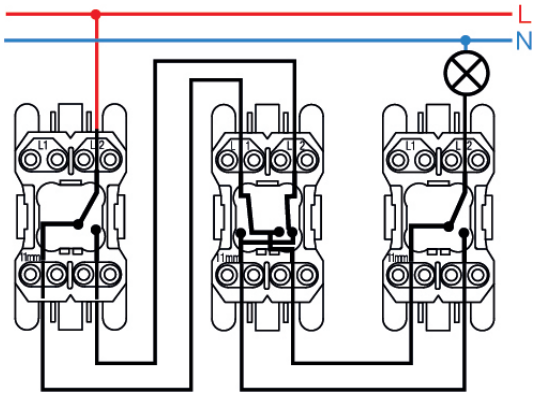
DIAGRAMA DE CONEXIÓN