Conector de Fibra Óptica Duplex SC/APC Simon 75

REF. **7500546-039**

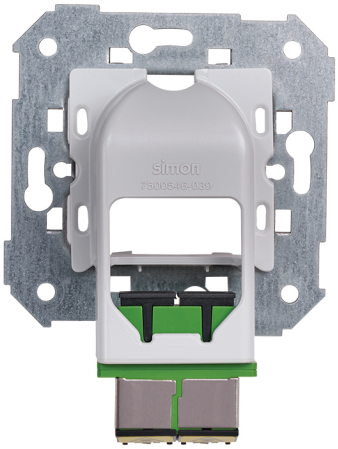

INFORMAÇÃO BÁSICA

DESCRIÇÃO

O conector de fibra óptica duplo SC/APC Simon 75 é a solução ideal para instalações de telecomunicações e redes FTTH que exigem máxima precisão e baixa perda de sinal. Projetado para conexões de fibra óptica tipo SC/APC, este conector duplo permite a terminação de duas fibras em um único mecanismo, otimizando espaço e organização em instalações residenciais e profissionais. Integra-se perfeitamente em molduras e mecanismos da gama, oferecendo uma solução estética e funcional para redes de voz e dados. Seu formato de 1 elemento permite instalação embutida ou em superfície em caixa universal, facilitando a adaptação a projetos de habitação, escritórios, hotéis ou espaços comerciais que exigem conexão de fibra óptica segura, estável e preparada para serviços de alta velocidade como internet, televisão e comunicações digitais.

MATERIAL

Metal,Plástico

COMPATIBILIDADE

Marcos Simon 27, Simon 31, Simon 75, Simon 82 Concept, Simon 82 Detail, Simon 82 Nature e Simon 82

CLASSE ETIM

EC001409

simon

INFORMAÇÃO TÉCNICA

NÚMERO DE CONECTORES
2

FORMATO
Fibra óptica

DIMENSÃO DO ENCAIXE (MM)
50

TIPO DE CONECTOR
Fibra óptica

VINCULÁVEL
Não

INSTALAÇÃO E MANUTENÇÃO

GARRA
Simon 27

REMOÇÃO DA TAMPA
Unicamente com ferramenta

DIREÇÃO DE INSTALAÇÃO
Horizontal, Vertical

INFORMAÇÃO LOGÍSTICA

CÓDIGO EAN UNITÁRIO
8421053234709

ALTURA EMBALAGEM UNITÁRIA
0.00

LARGURA DA EMBALAGEM UNITÁRIA
0.00

COMPRIMENTO EMBALAGEM UNITÁRIA
0.00

VOLUME EMBALAGEM UNITÁRIA
0.00

PESO BRUTO EMBALAGEM UNITÁRIA
0.06

PESO LÍQUIDO DO PRODUTO
0.06

UNIDADE DE PESO EMBALAGEM UNITÁRIA
KGM

EAN EMBALAGEM
8421053234709

UNID. CONTIDAS EMBALAGEM
1

ALTURA EMBALAGEM
57.00

LARGURA DA EMBALAGEM
76.00

COMPRIMENTO EMBALAGEM
76.00

UNIDADE DE MEDIDA EMBALAGEM
MMT

VOLUME EMBALAGEM
329232.00

UNIDADE DE VOLUME EMBALAGEM
MMQ

PESO BRUTO EMBALAGEM
0.06

PESO LÍQUIDO EMBALAGEM
0.06

UNIDADE DE PESO EMBALAGEM
KGM

simon

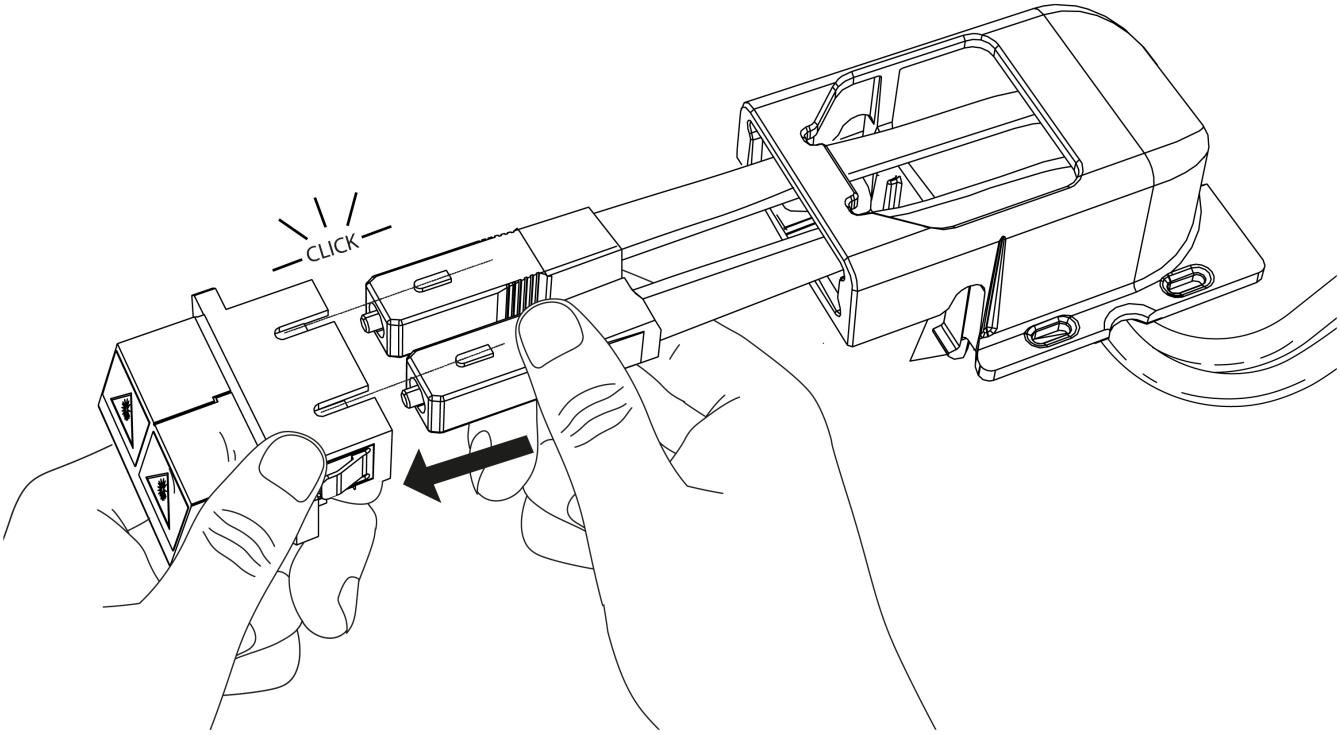

Para información más detallada consultar la hoja de instrucciones
For more detailed information check the instruction sheet

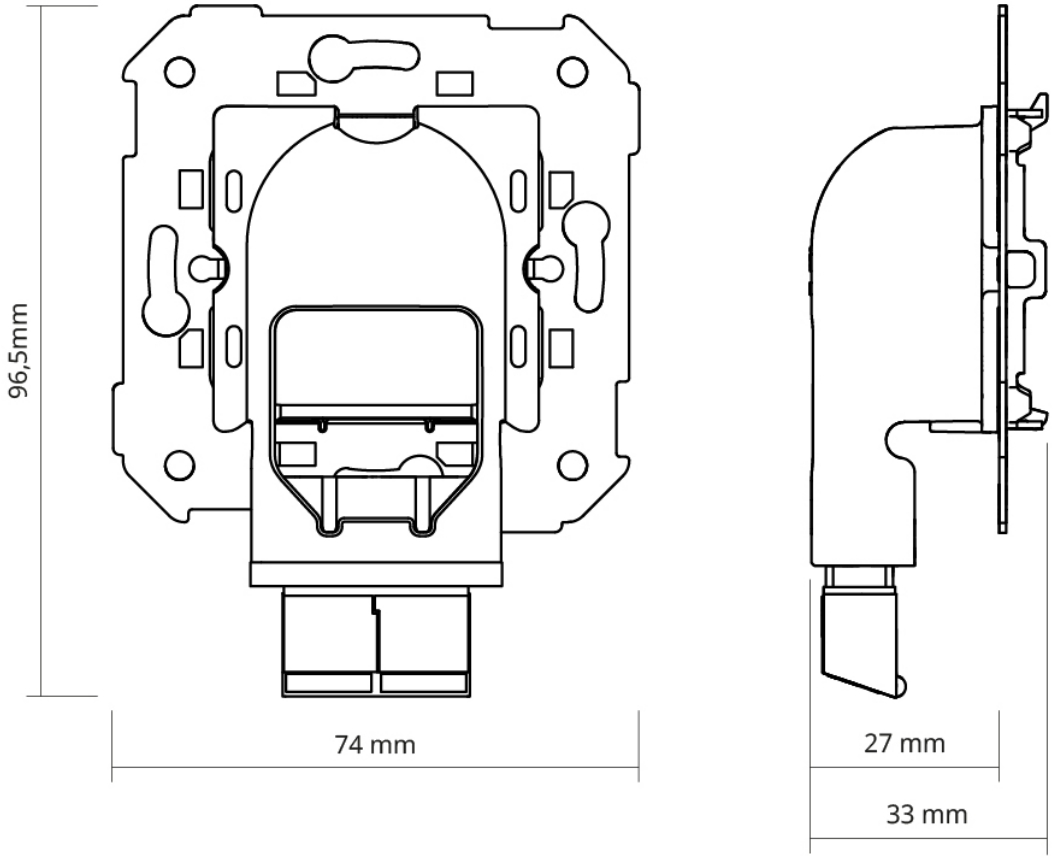
96,5mm
74 mm
27 mm
33 mm