# Conector USB 2.0 tipo A cava Simon 270

REF. **20000090-094**

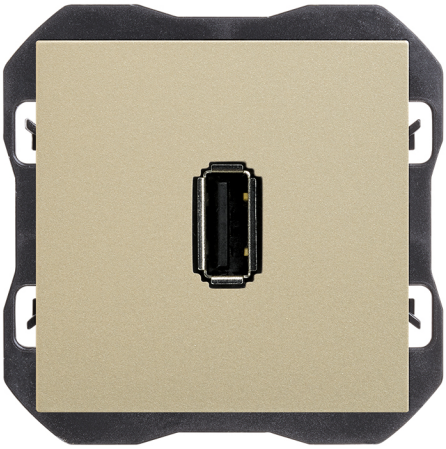

## INFORMAÇÃO BÁSICA

### DESCRIÇÃO

Conector USB 2.0 tipo A da série Simon 270, para a transmissão de dados em instalações residenciais e comerciais. Para distâncias maiores requer amplificador de sinal ou a utilização de um cabo autoalimentado. Fabricado em termoplástico, mede 45 x 45 mm. Adequado para embutir em caixa universal, em posição horizontal. Grau de proteção IP20. Intervalo de temperatura de funcionamento: 5 a 45 °C. Intervalo de temperatura de armazenamento: -25 a 50 °C. Para a limpeza, utilizar um pano suave ligeiramente humedecido em água com sabão, evitando produtos de limpeza abrasivos ou com cloro. Disponível em até 9 cores de acabamento: 090 Branco Brilhante; 190 Branco Mate; 091 Cobre; 093 Alumínio; 094 Champagne; 095 Ouro; 096 Titânio; 097 Bronze; 098 Preto Mate.

### ACABAMENTO

Champanhe Matt

### COMPATIBILIDADE

Espelhos Simon 270

### CLASSE ETIM

EC000018

### MATERIAL

Termoplástico

### CONTEÚDO DA EMBALAGEM

Conetor USB, tampa e folha de instruções

### OBSERVAÇÕES

Para distâncias superiores, é necessário instalar um amplificador de sinal ou utilizar um cabo autoalimentado.

## INFORMAÇÃO TÉCNICA

### DISPONÍVEL NO MERCADO
CE

### SECÇÃO DE CABO PERMITIDA (MM)
De 1,5 a 2,5 mm

### TIPO DE CONECTOR
USB

### NÚMERO DE ELEMENTOS POSSÍVEIS
1 elemento

### FORMATO
USB

### CLASSIFICAÇÃO IP
IP20

### MANUTENÇÃO
Limpar com um pano suave e seco. Não utilizar panos e/ou detergentes abrasivos que contenham cloro.

### TIPO DE MECANISMO
Insertion

### FAIXA DE TEMPERATURA DE OPERAÇÃO (ºC)
5 - 45 ºC

### RAL
7048

### DIMENSÃO DO ENCAIXE (MM)
35

### FAIXA DE TEMPERATURA DE ARMAZENAMENTO (ºC)
-25 - 50 ºC

### CARACTERÍSTICAS USB
v2.0

### TIPO DE PORTA USB
A

## INSTALAÇÃO E MANUTENÇÃO

### INSTALÁVEL EM CAIXA DE JUNÇÃO EMBUTIDA
Universal

### DIREÇÃO DE INSTALAÇÃO
Horizontal

### TIPO DE INSTALAÇÃO
Apto para encastrar

### TIPO DE CONEXÃO DO TERMINAL - FUNÇÃO 1
Por parafuso

## REGULAMENTAÇÃO

### REGULAMENTOS
Directive 2011/65/UE RoHS + EN 50581:2012

simon

## INFORMAÇÃO LOGÍSTICA

CÓDIGO EAN UNITÁRIO
8421053264577

ALTURA EMBALAGEM UNITÁRIA
0.00

LARGURA DA EMBALAGEM UNITÁRIA
0.00

COMPRIMENTO EMBALAGEM UNITÁRIA
0.00

UNIDADE DE MEDIDA EMBALAGEM UNITÁRIA
MMT

VOLUME EMBALAGEM UNITÁRIA
0.00

UNIDADE DE VOLUME EMBALAGEM UNITÁRIA
MMQ

PESO BRUTO EMBALAGEM UNITÁRIA
0.05

PESO LÍQUIDO DO PRODUTO
0.05

UNIDADE DE PESO EMBALAGEM UNITÁRIA
KGM

EAN EMBALAGEM
8421053264577

UNID. CONTIDAS EMBALAGEM
1

ALTURA EMBALAGEM
80.00

LARGURA DA EMBALAGEM
55.00

COMPRIMENTO EMBALAGEM
55.00

UNIDADE DE MEDIDA EMBALAGEM
MMT

VOLUME EMBALAGEM
242000.00

UNIDADE DE VOLUME EMBALAGEM
MMQ

PESO BRUTO EMBALAGEM
0.00

PESO LÍQUIDO EMBALAGEM
0.05

UNIDADE DE PESO EMBALAGEM
KGM

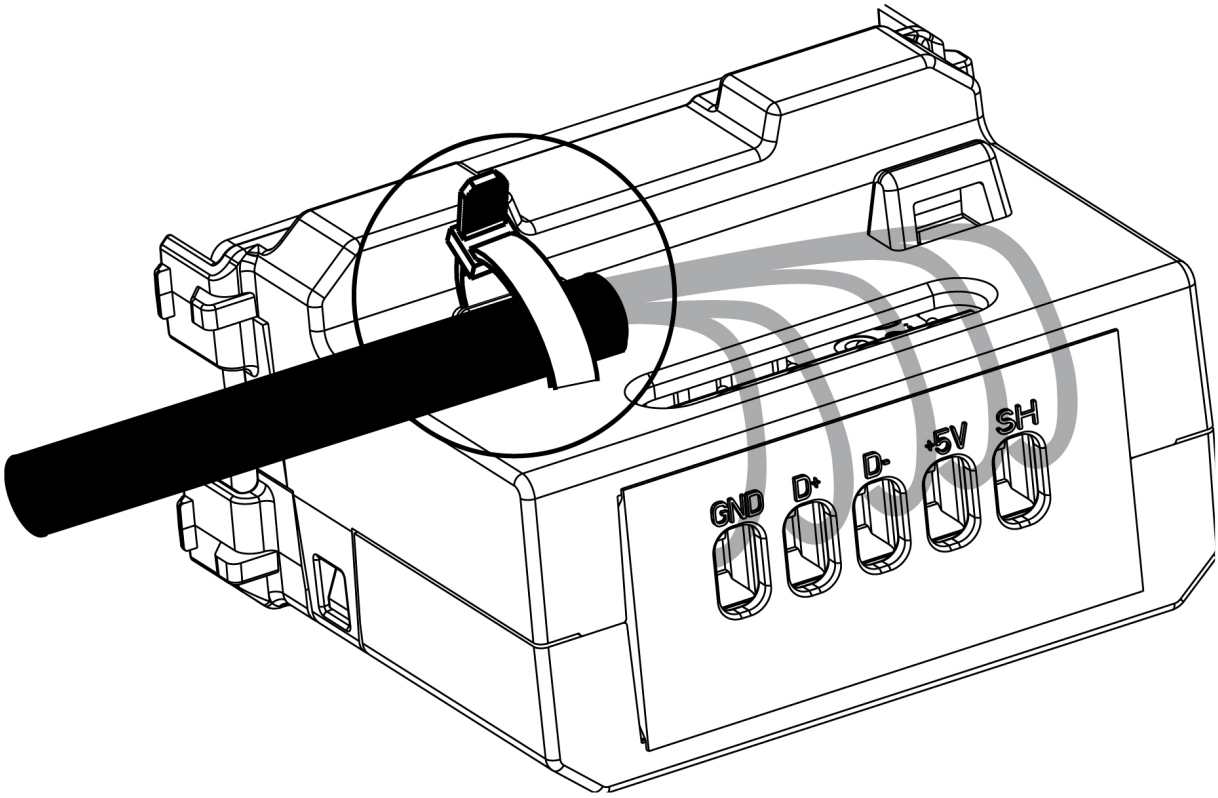


GND - ⏚

D +

D -

R - Derecha / Direita / Droit / Right

+5V - VBUS (5V)
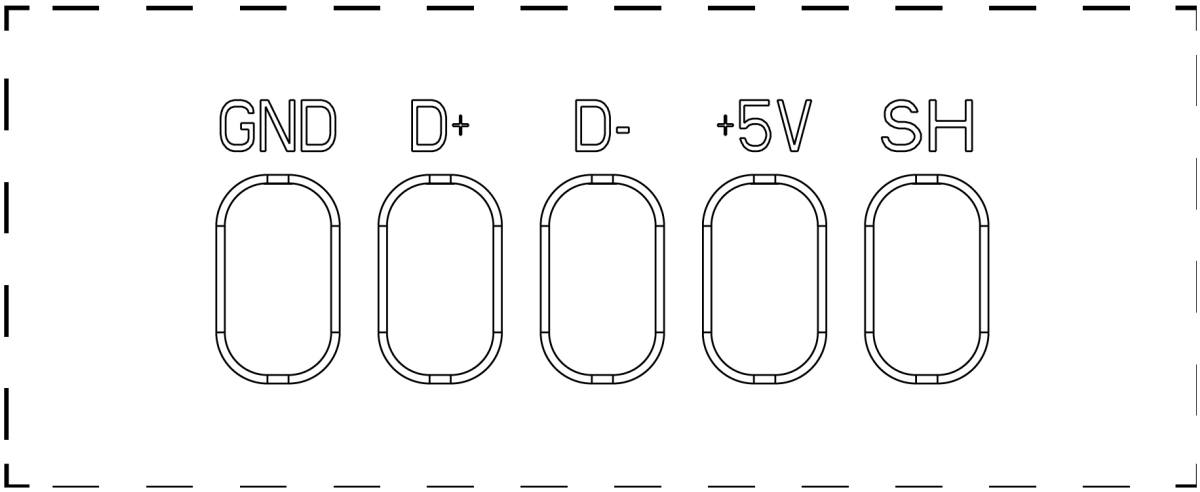
SH - Malla /Shell