RJ45 simple con conector Simon 75

REF. **7500003-039**

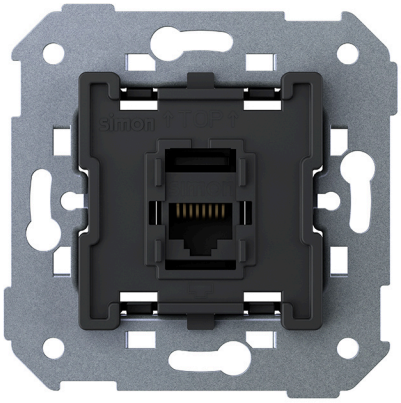

INFORMACIÓN BÁSICA

DESCRIPCIÓN

RJ45 simple con conector de la serie Simon 75.

MATERIAL

Metal,Plástico

CONTENIDO DEL EMBALAJE

Conector RJ45 AMP

COMPATIBILIDAD

Marcos y Tapas Simon 360

CLASE ETIM

EC000018

INFORMACIÓN TÉCNICA

SECCIÓN DE CABLE ADMITIDA (MM)
3.3

NÚMERO DE CONECTORES
1

TIPO DE CONECTOR
RJ45

NÚMERO DE CONTACTOS
8

NÚMERO DE ELEMENTOS POSIBLES
1 elemento

FORMATO
RJ45

FUNCIÓN INDICADORA
Sí

CLASIFICACIÓN IP
IP20

TIPO DE MECANISMO
Multimedia

RANGO DE TEMPERATURA DE FUNCIONAMIENTO (ºC)
5 - 40 ºC

RANGO DE TEMPERATURA DE ALMACENAMIENTO (ºC)
-25 - 50 ºC

VERSIÓN
Individual

NÚMERO DE CABLES
8

INSTALACIÓN Y MANTENIMIENTO

GARRA
Sin posibilidad

EXTRACCIÓN DE CUBIERTA
Únicamente con herramienta

INSTALABLE EN CAJA DE EMPOTRAR
Universal

DIRECCIÓN DE INSTALACIÓN
Horizontal,Vertical

TIPO DE INSTALACIÓN
Apto para superficie y empotrar

TIPO DE CONEXIÓN DE TERMINAL - FUNCIÓN 1
Inserción

NORMATIVA

GARANTÍA
3 años

simon

INFORMACIÓN LOGÍSTICA

CÓDIGO EAN UNITARIO
8421053438756

ALTURA EMBALAJE UNITARIO
57.00

ANCHO EMBALAJE UNITARIO
76.00

LONGITUD EMBALAJE UNITARIO
76.00

UNIDAD DE MEDIDA EMBALAJE UNITARIO
MMT

VOLUMEN EMBALAJE UNITARIO
329232.00

UNIDAD DE VOLUMEN EMBALAJE UNITARIO
MMQ

PESO BRUTO EMBALAJE UNITARIO
0.08

PESO NETO DEL PRODUCTO
0.05

UNIDAD DE PESO EMBALAJE UNITARIO
KGM

EAN EMBALAJE
8421053438763

UDS. CONTENIDAS EMBALAJE
10

ALTURA EMBALAJE
75.00

ANCHO EMBALAJE
165.00

LONGITUD EMBALAJE
415.00

UNIDAD DE MEDIDA EMBALAJE
MMT

VOLUMEN EMBALAJE
5135625.00

UNIDAD DE VOLUMEN EMBALAJE
MMQ

PESO BRUTO EMBALAJE
0.79

PESO NETO EMBALAJE
0.46

UNIDAD DE PESO EMBALAJE
KGM

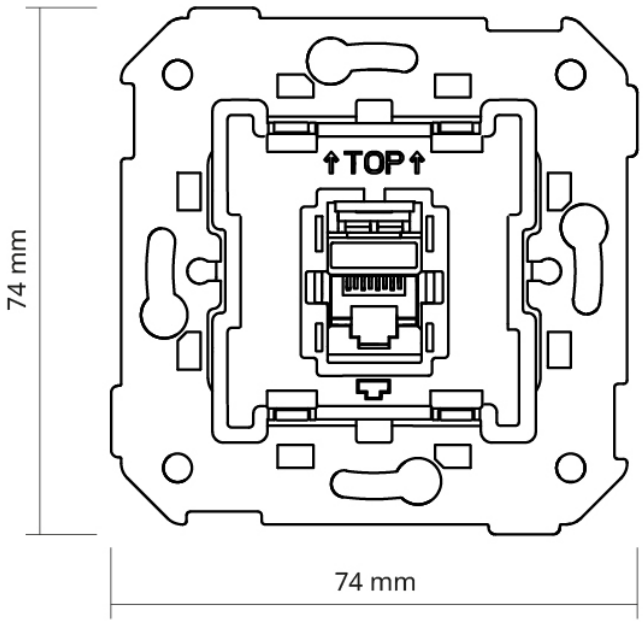
TOP
74 mm
74 mm

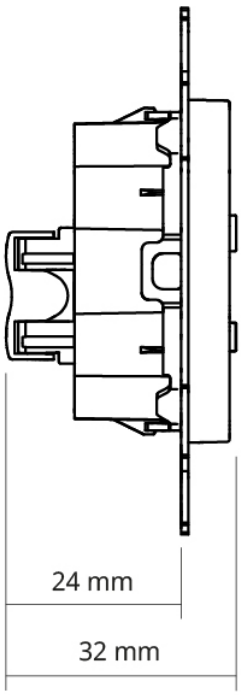
24 mm
32 mm