Interruptor bipolar 16 AX 250V~ de medio elemento con piloto incorporado y embornamiento rápido Simon 82 Centralizaciones

REF. **75134-69**

INFORMACIÓN BÁSICA

DESCRIPCIÓN

De a su mecanismo de mando la máxima funcionalidad con el interruptor bipolar de la colección Simon 82 para centralizaciones. Con función señalizadora y piloto incorporado, este interruptor de medio elemento es compatible con fuentes de alimentación con tensión de 250 Voltios y una intensidad de 16 AX. Su instalación, apta para ser empotrada o en superficie, se realiza de forma rápida y sencilla gracias a su embornamiento rápido sin necesidad del uso de herramientas adicionales. El interruptor bipolar de esta gama, es la opción ideal para dar a la centralización de sus dispositivos de mando, la garantía de la máxima funcionalidad e innovación característica de Simon 82.

ACABADO

Madera

COMPATIBILIDAD

Marcos Simon 82
Centralizaciones

CONTENIDO DEL EMBALAJE

Mecanismo e instrucciones

CLASE ETIM

EC001590

INFORMACIÓN TÉCNICA

MERCADO DISPONIBLE
CE

SECCIÓN DE CABLE ADMITIDA (MM)
3,3 mm

NÚMERO DE ELEMENTOS POSIBLES
1 elemento

FUNCIÓN INDICADORA
No

INTENSIDAD (A)
16 A

MANTENIMIENTO
Limpiar con un paño suave y seco. No utilizar paños y/o limpiadores abrasivos que contengan cloro.

TIPO DE MECANISMO
Pivoting

TENSIÓN NOMINAL (V~)
250 V~

RANGO DE TEMPERATURA DE ALMACENAMIENTO (ºC)
50 ºC

VERSIÓN
Individual

INSTALACIÓN Y MANTENIMIENTO

GARRA
Simon 27

INSTALABLE EN CAJA DE EMPOTRAR
Universal

DIRECCIÓN DE INSTALACIÓN
Horizontal,Vertical

TIPO DE INSTALACIÓN
Apto para superficie y empotrar

TIPO DE CONEXIÓN DE TERMINAL - FUNCIÓN 1
Rápido

NORMATIVA

REGULACIONES
NMX-J-005-ANCE-2005 + NMX-J-508-ANCE-2010

simon

INFORMACIÓN LOGÍSTICA

CÓDIGO EAN UNITARIO
8421053255780

ALTURA EMBALAJE UNITARIO
0.00

ANCHO EMBALAJE UNITARIO
0.00

LONGITUD EMBALAJE UNITARIO
0.00

UNIDAD DE MEDIDA EMBALAJE UNITARIO
MMT

VOLUMEN EMBALAJE UNITARIO
365040.00

UNIDAD DE VOLUMEN EMBALAJE UNITARIO
MMQ

PESO BRUTO EMBALAJE UNITARIO
0.03

PESO NETO DEL PRODUCTO
0.03

UNIDAD DE PESO EMBALAJE UNITARIO
KGM

EAN EMBALAJE
8421053060865

UDS. CONTENIDAS EMBALAJE
5

ALTURA EMBALAJE
54.00

ANCHO EMBALAJE
52.00

LONGITUD EMBALAJE
130.00

UNIDAD DE MEDIDA EMBALAJE
MMT

VOLUMEN EMBALAJE
864864.00

UNIDAD DE VOLUMEN EMBALAJE
MMQ

PESO BRUTO EMBALAJE
0.14

PESO NETO EMBALAJE
0.14

UNIDAD DE PESO EMBALAJE
KGM

VISTA FRONTAL E ISOMÉTRICA DEL PRODUCTO

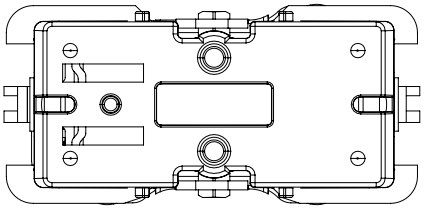

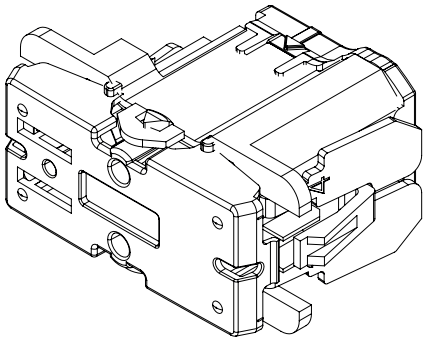

DIAGRAMA DE MONTAJE

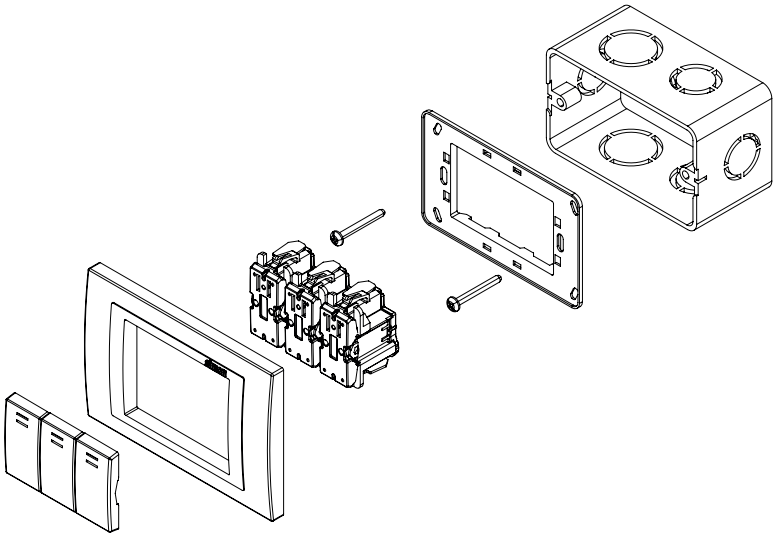

*Placa y chasis NO incluidos

DIAGRAMA DE CONEXIÓN

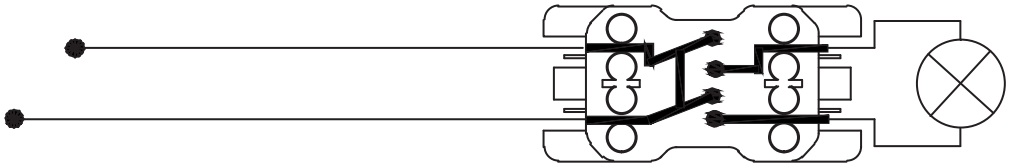

MECANISMOS SIMON 31, 75, 77, 82 Y 88

Mecanismos básicos / Basic switches

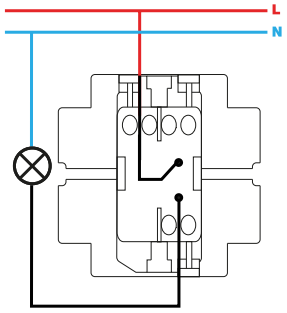

Interruptor unipolar / Single-pole switch
XXXX101-XXX

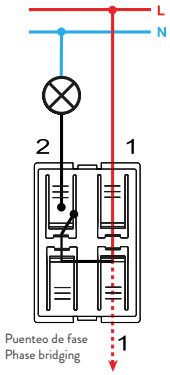

Interruptor unipolar / Single-pole switch
7700101-039

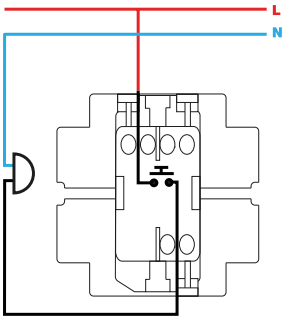

Pulsador / Push button switch
XXXX150-XXX

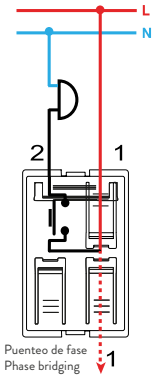

Pulsador / Push button switch
7700150-039

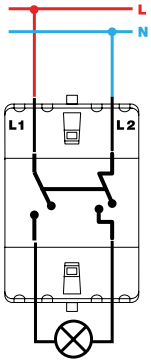

Interruptor bipolar / Double pole switch
XXXX133-XXX

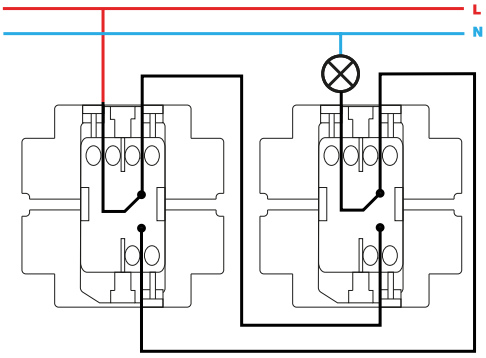

Conmutador / 2-way switch
XXXX201-XXX

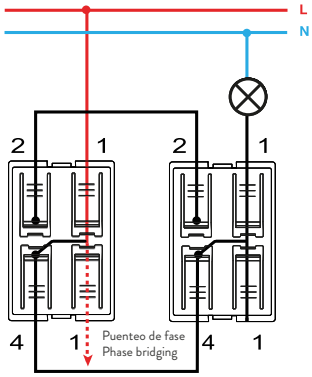

Conmutador / 2-way switch
7700201-039

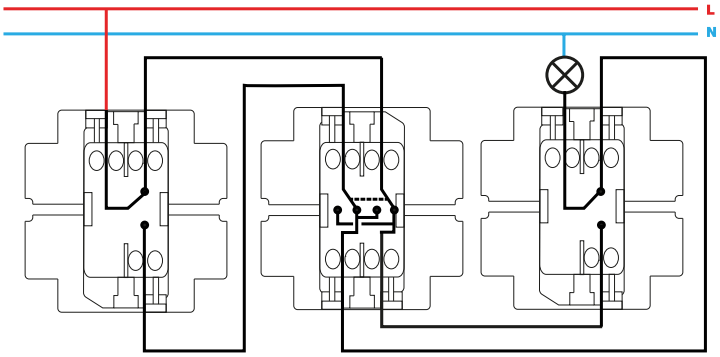

Conmutador cruce / Intermediate switch
XXXX251-XXX

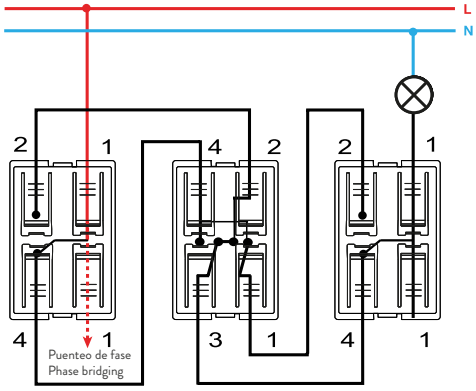

Conmutador cruce / Intermediate switch
7700251-039

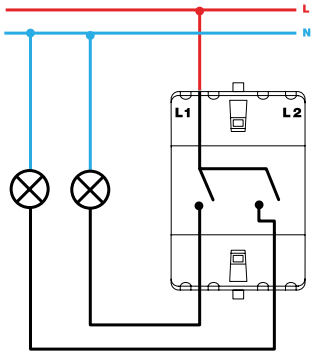

Grupo 2 interruptores / 2 switches group
XXXX398-XXX

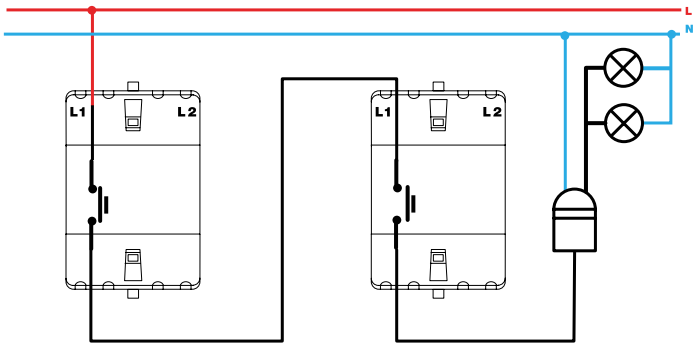

Pulsador desconexión / Push button desconexion switch
XXXX152-XXX

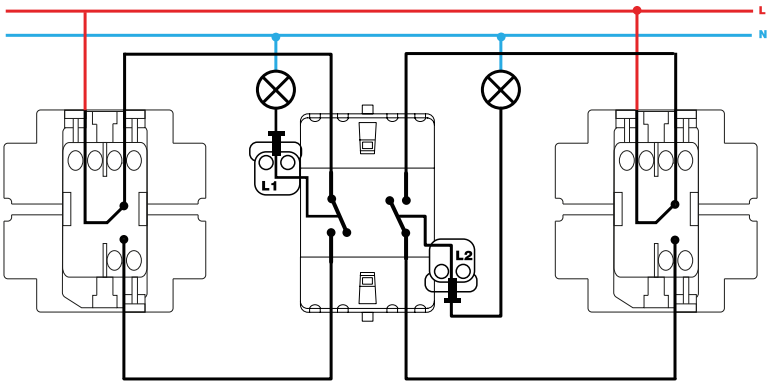

Grupo dos conmutadores / 2-way switches group
XXXX397-XXX

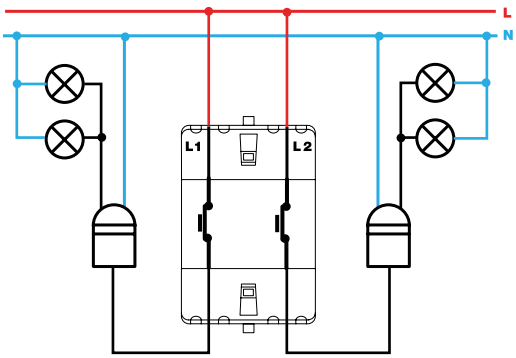

Grupo de pulsadores desconexión / Push button switch desconexion group XXXX395-XXX

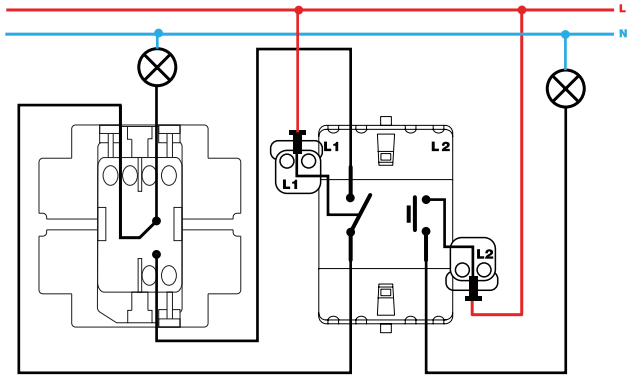

Grupo conmutador y pulsador / 2-way and push button switch group
XXXX301-XXX

Mecanismos con piloto / Pilot switches

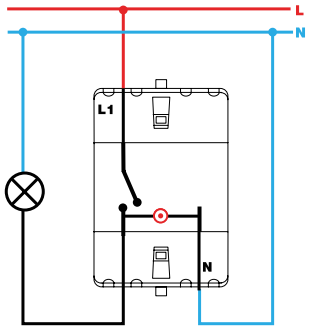

Interruptor unipolar / Single-pole switch
XXXX102-XXX

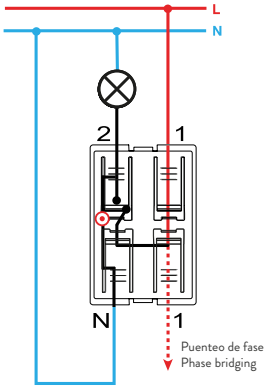

Interruptor con piloto / Push button pilot switch
7700112-039

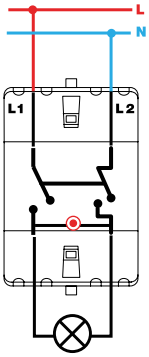

Interruptor bipolar / Double pole switch
XXXX134-XXX

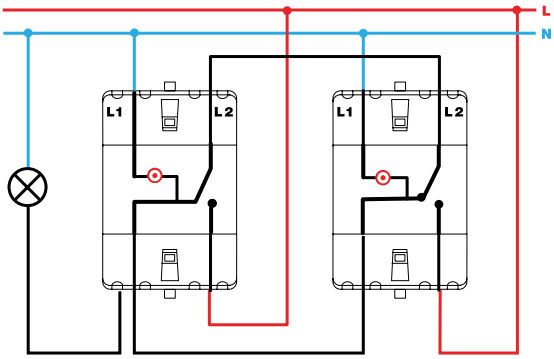

Conmutador / 2-way switch
XXXX202-XXX

Mecanismos con luminoso / Switches with light

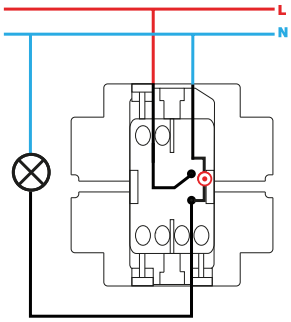

Interruptor unipolar con luminoso / Single-pole switch with light
XXXX104-XXX

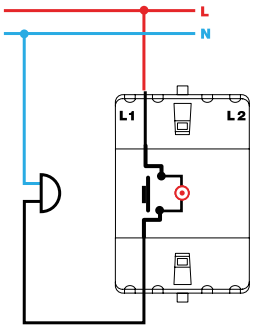

Pulsador con luminoso / Push button switch with light
XXXX160-XXX

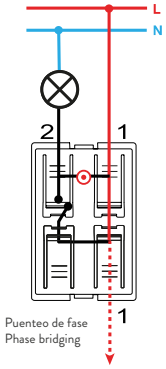

Pulsador con luminoso / Push button switch with light
7700160-039

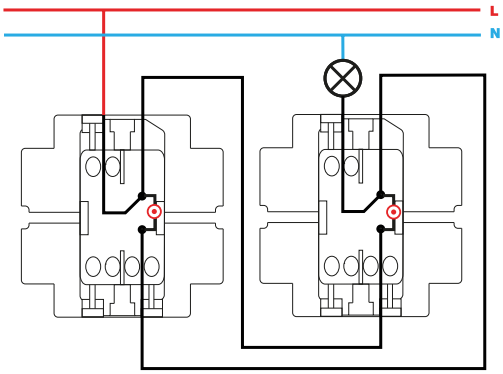

Conmutador con luminoso / 2-way switch with light
XXXX204-XXX

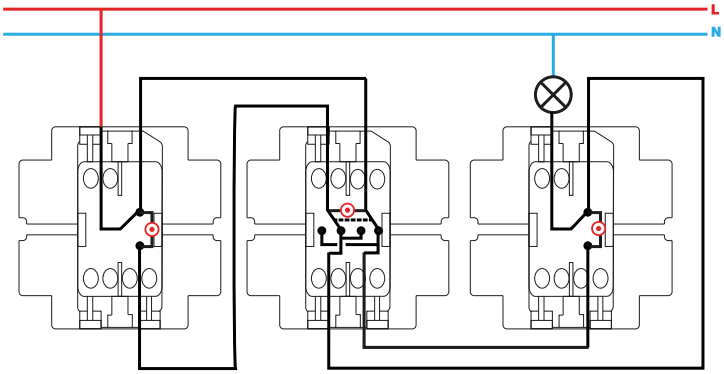

Conmutador cruce con luminoso / Intermediate switch with light
XXXX254-XXX