Interruptor tarjeta 1 microrup con chasis 5(2 ind.) A 127/230V~ blanco Simon 26

REF. **2600307-030**

INFORMACIÓN BÁSICA

DESCRIPCIÓN

SIMON nos trae, en su colección Simon 26, este interruptor para el uso de tarjeta de un microrruptor, incorporado de un indicador luminoso con una intensidad de 6 A y una potencia de 127/230 V~. Viene en un delicado color blanco y es ideal para hoteles o urbanizaciones de pisos compartidos.

Su tipo de embornamiento es mediante soldadura faston y el tipo de funcionamiento es por tarjeta.

Mantiene la electricidad mientras la tarjeta está insertada y una vez que es retirada, le brinda un plazo de 30 segundos al usuario para poder retirarse antes de que toda la corriente eléctrica sea cortada. De esa forma se consigue un gran ahorro de energía, siendo un artículo amigable con el medio ambiente.

Muy fácil de instalar y limpiar, está fabricado en policarbonato técnico y aleación de cobre, zinc, plomo y latón. Estos productos pueden aguantar hasta 50ºC y están diseñados para 127/230V.

ACABADO

Blanco

COMPATIBILIDAD

Placas Simon 26

CONTENIDO DEL EMBALAJE

Mecanismo con tecla y hoja de instrucciones

INFORMACIÓN TÉCNICA

MERCADO DISPONIBLE
México y Latinoamérica

SECCIÓN DE CABLE ADMITIDA (MM)
3,3 mm

INTENSIDAD (A)
5(2 ind.) A

MANTENIMIENTO
Limpiar con un paño suave y seco. No utilizar paños y/o limpiadores abrasivos que contengan cloro.

TIPO DE MECANISMO
Insertion

NÚMERO DE MÓDULOS
3 módulos

RANGO DE TEMPERATURA DE ALMACENAMIENTO (ºC)
50 ºC

VERSIÓN
Individual

INSTALACIÓN Y MANTENIMIENTO

DESNUDADO DE CABLE NECESARIO (MM)
11

INSTALABLE EN CAJA DE EMPOTRAR
Universal

DIRECCIÓN DE INSTALACIÓN
Vertical y horizontal

TIPO DE INSTALACIÓN
Apto para empotrar

NORMATIVA

REGULACIONES
NMX-J-005-ANCE-2005 + NMX-J-508-ANCE-2010

INFORMACIÓN LOGÍSTICA

ALTURA EMBALAJE UNITARIO
31.50

ANCHO EMBALAJE UNITARIO
85.00

LONGITUD EMBALAJE UNITARIO
120.00

UNIDAD DE MEDIDA EMBALAJE UNITARIO
MMT

VOLUMEN EMBALAJE UNITARIO
0.32

UNIDAD DE VOLUMEN EMBALAJE UNITARIO
DMQ

PESO BRUTO EMBALAJE UNITARIO
72.00

PESO NETO DEL PRODUCTO
46.00

UNIDAD DE PESO EMBALAJE UNITARIO
GRM

EAN EMBALAJE
7506207322271

UDS. CONTENIDAS EMBALAJE
1

ALTURA EMBALAJE
60.00

ANCHO EMBALAJE
87.00

LONGITUD EMBALAJE
126.00

UNIDAD DE MEDIDA EMBALAJE
MMT

VOLUMEN EMBALAJE
0.66

UNIDAD DE VOLUMEN EMBALAJE
DMQ

PESO BRUTO EMBALAJE
0.07

PESO NETO EMBALAJE
46.00

UNIDAD DE PESO EMBALAJE
KGM

VISTA FRONTAL E ISOMÉTRICA DEL PRODUCTO

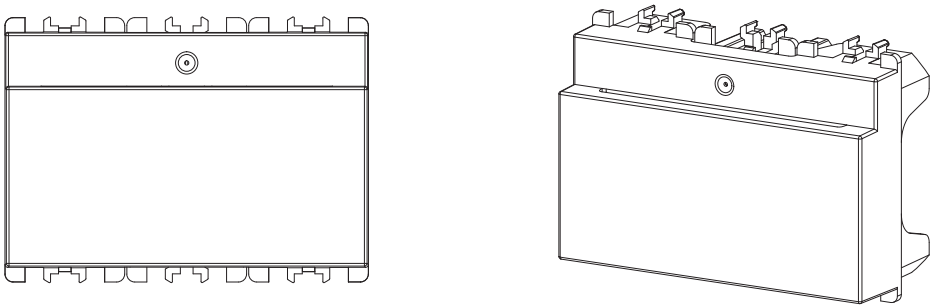

DIAGRAMA DE MONTAJE

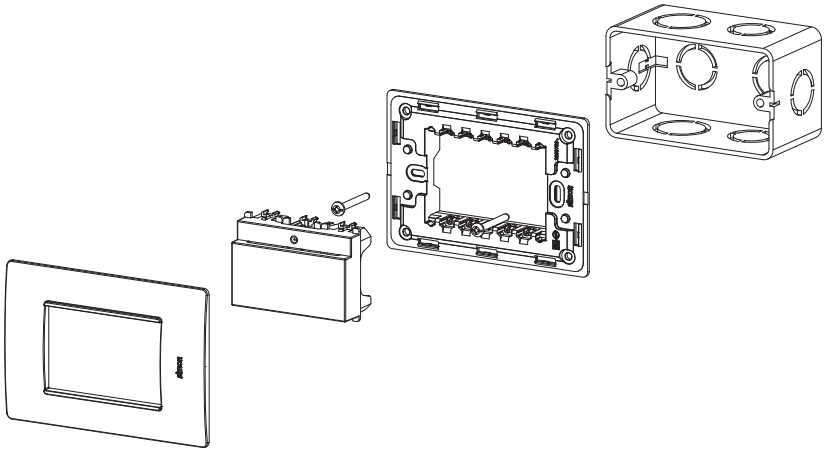

*Placa NO incluido

DIAGRAMA DE CONEXIÓN

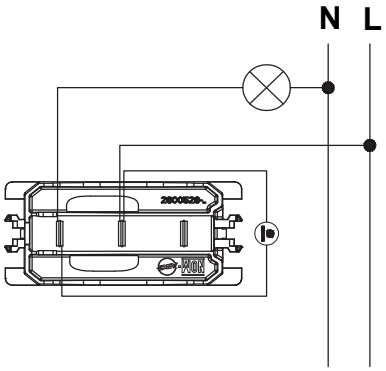

VISTA FRONTAL E ISOMÉTRICA DEL PRODUCTO

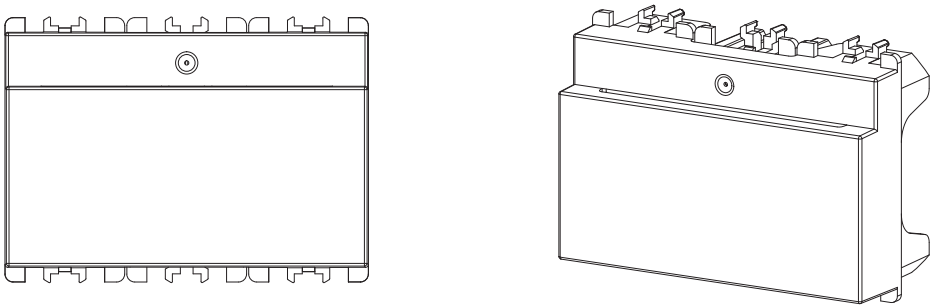

DIAGRAMA DE MONTAJE

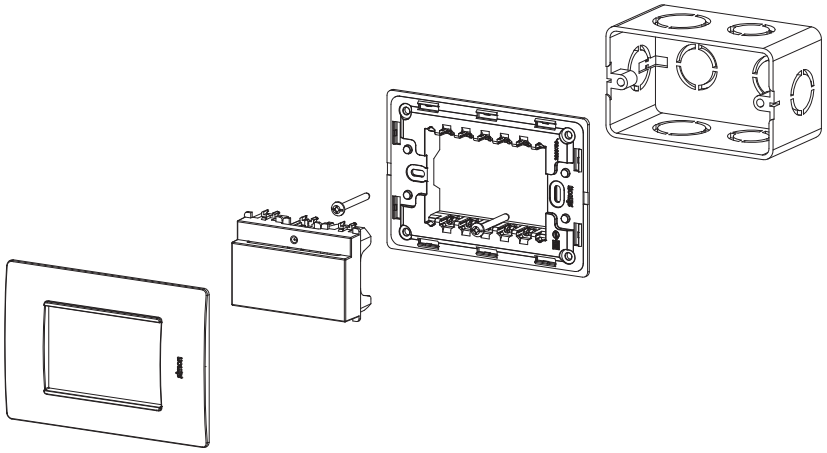

*Placa NO incluido
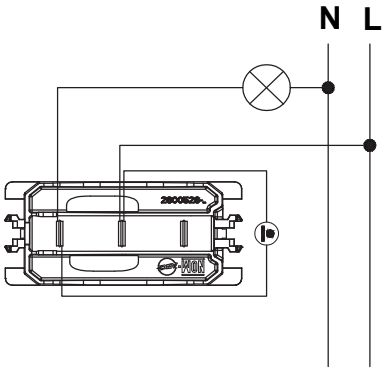
DIAGRAMA DE CONEXIÓN