Connecteur HDMI V1.4 Simon 100

RÉF. **10000560-039**

INFORMATION DE BASE

DESCRIPTION

Parmi la vaste gamme de produits de la série Simon 100, nous recherchons l'un des meilleurs connecteurs HDMI V1.4 de type A et un contact. Il consiste en un système de connexion et d'insertion femelle-femelle, pour son installation Le matérial avec lequel il a été fabriqué est un prise en métal avec une isolation thermoplastique, sans halogène. Il fonctionne à des performances optimales entre 5 et 40 ° C, pouvant supporter des températures extrêmes. Le connecteur est conforme à tous les systèmes de sécurité selon la réglementation en vigueur et remplit parfaitement sa fonction car il possède l'expérience d'une marque solide et spécialisée dans le secteur.

CONTENU DE L'EMBALLAGE

Connecteur HDMI

CLASSE ETIM

EC000018

simon

INFORMATION TECHNIQUE

MARCHÉ DISPONIBLE
CE

RÉVISION
1.4

TYPE DE CONNECTEUR
HDMI

NOMBRE D'ÉLÉMENTS POSSIBLES
1 élément

FORMAT
HDMI

CLASSIFICATION IP
IP20

TYPE DE MÉCANISME
Insertion

PLAGE DE TEMPÉRATURE DE FONCTIONNEMENT (°C)
5 - 40 °C

PLAGE DE TEMPÉRATURE DE STOCKAGE (°C)
-25 - 50 °C

VERSION
Unique

INSTALLATION ET MAINTENANCE

INSTALLABLE DANS BOÎTE D'ENCASTREMENT
universel

SENS D'INSTALLATION
Horizontal, Vertical

TYPE D'INSTALLATION
Convient pour montage encastré

TYPE DE CONNEXION DE BORNE - FONCTION 1
Femelle-femelle

RÉGLEMENTATION

RÉGLEMENTATIONS
Directive 2011/65/UE RoHS + EN 50581:2012

simon

INFORMATION LOGISTIQUE

CODE EAN UNITAIRE
8421053145715

HAUTEUR EMBALLAGE UNITAIRE
0.00

LARGEUR EMBALLAGE UNITAIRE
0.00

LONGUEUR EMBALLAGE UNITAIRE
0.00

VOLUME EMBALLAGE UNITAIRE
0.00

POIDS BRUT EMBALLAGE UNITAIRE
0.05

POIDS NET DU PRODUIT
0.05

UNITÉ DE POIDS EMBALLAGE UNITAIRE
KGM

EAN EMBALLAGE
8421053145715

UNIT. CONTENUES EMBALLAGE
1

HAUTEUR EMBALLAGE
55.00

LARGEUR EMBALLAGE
65.00

LONGUEUR EMBALLAGE
65.00

UNITÉ DE MESURE EMBALLAGE
MMT

VOLUME EMBALLAGE
232375.00

UNITÉ DE VOLUME EMBALLAGE
MMQ

POIDS BRUT EMBALLAGE
0.05

POIDS NET EMBALLAGE
0.05

UNITÉ DE POIDS EMBALLAGE
KGM

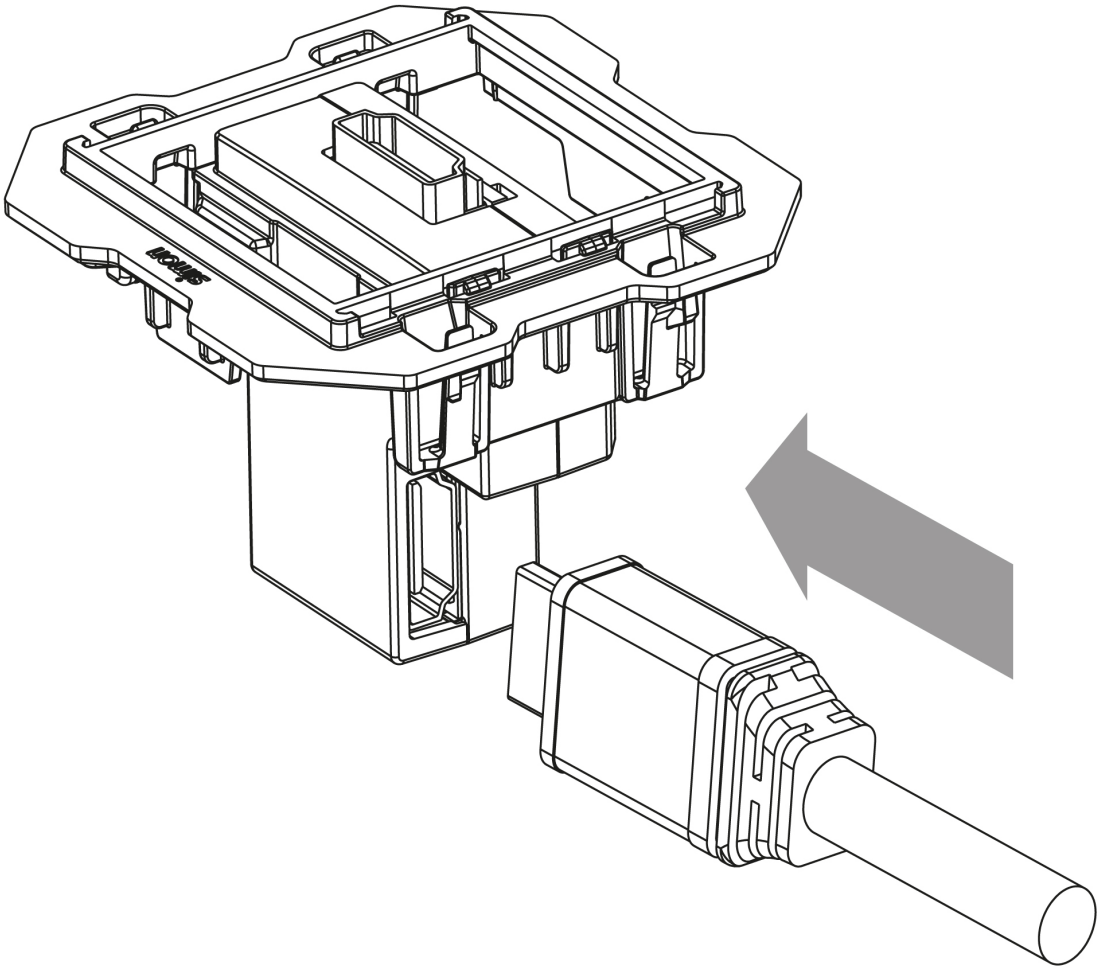

Para información más detallada consultar la hoja de instrucciones
For more detailed information check the instruction sheet