# Base de enchufe Schuko LOLA 16A 250 V~ con sistema de embornamiento a tornillo IP44 arena mate Simon 360

REF. **36102432-099**

## INFORMACIÓN BÁSICA

### DESCRIPCIÓN

Base de enchufe Schuko LOLA 16A 250 V~ con sistema de embornamiento a tornillo con protección IP44 en acabado arena de la serie Simon 360. En acabado mate. El acabado mate evita los reflejos de luz y disminuye el mantenimiento al reducir las manchas y huellas. La urea es el material principal y cuenta con una alta resistencia y durabilidad, garantizando una vida útil prolongada.

### ACABADO

Arena

### COMPATIBILIDAD

Marcos y Tapas Simon 360

### CLASE ETIM

EC000125

### MATERIAL

Acero,Termoestable

### CONTENIDO DEL EMBALAJE

Mecanismo, tapa y hoja de instrucciones

## INFORMACIÓN TÉCNICA

### MERCADO DISPONIBLE
CE

### SECCIÓN DE CABLE ADMITIDA (MM)
1.5...2.5

### NÚMERO DE ELEMENTOS POSIBLES
1

### FRECUENCIA
50 - 60 Hz

### FUNCIÓN INDICADORA
Sí

### INTENSIDAD (A)
16 A

### PROTOCOLO DE CONECTIVIDAD
Wifi Mesh

### CLASIFICACIÓN IP
IP44

### ENLAZABLE
Sí

### MANTENIMIENTO
Limpiar con un paño suave y seco. No utilizar paños y/o limpiadores abrasivos que contengan cloro.

### TIPO DE MECANISMO
Socket

### RANGO DE TEMPERATURA DE FUNCIONAMIENTO (ºC)
0...+35

### ALIMENTACIÓN (V~)
127/250 V~

### RAL
7044

### DIMENSIÓN DE EMPOTRAMIENTO (MM)
40

### RANGO DE TEMPERATURA DE ALMACENAMIENTO (ºC)
-25...+50

## INSTALACIÓN Y MANTENIMIENTO

### DESNUDADO DE CABLE NECESARIO (MM)
10

### GARRA
Simon 27

### EXTRACCIÓN DE CUBIERTA
Únicamente con herramienta

### TIPO DE FIJACIÓN
Tornillo

### INSTALABLE EN CAJA DE EMPOTRAR
Universal

### DIRECCIÓN DE INSTALACIÓN
Horizontal

### TIPO DE INSTALACIÓN
Apto para superficie y empotrar

### TIPO DE CONEXIÓN DE TERMINAL - FUNCIÓN 1
A tornillo

## NORMATIVA

### GARANTÍA

3 años

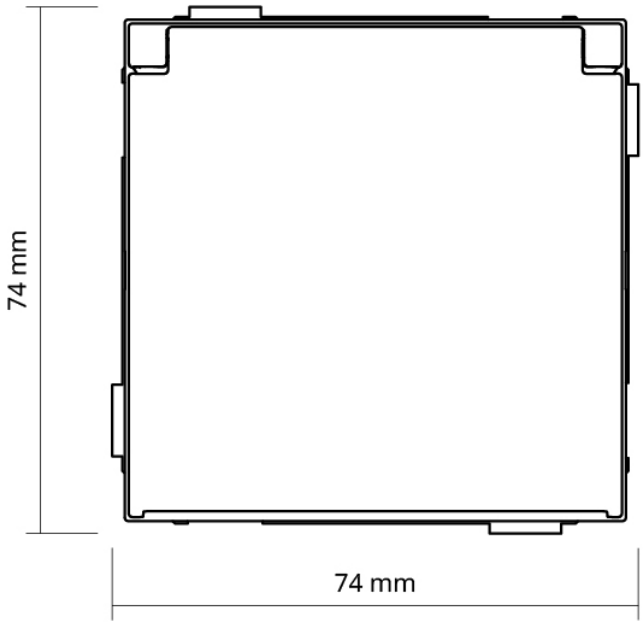
74 mm
74 mm

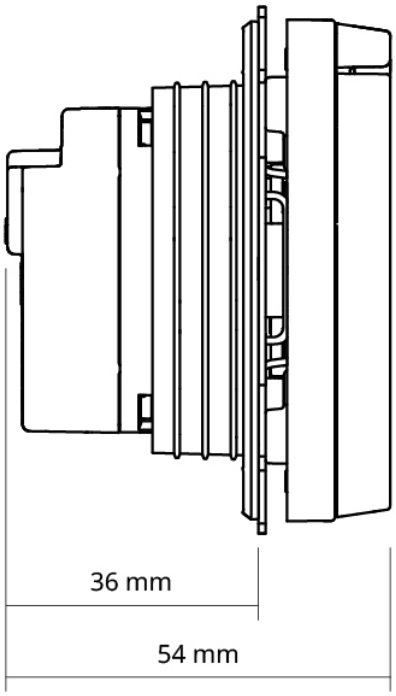
36 mm
54 mm

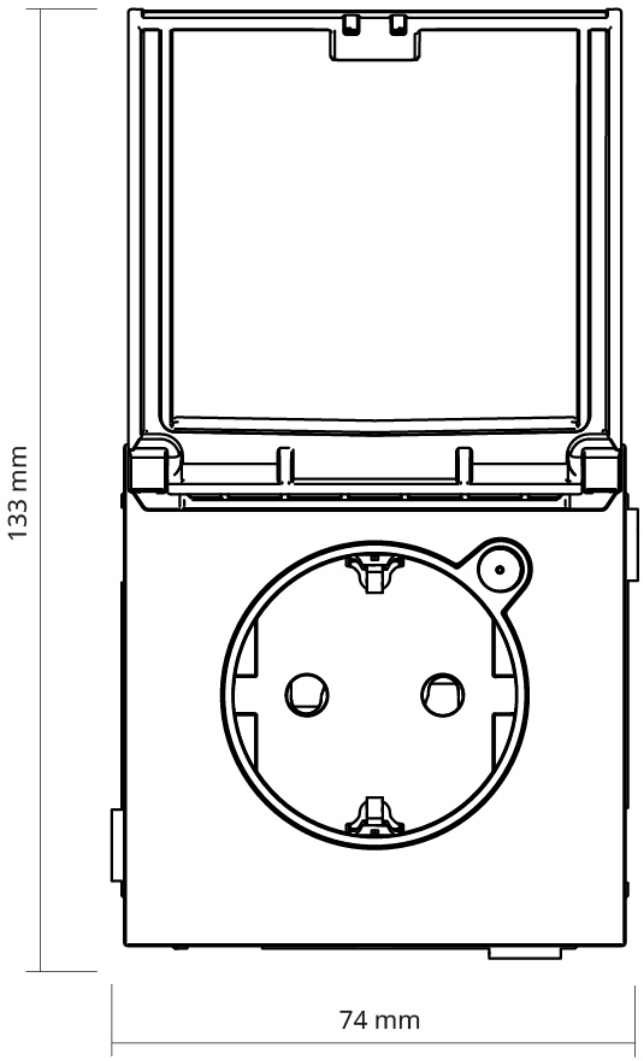
133 mm
74 mm

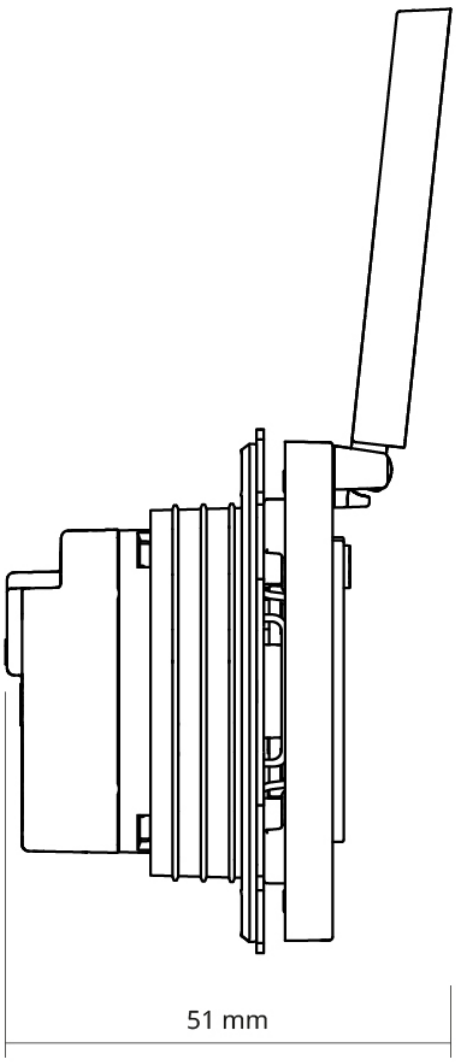
51 mm