Comutador para cartão com 1 microinterruptor e luz indicadora 250V~ branco mate Simon 270

REF. **20000526-190**

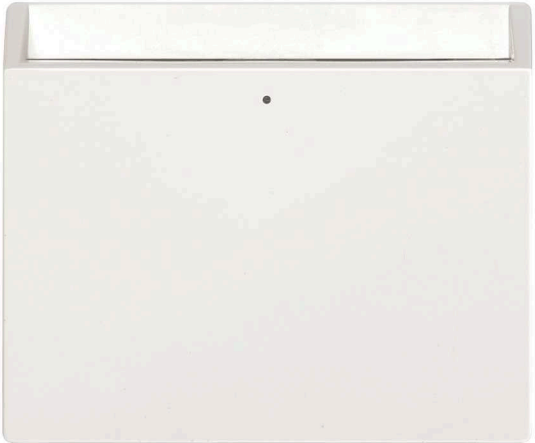

INFORMAÇÃO BÁSICA

DESCRIÇÃO

Descubra Comutador para cartão com 1 microinterruptor e luz indicadora 250V~ branco mate Simon 270 da série Simon 270. Um produto concebido para oferecer funcionalidade, compatibilidade e estilo em instalações residenciais e comerciais.

ACABAMENTO

Branco fosco

COMPATIBILIDADE

Marcos Simon 270

MATERIAL

Plástico

CLASSE ETIM

EC001590

OBSERVAÇÕES

É necessário instalar um contactor à saída do mecanismo. Caso contrário, a intensidade máxima do comutador é de 10 A resistivos (1,5 A indutivos). Recomenda-se proteger os conectores faston com manga termorretrátil.

INFORMAÇÃO TÉCNICA

DISPONÍVEL NO MERCADO
CE

FORMATO
Cartão

FREQUÊNCIA
50 Hz

FUNÇÃO INDICADORA
Sim

INTENSIDADE (A)
10 AX

CLASSIFICAÇÃO IP
IP20

MANUTENÇÃO
Limpe com um pano macio e água com sabão. Não utilize panos e/ou produtos de limpeza abrasivos que contenham cloro.

TENSÃO NOMINAL (V~)
250 V~

ALIMENTAÇÃO (V~)
250 V~

RAL
9003

TENSÃO (V~)
250 V~

INSTALAÇÃO E MANUTENÇÃO

DESCASCAMENTO NECESSÁRIO DO CABO (MM)
7

DIREÇÃO DE INSTALAÇÃO
Horizontal, Vertical

TIPO DE CONEXÃO DO TERMINAL - FUNÇÃO 1
FastON 2.8mm

REGULAMENTAÇÃO

REGULAMENTOS
Dir. 2014/35/UE LVD|Dir. 2011/65/UE RoHS + post. mod.|EN 61058-1-2:2016|EN IEC 63000:2018

INFORMAÇÃO LOGÍSTICA

CÓDIGO EAN UNITÁRIO
8421053322215

ALTURA EMBALAGEM UNITÁRIA
0.00

LARGURA DA EMBALAGEM UNITÁRIA
0.00

COMPRIMENTO EMBALAGEM UNITÁRIA
0.00

VOLUME EMBALAGEM UNITÁRIA
0.00

PESO BRUTO EMBALAGEM UNITÁRIA
0.05

PESO LÍQUIDO DO PRODUTO
0.05

UNIDADE DE PESO EMBALAGEM UNITÁRIA
KGM

EAN EMBALAGEM
8421053322222

UNID. CONTIDAS EMBALAGEM
5

ALTURA EMBALAGEM
80.00

LARGURA DA EMBALAGEM
55.00

COMPRIMENTO EMBALAGEM
55.00

UNIDADE DE MEDIDA EMBALAGEM
MMT

VOLUME EMBALAGEM
242000.00

UNIDADE DE VOLUME EMBALAGEM
MMQ

PESO BRUTO EMBALAGEM
0.00

PESO LÍQUIDO EMBALAGEM
0.23

UNIDADE DE PESO EMBALAGEM
KGM

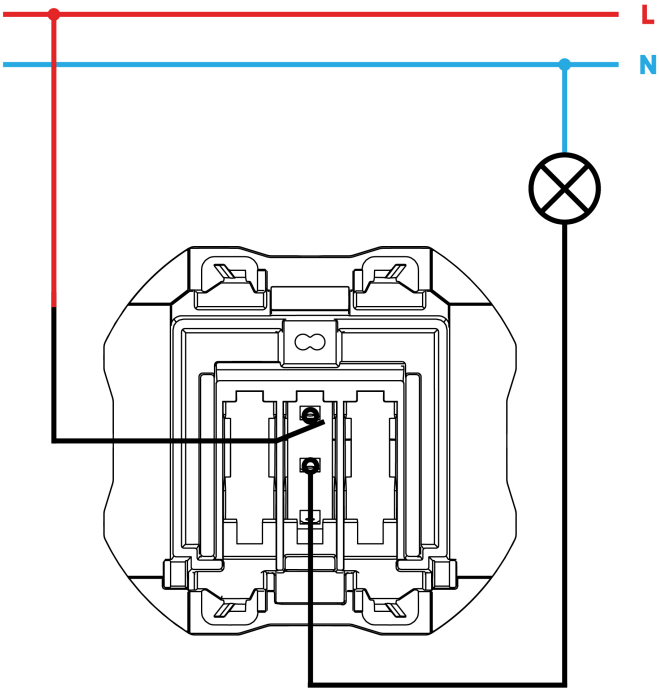
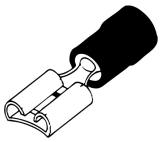
Conexión con terminal faston
Conection with faston terminal