Plaque pour coupleur Fibre optique double noir mat Simon 360

RÉF. **36000546-098**

simon

INFORMATION DE BASE

DESCRIPTION

Couvercle pour connecteur Fibre optique double en finition noire de la série Simon 360. La finition mate, en plus d'être tendance et de s'intégrer dans n'importe quel environnement, évite les reflets de lumière et réduit l'entretien en diminuant les taches et les empreintes. Toucher doux et de qualité qui apporte une sensation de produit sophistiqué dans toutes les couleurs de la série. L'urée est le matériau principal et présente une haute résistance et durabilité, garantissant une longue durée de vie. Couvercle conçu pour son installation dans des mécanismes Simon 75.

FINITION

Noir mat

COMPATIBILITÉ

Mécanismes Simon 75

MATÉRIAU

Acier,

CLASSE ETIM

EC000018

REMARQUES

Disponible en 3 finitions mates s360. Disponible avec cadre de la même couleur que l'intérieur sélectionné pour créer un ensemble monochrome ou possibilité d'ensemble bicolore. Pour le nettoyage, il est conseillé d'utiliser un chiffon légèrement humidifié avec de l'eau savonneuse, en évitant d'utiliser des chiffons ou des nettoyants abrasifs contenant du chlore, afin de ne pas endommager la surface du produit.

INFORMATION TECHNIQUE

FORMAT

Fibre optique

CLASSIFICATION IP

IP20

MAINTENANCE

Nettoyez avec un chiffon doux et sec. N'utilisez pas de chiffons abrasifs et/ou de nettoyants contenant du chlore.

RAL

9005

INSTALLATION ET MAINTENANCE

RETRAIT DU COUVERCLE

Avec outil seulement

simon

INFORMATION LOGISTIQUE

CODE EAN UNITAIRE
8421053437698

HAUTEUR EMBALLAGE UNITAIRE
0.00

LARGEUR EMBALLAGE UNITAIRE
0.00

LONGUEUR EMBALLAGE UNITAIRE
0.00

UNITÉ DE MESURE EMBALLAGE UNITAIRE
MMT

VOLUME EMBALLAGE UNITAIRE
0.00

UNITÉ DE VOLUME EMBALLAGE UNITAIRE
MMQ

POIDS BRUT EMBALLAGE UNITAIRE
0.03

POIDS NET DU PRODUIT
0.02

UNITÉ DE POIDS EMBALLAGE UNITAIRE
KGM

EAN EMBALLAGE
8421053437704

UNIT. CONTENUES EMBALLAGE
5

HAUTEUR EMBALLAGE
85.00

LARGEUR EMBALLAGE
85.00

LONGUEUR EMBALLAGE
220.00

UNITÉ DE MESURE EMBALLAGE
MMT

VOLUME EMBALLAGE
1589500.00

UNITÉ DE VOLUME EMBALLAGE
MMQ

POIDS BRUT EMBALLAGE
0.19

POIDS NET EMBALLAGE
0.11

UNITÉ DE POIDS EMBALLAGE
KGM

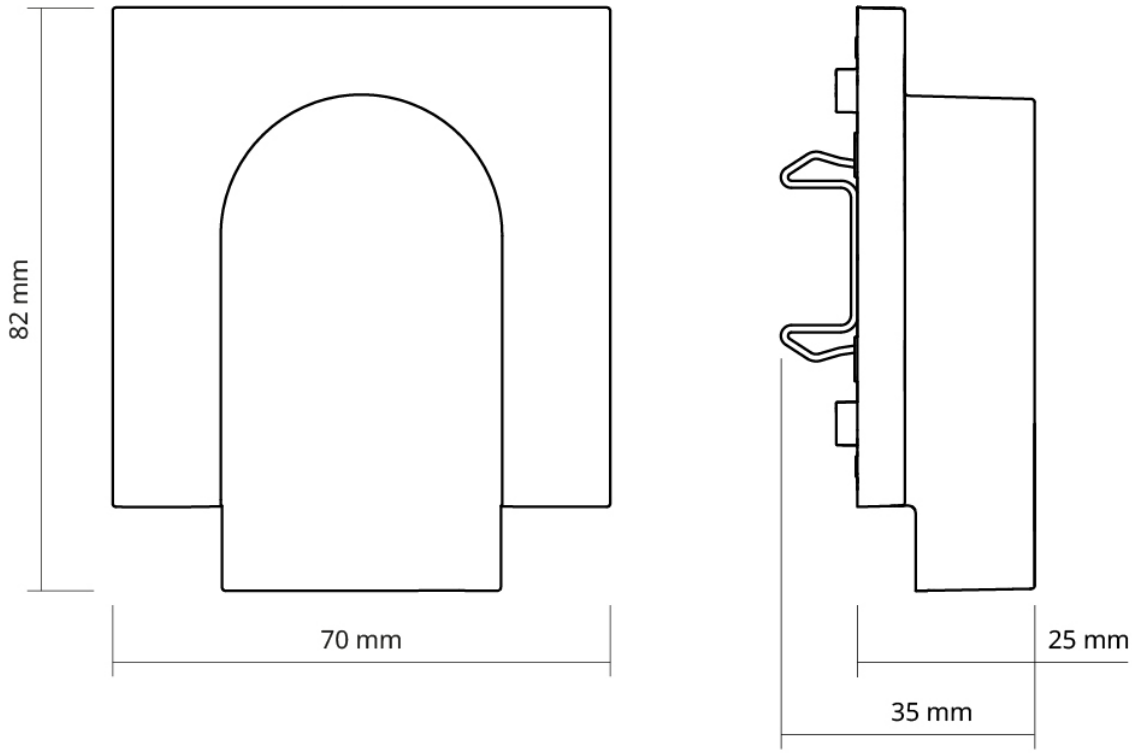
82 mm
70 mm
25 mm
35 mm