TV+RJ45 (toma mixta) unica Simon 75

REF. **7500470-039**

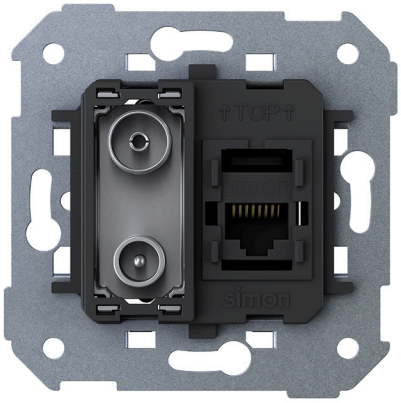

INFORMACIÓN BÁSICA

DESCRIPCIÓN

TV+RJ45 (toma mixta) unica de la serie Simon 75.

MATERIAL

Metal,Plástico

CONTENIDO DEL EMBALAJE

Toma R-TV+SAT y hoja de instrucciones

CLASE ETIM

EC000439

COMPATIBILIDAD

Marcos y Tapas Simon 360

OBSERVACIONES

Basada en conectores IEC 9,5 mm. Ø

INFORMACIÓN TÉCNICA

SECCIÓN DE CABLE ADMITIDA (MM)
6.0 - 8.0

NÚMERO DE CONECTORES
2

TIPO DE CONECTOR
R-TV+SAT

NÚMERO DE CONTACTOS
1

NÚMERO DE ELEMENTOS POSIBLES
1 elemento

FORMATO
R/TV,SAT

CLASIFICACIÓN IP
IP20

ENLAZABLE
No

TIPO DE MECANISMO
Multimedia

RANGO DE TEMPERATURA DE FUNCIONAMIENTO (ºC)
5 - 40 ºC

DIMENSIÓN DE EMPOTRAMIENTO (MM)
40

RANGO DE TEMPERATURA DE ALMACENAMIENTO (ºC)
-25 - 50 ºC

VERSIÓN
Individual

NÚMERO DE CABLES
1

INSTALACIÓN Y MANTENIMIENTO

DESNUDADO DE CABLE NECESARIO (MM)
8

GARRA
Simon 27

EXTRACCIÓN DE CUBIERTA
Únicamente con herramienta

TIPO DE FIJACIÓN
Screw

INSTALABLE EN CAJA DE EMPOTRAR
Universal

DIRECCIÓN DE INSTALACIÓN
Horizontal,Vertical

TIPO DE INSTALACIÓN
Apto para superficie y empotrar

TIPO DE CONEXIÓN DE TERMINAL - FUNCIÓN 1
A tornillo

NORMATIVA

GARANTÍA
3 años

REGULACIONES
Dir. 2014/30/UE EMC|Directive 2011/65/UE RoHS + post. mod.|EN 50083-2:2012 + A1:2015|EN 50173:2018|EN IEC 63000:2018

INFORMACIÓN LOGÍSTICA

CÓDIGO EAN UNITARIO
8421053441121

ALTURA EMBALAJE UNITARIO
57.00

ANCHO EMBALAJE UNITARIO
76.00

LONGITUD EMBALAJE UNITARIO
76.00

UNIDAD DE MEDIDA EMBALAJE UNITARIO
MMT

VOLUMEN EMBALAJE UNITARIO
329232.00

UNIDAD DE VOLUMEN EMBALAJE UNITARIO
MMQ

PESO BRUTO EMBALAJE UNITARIO
0.12

PESO NETO DEL PRODUCTO
0.08

UNIDAD DE PESO EMBALAJE UNITARIO
KGM

EAN EMBALAJE
8421053441138

UDS. CONTENIDAS EMBALAJE
10

ALTURA EMBALAJE
75.00

ANCHO EMBALAJE
165.00

LONGITUD EMBALAJE
415.00

UNIDAD DE MEDIDA EMBALAJE
MMT

VOLUMEN EMBALAJE
5135625.00

UNIDAD DE VOLUMEN EMBALAJE
MMQ

PESO BRUTO EMBALAJE
1.15

PESO NETO EMBALAJE
0.84

UNIDAD DE PESO EMBALAJE
KGM

INTERMEDIA

75487-39
75467-69

FINAL

75488-39
75468-69

UNICA

7500470-039
75486-39
75466-69

En Serie/Cascada

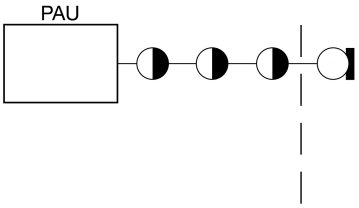

En Estrella

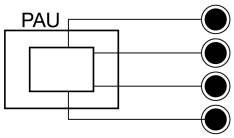

1

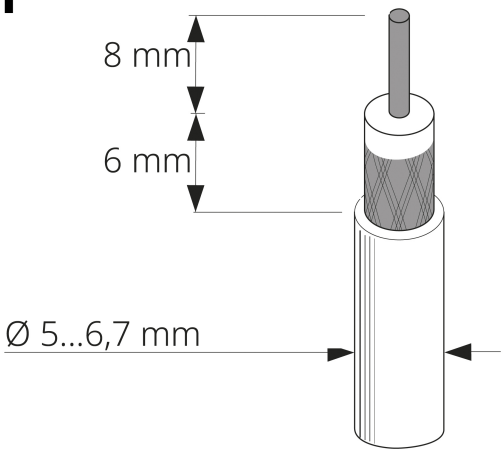

2

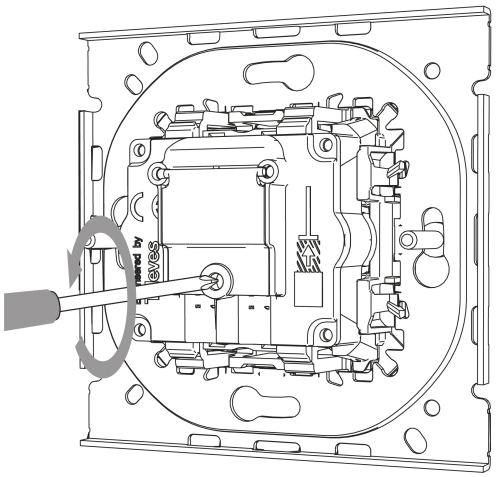

3

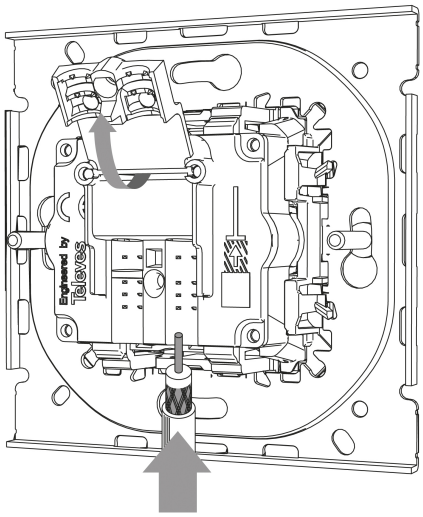

4

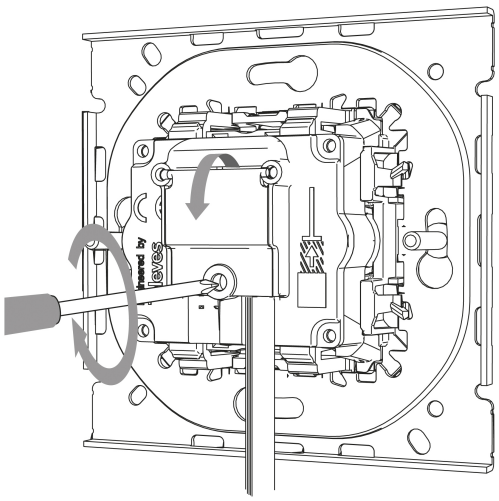

Para información más detallada consultar la hoja de instrucciones
For more detailed information check the instruction sheet

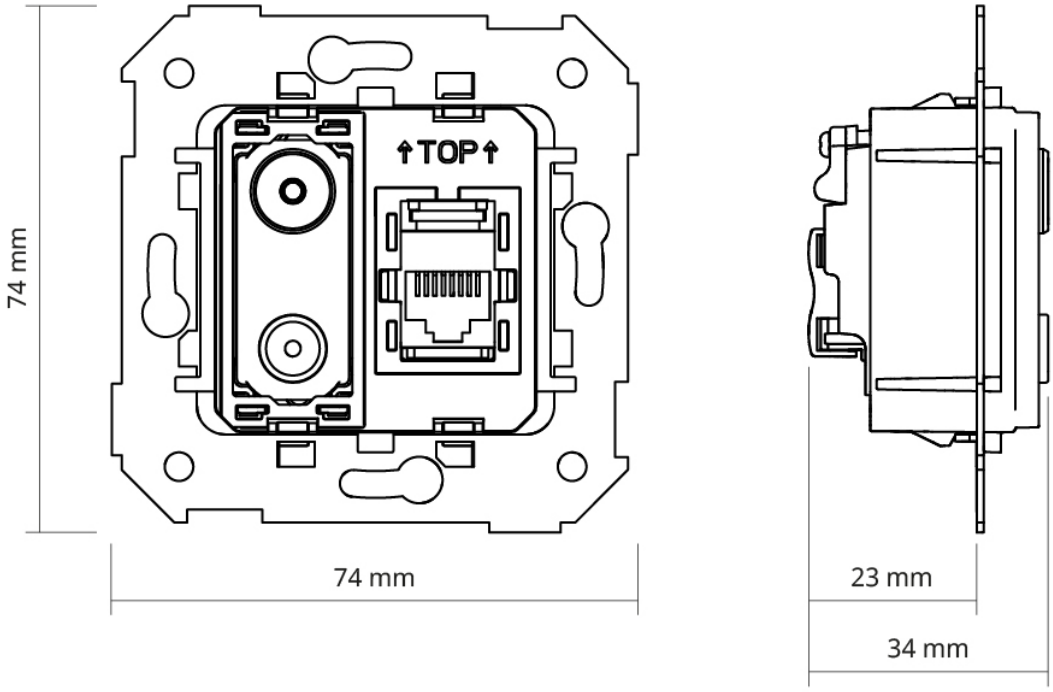
TOP
74 mm
74 mm
23 mm
34 mm