Interruptor regulable electrónico 230 V~ de corte de fase 3 hilos LOLA Simon 75

REF. **7510321-039**

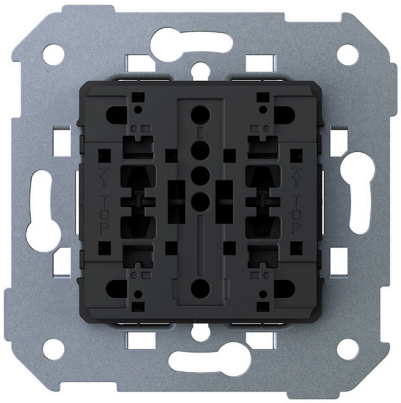

INFORMACIÓN BÁSICA

DESCRIPCIÓN

Interruptor regulable electrónico 230 V~ de corte de fase 3 hilos LOLA de la serie Simon 75. Protocolo Wifi. Lola es el ecosistema digital de Simon para la gestión integral de hogares, edificios y ciudades permitiendo un control completo de los espacios.

TIPO DE BALANCÍN

Pulsante

COMPATIBILIDAD

Marcos Simon 360

CLASE ETIM

EC000025

MATERIAL

Acero,Plástico,FR4

CONTENIDO DEL EMBALAJE

Interruptor regulable y hoja de instrucciones

OBSERVACIONES

Funcionamiento mediante conexión al HUB MINI y presencia de neutro en la instalación eléctrica para garantizar la correcta comunicación y alimentación del sistema.

INFORMACIÓN TÉCNICA

SECCIÓN DE CABLE ADMITIDA (MM)
1.5 - 2.5

NÚMERO DE ELEMENTOS POSIBLES
1 elemento

FRECUENCIA
50 - 60 Hz

FUNCIÓN INDICADORA
Sí

PROTOCOLO DE CONECTIVIDAD
Wifi Mesh

NÚMERO DE INTERRUPTORES
1

CLASIFICACIÓN IP
IP20

ENLAZABLE
Sí

TIPO DE MECANISMO
Dimming

RANGO DE TEMPERATURA DE FUNCIONAMIENTO (°C)
0 - 40 °C

ALIMENTACIÓN (V~)
127/230 V~

DIMENSIÓN DE EMPOTRAMIENTO (MM)
40

RANGO DE TEMPERATURA DE ALMACENAMIENTO (°C)
0 - 35 °C

INSTALACIÓN Y MANTENIMIENTO

DESNUDADO DE CABLE NECESARIO (MM)
7

GARRA
Sin posibilidad

EXTRACCIÓN DE CUBIERTA
Únicamente con herramienta

TIPO DE FIJACIÓN
Screw

INSTALABLE EN CAJA DE EMPOTRAR
Universal

DIRECCIÓN DE INSTALACIÓN
Horizontal,Vertical

TIPO DE INSTALACIÓN
Apto para superficie y empotrar

TIPO DE CONEXIÓN DE TERMINAL - FUNCIÓN 1
A tornillo

NORMATIVA

GARANTÍA
3 años

REGULACIONES
Dir. 2014/53/UE RED*1 | Dir. 2014/35/UE LVD | Dir. 2011/65/UE RoHS + post. mod. | EN 50428:2005 + A1:2007 + A2:2009*1 | EN 60669-1:2018 | ETSI EN 300328 V2.2.2*1 EN IEC 63000:201 | EN IEC 63000:201

INFORMACIÓN LOGÍSTICA

CÓDIGO EAN UNITARIO
8421053438794

ALTURA EMBALAJE UNITARIO
0.00

ANCHO EMBALAJE UNITARIO
0.00

LONGITUD EMBALAJE UNITARIO
0.00

VOLUMEN EMBALAJE UNITARIO
0.00

PESO BRUTO EMBALAJE UNITARIO
0.08

PESO NETO DEL PRODUCTO
0.08

UNIDAD DE PESO EMBALAJE UNITARIO
KGM

EAN EMBALAJE
8421053438794

UDS. CONTENIDAS EMBALAJE
1

ALTURA EMBALAJE
57.00

ANCHO EMBALAJE
76.00

LONGITUD EMBALAJE
76.00

UNIDAD DE MEDIDA EMBALAJE
MMT

VOLUMEN EMBALAJE
329232.00

UNIDAD DE VOLUMEN EMBALAJE
MMQ

PESO BRUTO EMBALAJE
0.18

PESO NETO EMBALAJE
0.08

UNIDAD DE PESO EMBALAJE
KGM

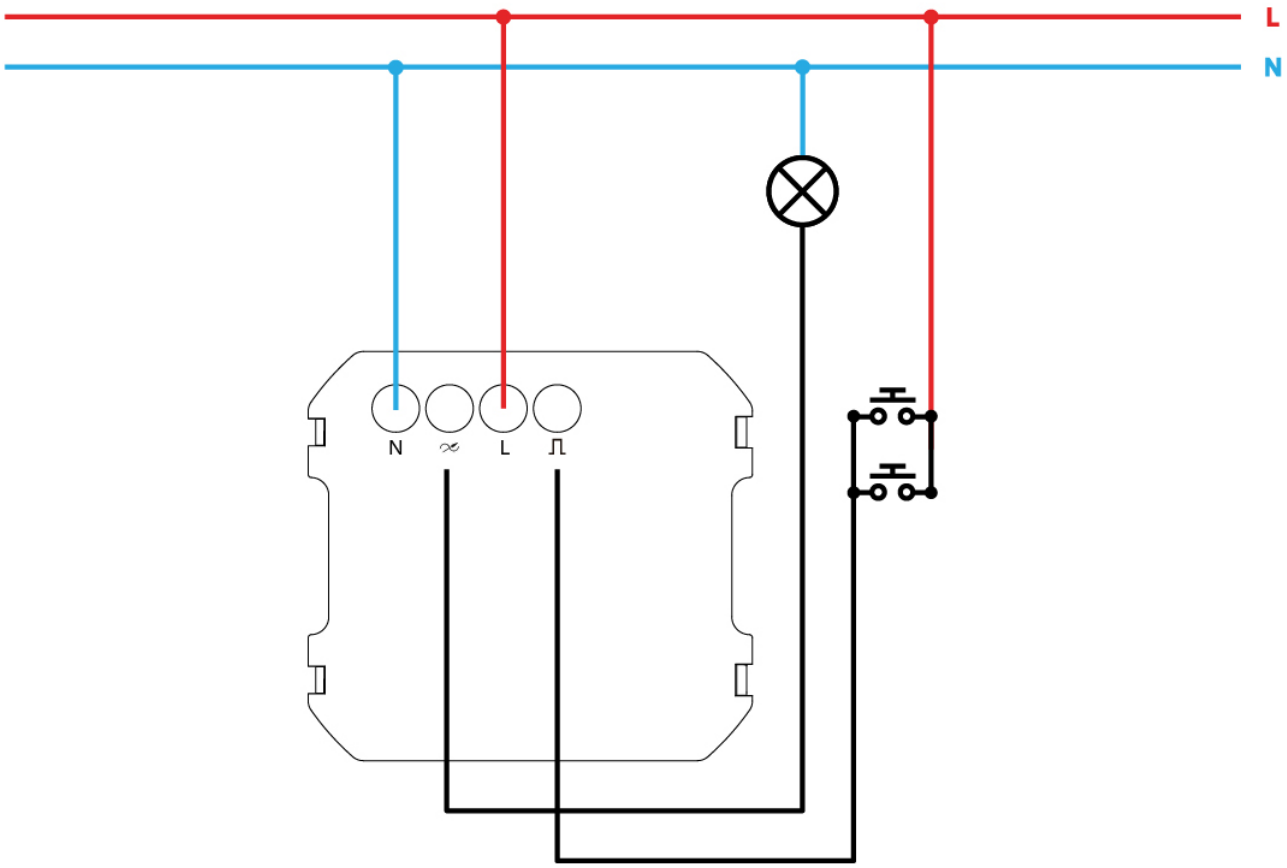
L
N
N
L
Л

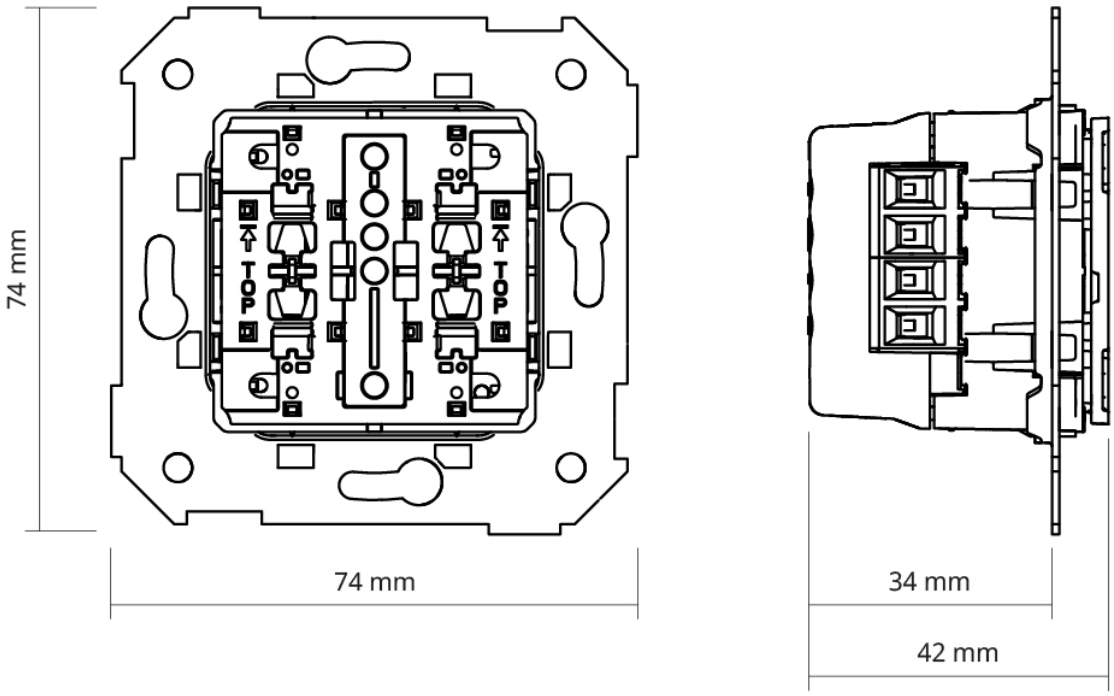
74 mm
TOP
TOP
74 mm
34 mm
42 mm