Connecteur USB 2.0 type A or Simon 270

RÉF. **20000090-095**

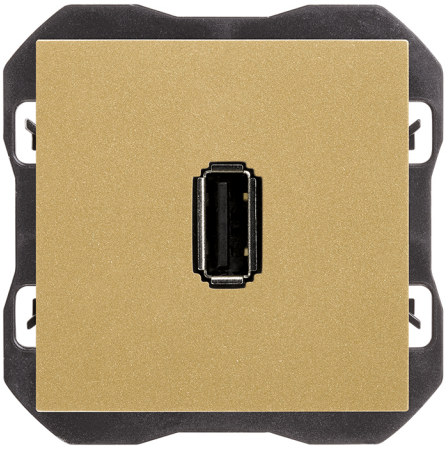

INFORMATION DE BASE

DESCRIPTION

Connecteur USB 2.0 type A de la série Simon 270, pour la transmission de données dans les installations résidentielles et commerciales. Un amplificateur de signal ou un câble auto-alimenté est nécessaire pour les distances plus longues. Fabriqué en thermoplastique, il mesure 45 x 45 mm. Adapté au montage encastré dans un boîtier universel, en position horizontale. Indice de protection IP20. Plage de température de fonctionnement : 5 à 45 °C. Plage de température de stockage : -25 à 50 °C. Nettoyer avec un chiffon doux légèrement humidifié à l'eau savonneuse, en évitant les nettoyants abrasifs ou chlorés. Jusqu'à 9 finitions disponibles : 090 Blanc Brillant ; 190 Blanc Mat ; 091 Cuivre ; 093 Aluminium ; 094 Champagne ; 095 Or ; 096 Titane ; 097 Bronze ; 098 Noir Mat.

FINITION

Or mat

COMPATIBILITÉ

Cadres Simon 270

CLASSE ETIM

EC000018

MATÉRIAU

CONTENU DE L'EMBALLAGE

Connecteur USB, enjoliveur et mode d'emploi

REMARQUES

Pour des distances supérieures, un amplificateur de signal ou l'utilisation d'un câble autoalimenté est requis.

INFORMATION TECHNIQUE

MARCHÉ DISPONIBLE
CE

SECTION DE CÂBLE ADMISE (MM)
De 1,5 á 2,5 mm

TYPE DE CONNECTEUR
USB

NOMBRE D'ÉLÉMENTS POSSIBLES
1 élément

FORMAT
USB

CLASSIFICATION IP
IP20

MAINTENANCE
Nettoyez avec un chiffon doux et sec. N'utilisez pas de chiffons abrasifs et/ou de nettoyants contenant du chlore.

PLAGE DE TEMPÉRATURE DE FONCTIONNEMENT (ºC)
5 - 45 ºC

RAL
1036

DIMENSION D'ENCASTREMENT (MM)
35

PLAGE DE TEMPÉRATURE DE STOCKAGE (ºC)
-25 - 50 ºC

CARACTÉRISTIQUES USB
v2.0

TYPE DE PORT USB
A

INSTALLATION ET MAINTENANCE

INSTALLABLE DANS BOÎTE D'ENCASTREMENT
Universal

SENS D'INSTALLATION
Horizontal

TYPE D'INSTALLATION
À encastrer

TYPE DE CONNEXION DE BORNE - FONCTION 1
À vis

RÉGLEMENTATION

RÉGLEMENTATIONS
Directive 2011/65/UE RoHS + EN 50581:2012

simon

INFORMATION LOGISTIQUE

CODE EAN UNITAIRE
8421053264584

HAUTEUR EMBALLAGE UNITAIRE
0.00

LARGEUR EMBALLAGE UNITAIRE
0.00

LONGUEUR EMBALLAGE UNITAIRE
0.00

UNITÉ DE MESURE EMBALLAGE UNITAIRE
MMT

VOLUME EMBALLAGE UNITAIRE
0.00

UNITÉ DE VOLUME EMBALLAGE UNITAIRE
MMQ

POIDS BRUT EMBALLAGE UNITAIRE
0.05

POIDS NET DU PRODUIT
0.05

UNITÉ DE POIDS EMBALLAGE UNITAIRE
KGM

EAN EMBALLAGE
8421053264584

UNIT. CONTENUES EMBALLAGE
1

HAUTEUR EMBALLAGE
80.00

LARGEUR EMBALLAGE
55.00

LONGUEUR EMBALLAGE
55.00

UNITÉ DE MESURE EMBALLAGE
MMT

VOLUME EMBALLAGE
242000.00

UNITÉ DE VOLUME EMBALLAGE
MMQ

POIDS BRUT EMBALLAGE
0.00

POIDS NET EMBALLAGE
0.05

UNITÉ DE POIDS EMBALLAGE
KGM

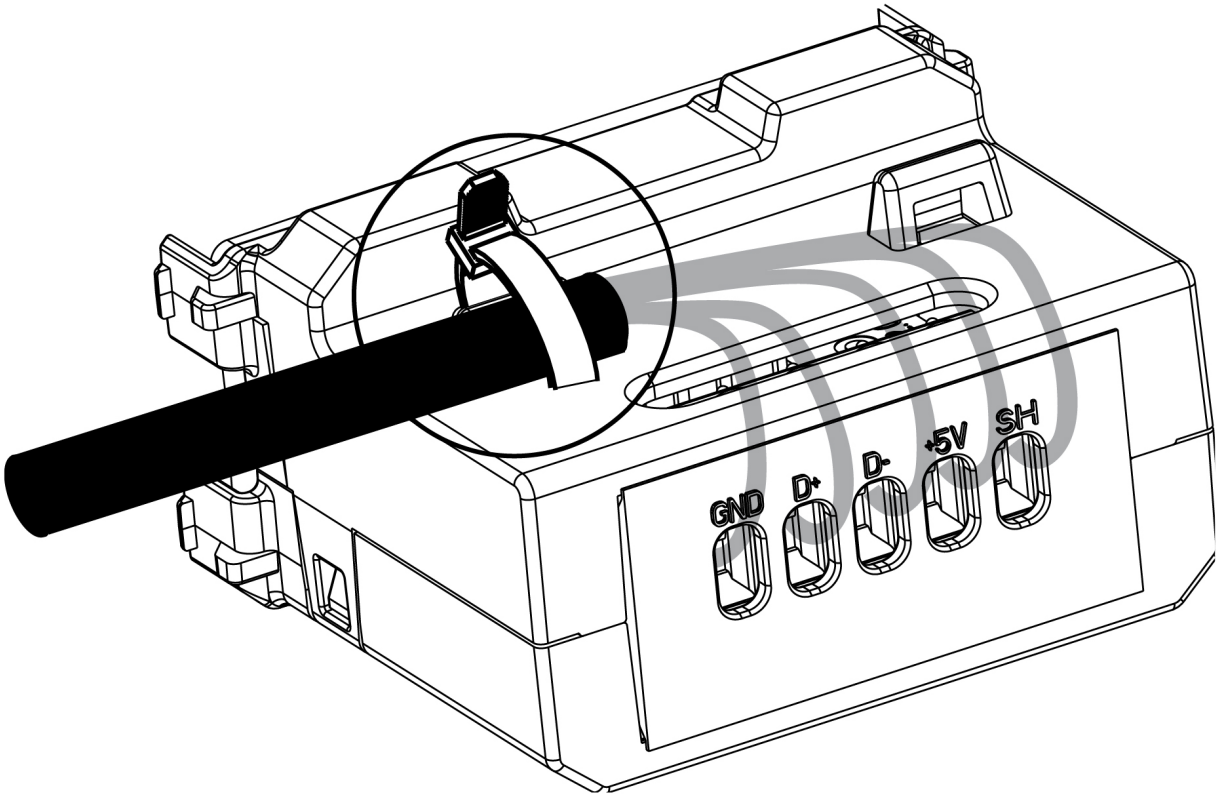

GND - ⏚

D +

D -

R - Derecha / Direita / Droit / Right

+5V - VBUS (5V)
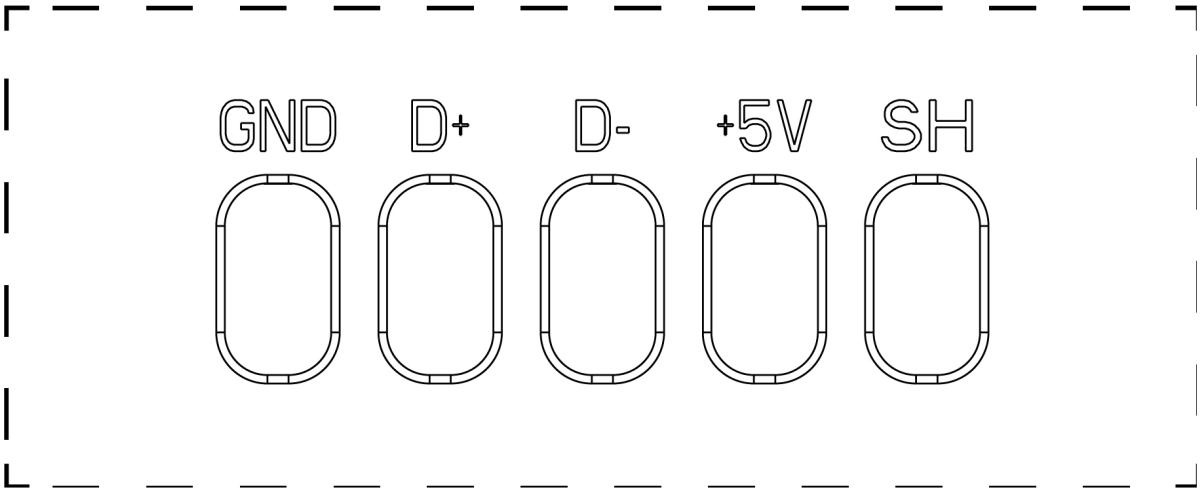
SH - Malla /Shell