Conector HDMI v2.0 4K hembra-hembra Simon 75

REF. **7511094-039**

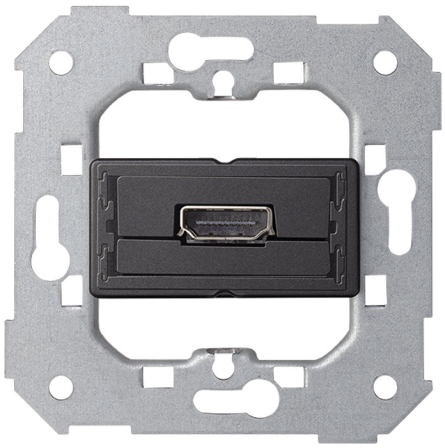

INFORMACIÓN BÁSICA

DESCRIPCIÓN

El conector HDMI v2.0 4K hembra-hembra Simon 75 es la solución ideal para integrar conexiones HDMI en instalaciones audiovisuales de alta definición. Diseñado como módulo pasante, permite enlazar cables HDMI manteniendo compatibilidad con el estándar HDMI 2.0 y resoluciones hasta 4K, garantizando transmisión estable de audio y vídeo digital. Este conector HDMI hembra-hembra es perfecto para viviendas, oficinas, salas de reuniones, hoteles o espacios comerciales que requieran tomas HDMI empotradas en pared para televisores, proyectores, consolas o sistemas multimedia. Compatible con las series Simon 75, Simon 82 y Serie Simon 360, se instala en caja universal ocupando 1 elemento, apto para superficie o empotrar. Una solución práctica y profesional para instalaciones multimedia modernas con conectividad HDMI 4K integrada.

MATERIAL

Metal,Plástico

COMPATIBILIDAD

Marcos Simon 75, Simon 82 Detail, Simon 82 Nature, Simon 82 Concept y Simon 82

CLASE ETIM

EC000018

INFORMACIÓN TÉCNICA

NÚMERO DE CONECTORES
1

TIPO DE CONECTOR
HDMI

NÚMERO DE ELEMENTOS POSIBLES
1 elemento

FORMATO
HDMI

CLASIFICACIÓN IP
IP20

ENLAZABLE
No

TIPO DE MECANISMO
Multimedia

RANGO DE TEMPERATURA DE FUNCIONAMIENTO (ºC)
0 - 40 ºC

DIMENSIÓN DE EMPOTRAMIENTO (MM)
40

RANGO DE TEMPERATURA DE ALMACENAMIENTO (ºC)
-25 - 50 ºC

VERSIÓN
Individual

INSTALACIÓN Y MANTENIMIENTO

GARRA
Simon 27

EXTRACCIÓN DE CUBIERTA
Únicamente con herramienta

TIPO DE FIJACIÓN
Tornillos

INSTALABLE EN CAJA DE EMPOTRAR
Universal

DIRECCIÓN DE INSTALACIÓN
Horizontal,Vertical

TIPO DE INSTALACIÓN
Apto para superficie y empotrar

NORMATIVA

GARANTÍA
3 años

REGULACIONES
Dir. 2011/65/UE RoHS + post. mod.|EN IEC 63000:2018

INFORMACIÓN LOGÍSTICA

CÓDIGO EAN UNITARIO
8421053297339

ALTURA EMBALAJE UNITARIO
0.00

ANCHO EMBALAJE UNITARIO
0.00

LONGITUD EMBALAJE UNITARIO
0.00

VOLUMEN EMBALAJE UNITARIO
0.00

PESO BRUTO EMBALAJE UNITARIO
0.06

PESO NETO DEL PRODUCTO
0.06

UNIDAD DE PESO EMBALAJE UNITARIO
KGM

EAN EMBALAJE
8421053297339

UDS. CONTENIDAS EMBALAJE
1

ALTURA EMBALAJE
60.00

ANCHO EMBALAJE
76.00

LONGITUD EMBALAJE
75.00

UNIDAD DE MEDIDA EMBALAJE
MMT

VOLUMEN EMBALAJE
342000.00

UNIDAD DE VOLUMEN EMBALAJE
MMQ

PESO BRUTO EMBALAJE
0.00

PESO NETO EMBALAJE
0.06

UNIDAD DE PESO EMBALAJE
KGM

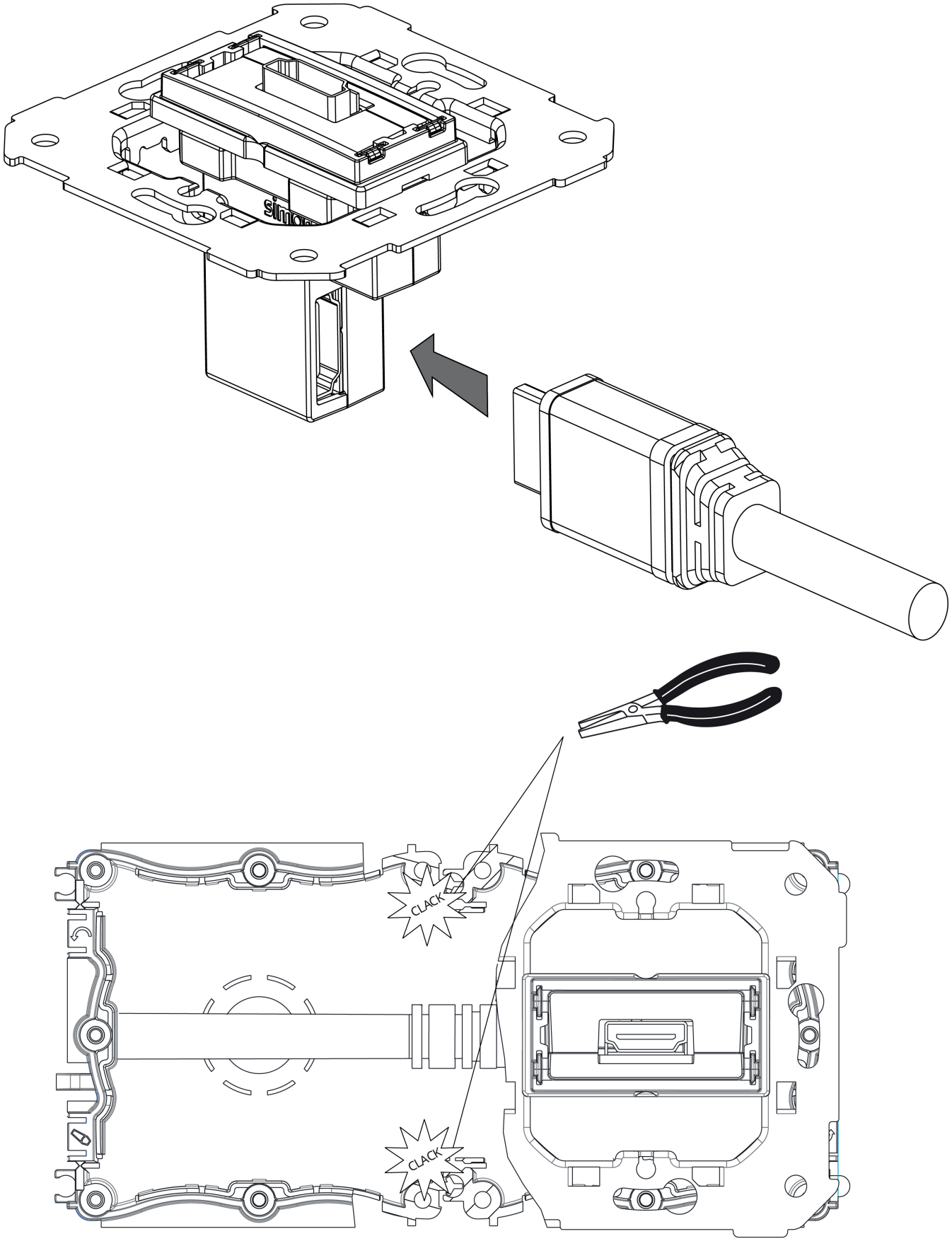
CLACK
CLACK

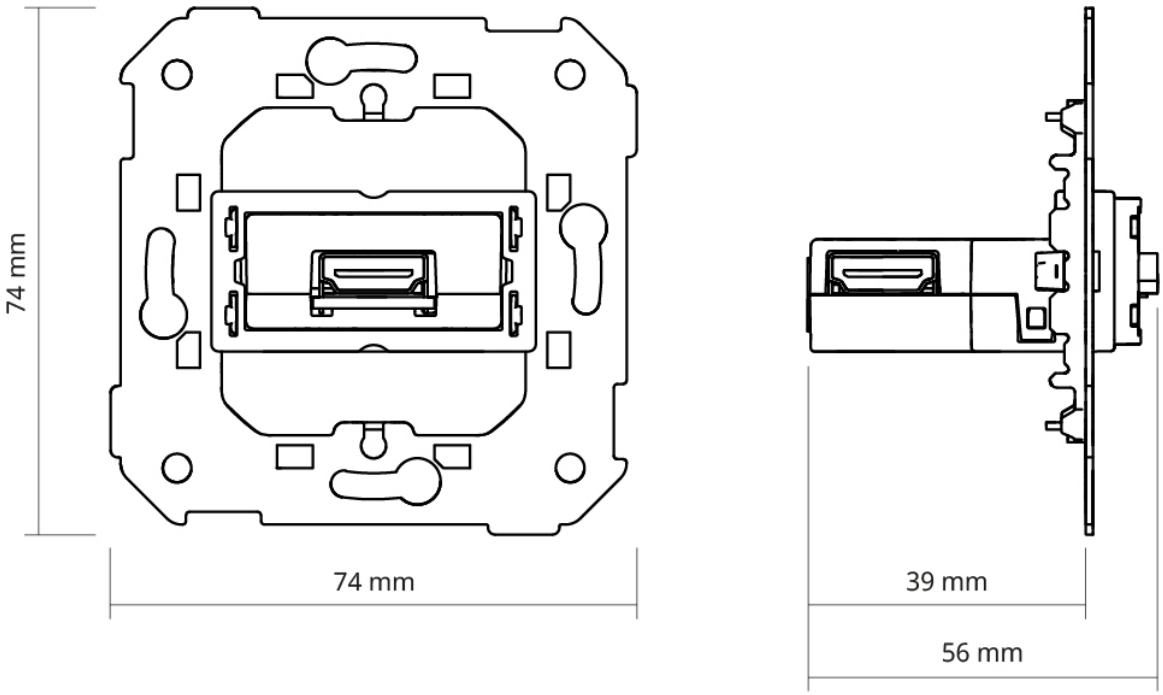
74 mm
74 mm
39 mm
56 mm